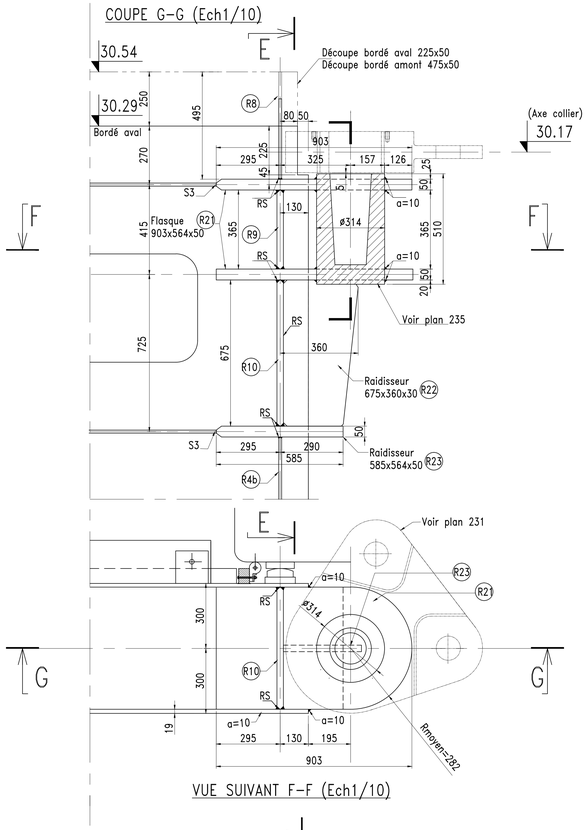


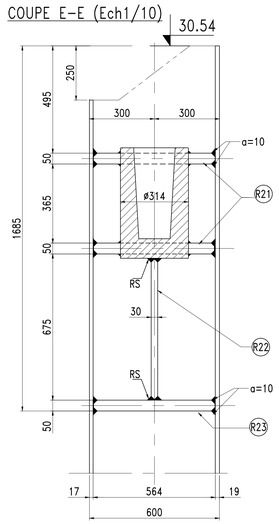


DETAIL (Ech1/10)
ARTICULATION SUPERIEURE

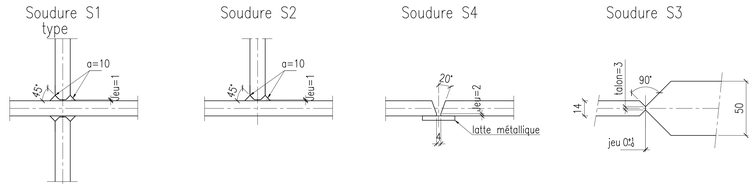


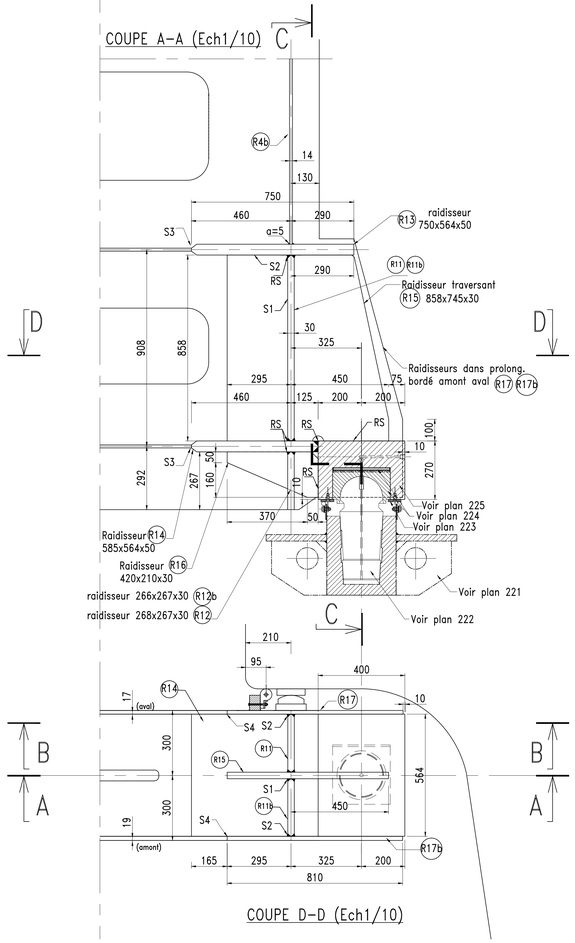


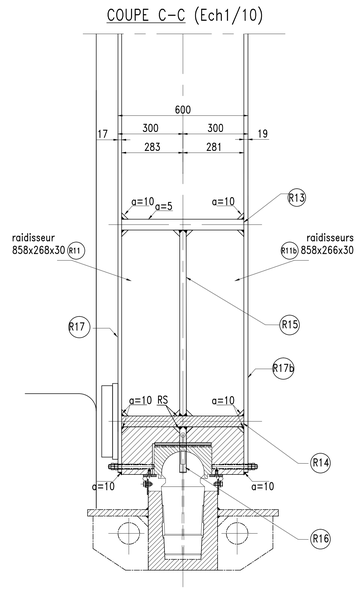


DETAIL (Ech1/10)
ARTICULATION INFERIEURE

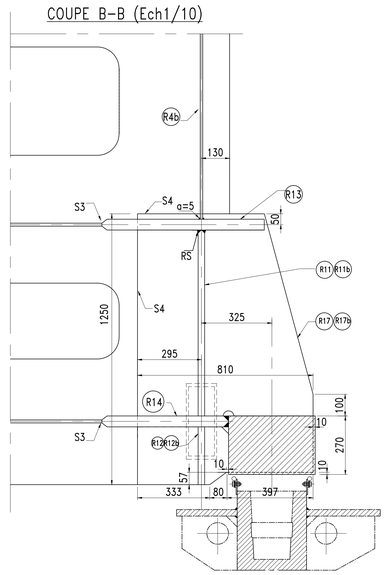


## Nota:

Nuance acier :S275J2G3
Traitement de surface: En attente


VNF Voies Navigables de France

DIRECTION REGIONALE DE PARIS
2 , Quai de Grenelle
75732 PARIS Cedex 15
Tel:01.40.58.29.99 - Fax:01.45.78.05.57


RIVIERE DE SEINE
Section 304

BARRAGE ET ECLUSES DE PORT A L'ANGLAIS
RENOVATION ET MODERNISATION DES OUVRAGES

# ECLUSE RIVE DROITE
# VANTAIL AVAL
# ARTICULATION INF ET SUP
# DETAIL

| Lot N°1 | Lot N°2 | Lot N°3 |
|---|---|---|
| LEVAUX S.A.<br>7, rue de la Libération<br>BP 34<br>91071 BONDOUFLE CEDEX<br>Tél: 01.69.36.13.00<br>Fax: 01.69.36.13.79 | EIFFEL<br>Construction Métallique<br>48/50, rue de Seine<br>92707 COLOMBE- CEDEX<br>Tél: 01.47.60.47.00<br>Fax: 01.47.69.47.01 | OILGEAR TOWLER S.A.<br>Z.I. de Pariest<br>5, allée des frères Montgolfier<br>77183 CROISSY-BEAUBOURG<br>Tél: 01.64.62.72.00<br>Fax: 01.64.80.79.10 |

| N°. 202 | Marché N° | Date | Echelle | Dessiné par |
|---|---|---|---|---|
| | 01.21.1.057.0 | 19/08/02 | 1/25 | EIFFEL |

| Arch. | Indice | Date | Modifications |
|---|---|---|---|
| | A | 19/08/02 | Première émission |
| | B | 10/10/02 | Mise à jour |
| | C | 22/05/03 | Plan de recolement |


SERVICE DE LA NAVIGATION DE LA SEINE
ARRONDISSEMENT SEINE-AMONT
SUBDIVISION DE JOINVILLE
Avenue Pierre Mendès France
Tél: 01.45.11.71.80 - Fax: 01.45.11.71.99

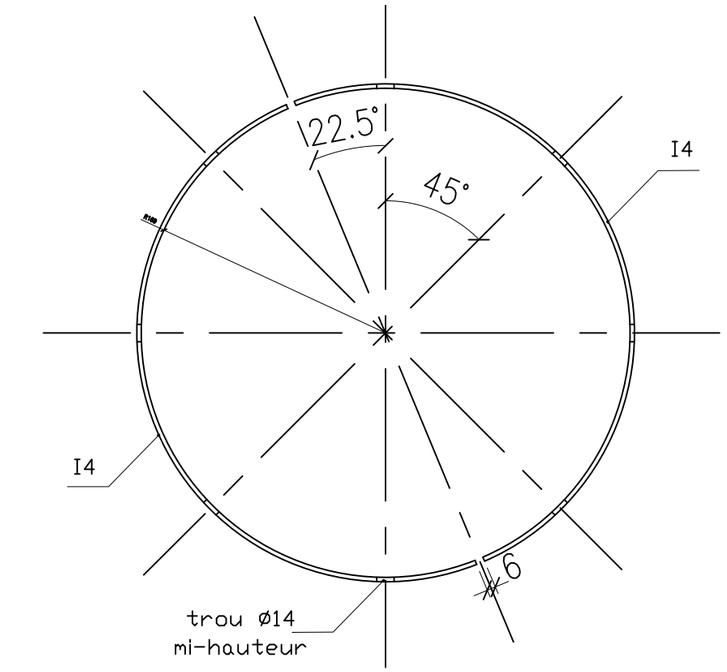


## COUPE CC (1/2)

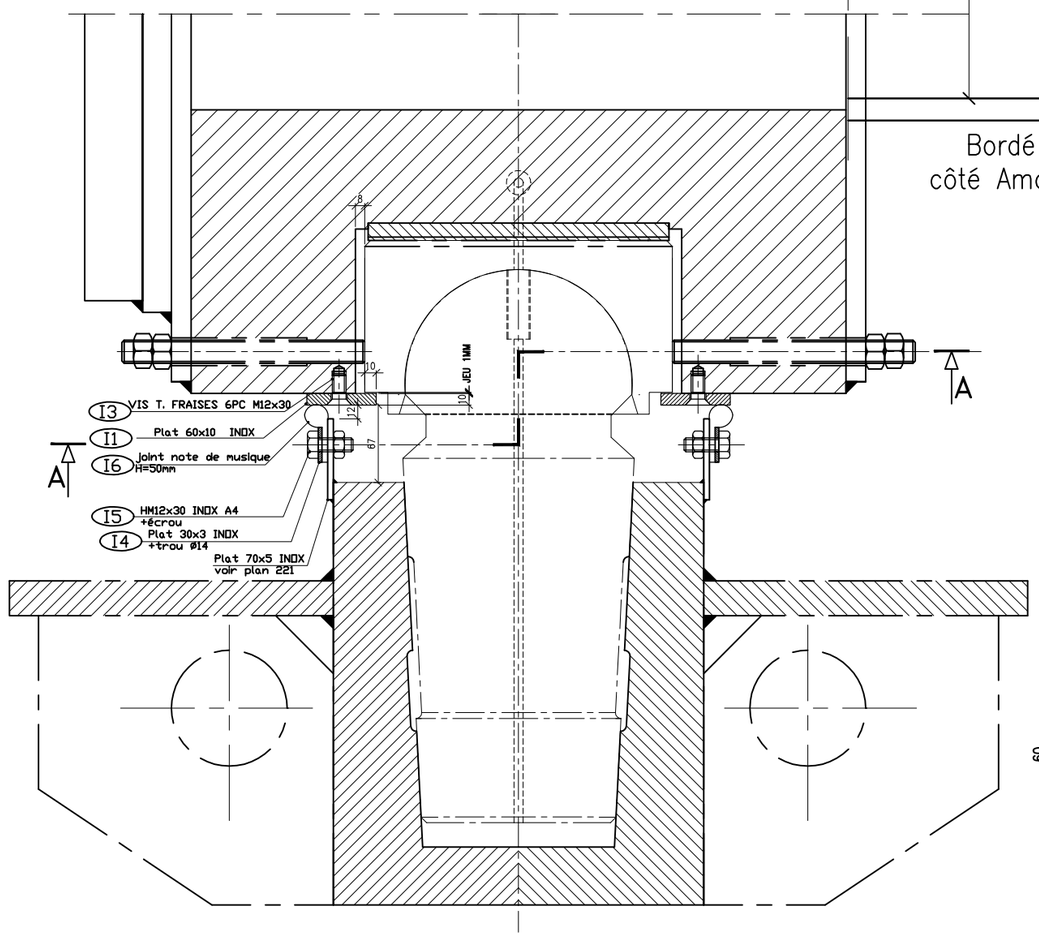


## COUPE A–A

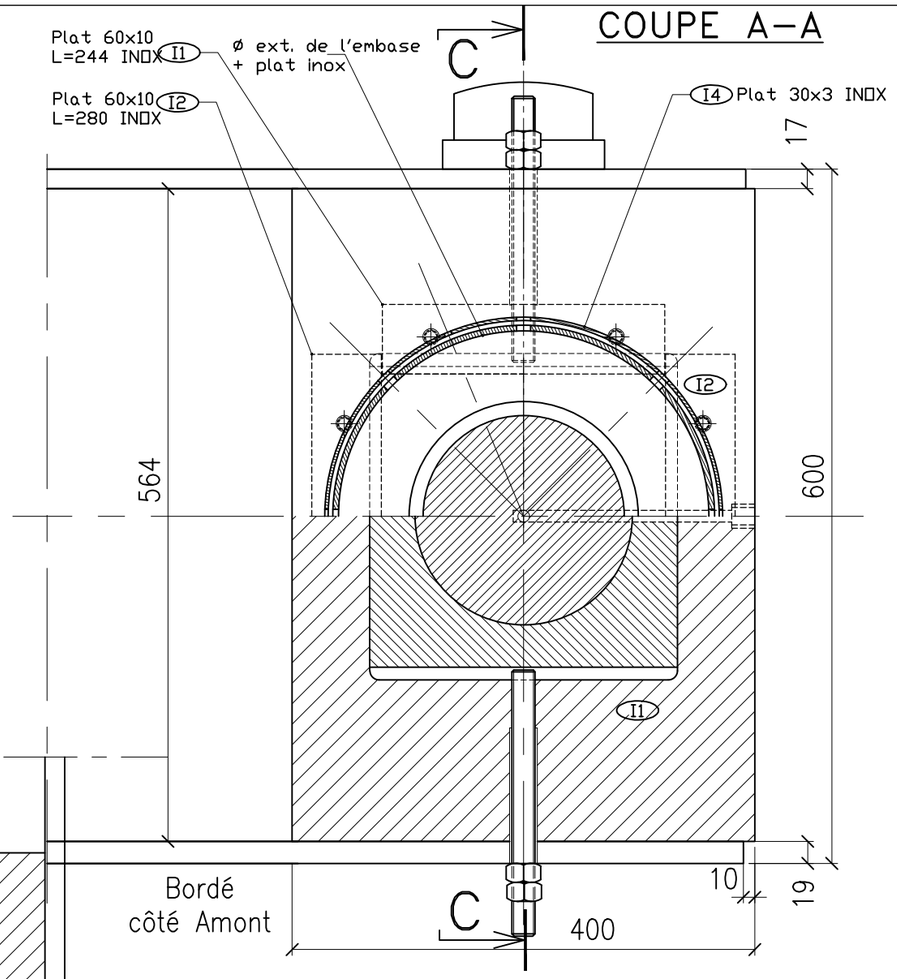


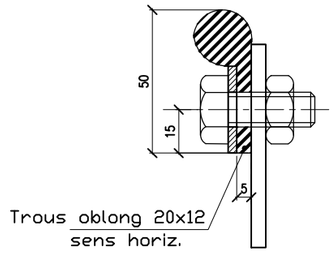


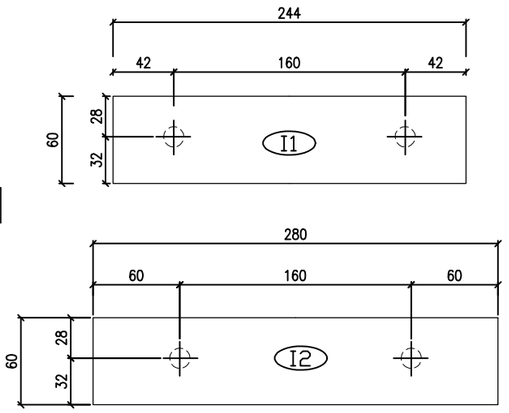


| REP | Nbre | DESIGNATION | NUANCE | Poids (Kg/ml) | longueur (mm) | P.T. (Kg) |
|---|---|---|---|---|---|---|
| I6 | 2 | joint NdeM. | néoprène | | 1062 | 2124mm |
| | | | | | poids total => | 11.37 kg |
| I5 | 16 | écrous M12 | INOX A4 | | | |
| I5 | 16 | vis HM12x30 | INOX A4 | | | |
| I4 | 4 | 30x5 | INOX 316L | 0.70 | 525 | 1.47 |
| I3 | 16 | vis M12x30 | INOX A4 | tête fraisée 6 pans crx | | |
| I2 | 4 | 60x10 | INOX 316L | 4.71 | 280 | 5.3 |
| I1 | 4 | 60x10 | INOX 316L | 4.71 | 244 | 4.6 |


Voies Navigables de France

DIRECTION REGIONALE DE PARIS
2 , Quai de Grenelle
75732 PARIS Cedex 15
Tel:01.40.58.29.99 - Fax:01.45.78.05.57


RIVIERE DE SEINE
Section 304

BARRAGE ET ECLUSES DE PORT A L'ANGLAIS
RENOVATION ET MODERNISATION DES OUVRAGES

# ECLUSE RIVE DROITE
# ARTICULATION INFERIEURE
# ETANCHEITE AVAL / AMONT

| Lot N°1 | Lot N°2 | Lot N°3 |
|---|---|---|
| LEVAUX S.A.<br>7, rue de la Libération<br>BP 34<br>91071 BONDOUFLE CEDEX<br>Tél: 01.69.36.13.00<br>Fax: 01.69.36.13.79 | EIFFEL<br>Construction Métallique<br>48/50, rue de Seine<br>92707 COLOMBE- CEDEX<br>Tél: 01.47.60.47.00<br>Fax: 01.47.69.47.01 | OILGEAR TOWLER S.A.<br>Z.I. de Pariest<br>5, allée des frères Montgolfier<br>77183 CROISSY-BEAUBOURG<br>Tél: 01.64.62.72.00<br>Fax: 01.64.60.79.10 |

| N°: 223 | Marché N° 01.21.1.057.0 | Date 05/09/02 | Echelle 1/1-1/2 | Dessiné par MARCELIN |
|---|---|---|---|---|

| Arch. | Indice | Date | Modifications |
|---|---|---|---|
| | A | 25/07/02 | Première émission |
| | B | 27/08/02 | Modification des cotes & Supprimer rondelle I6 |
| | C | 05/09/02 | Mise à jour générale |
| | D | 13/09/02 | Ajout détails joints néoprène |
| | E | 21/10/02 | Mise à jour suivant commentaire VNF du14_10_2002 |
| | F | 22/05/03 | Plan de recolement |


SERVICE DE LA NAVIGATION DE LA SEINE
ARRONDISSEMENT SEINE-AMONT
SUBDIVISION DE JOINVILLE
Avenue Pierre Mendès France
Tél: 01.45.11.71.90 - Fax: 01.45.11.71.99

## COUPE B–B

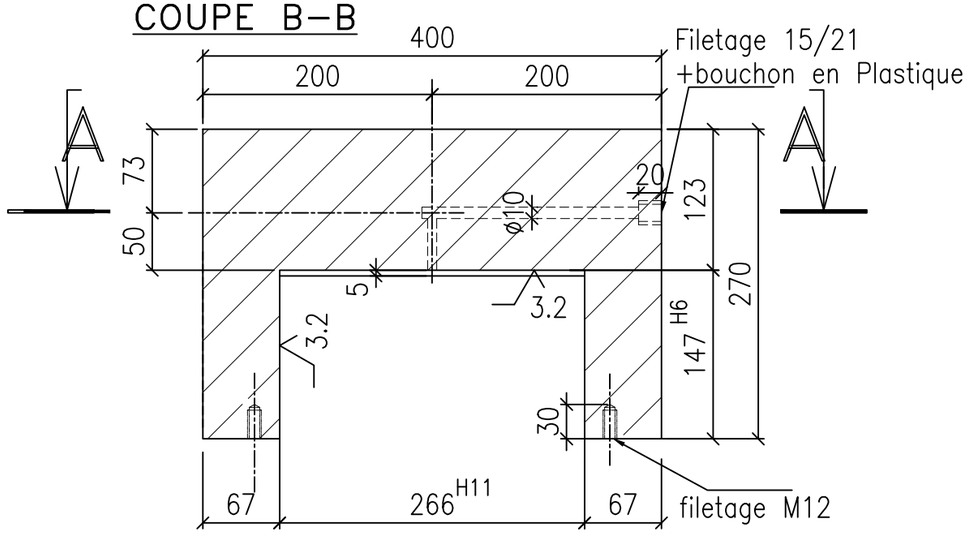


## COUPE C–C

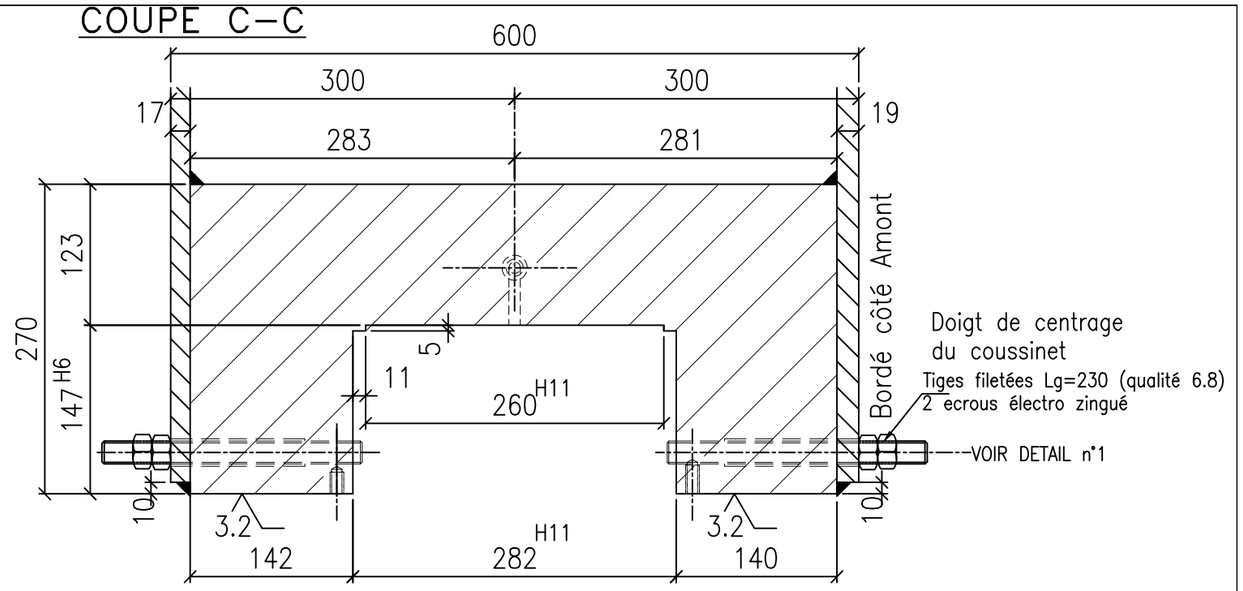


## COUPE A–A

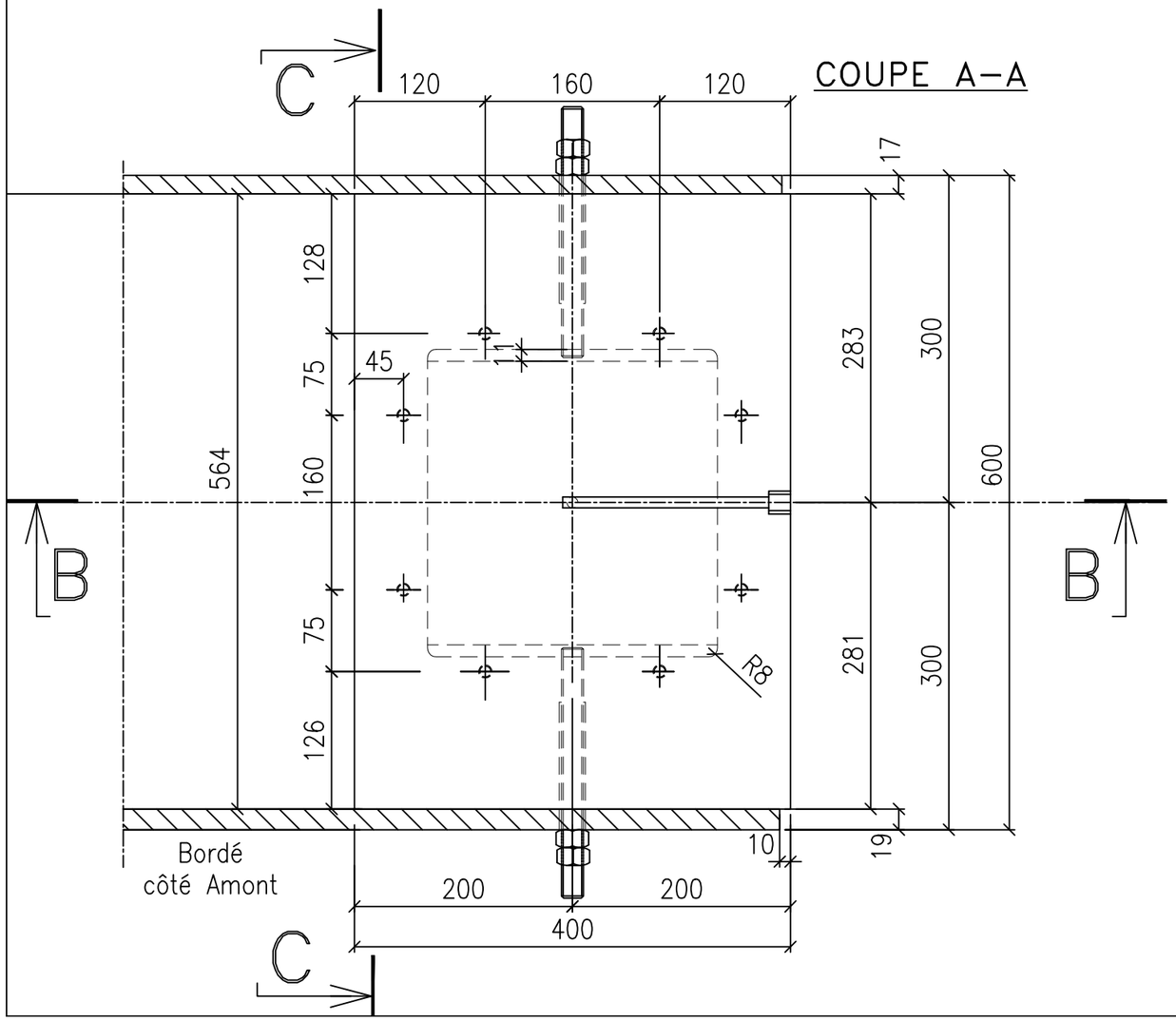


## Ech1/2.5

Nota : pour la mise en place
voir plan 202

Poids : 370 kg

Nuance acier : S355K2G3

## Détail 1

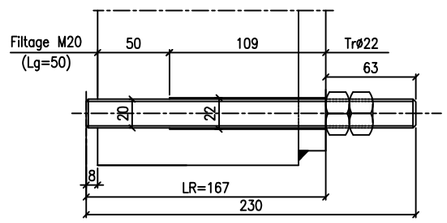


Nota: LR=Longueur réglage tige
A enlever après réglage du vantail


VNF
Voies Navigables de France

DIRECTION REGIONALE DE PARIS
2 , Quai de Grenelle
75732 PARIS Cedex 15
Tel:01.40.58.29.99 – Fax:01.45.78.05.57


RIVIERE DE SEINE
Section 304

BARRAGE ET ECLUSES DE PORT A L'ANGLAIS
RENOVATION ET MODERNISATION DES OUVRAGES

# ECLUSE RIVE DROITE
# ARTICULATION BASSE
# DETAIL CRAPAUDINE AVAL

| Lot N°1 | Lot N°2 | Lot N°3 |
|---|---|---|
| LEVAUX S.A.<br>7, rue de la Libération<br>BP 34<br>91071 BONDOUFLE CEDEX<br>Tél: 01.69.36.13.00<br>Fax: 01.69.36.13.79 | EIFFEL<br>Construction Métallique<br>48/50, rue de Seine<br>92707 COLOMBE– CEDEX<br>Tél: 01.47.60.47.00<br>Fax: 01.47.69.47.01 | OILGEAR TOWLER S.A.<br>Z.I. de Pariest<br>5, allée des frères Montgolfier<br>77183 CROISSY–BEAUBOURG<br>Tél: 01.64.62.72.00<br>Fax: 01.64.60.79.10 |

| N°225 | Marché N° | Date | Echelle | Dessiné par |
|---|---|---|---|---|
| | 01.21.1.057.0 | 13/06/02 | 1/3 | MARCELIN |

| Arch. | Indice | Date | Modifications |
|---|---|---|---|
| | A | 02/09/02 | Première émission |
| | B | 05/09/02 | maj présentation |
| | C | 22/05/03 | Plan de recolement |


SERVICE DE LA NAVIGATION DE LA SEINE
ARRONDISSEMENT SEINE–AMONT
SUBDIVISION DE JOINVILLE
Avenue Pierre Mendès France
Tél: 01.45.11.71.50 – Fax: 01.45.11.71.99

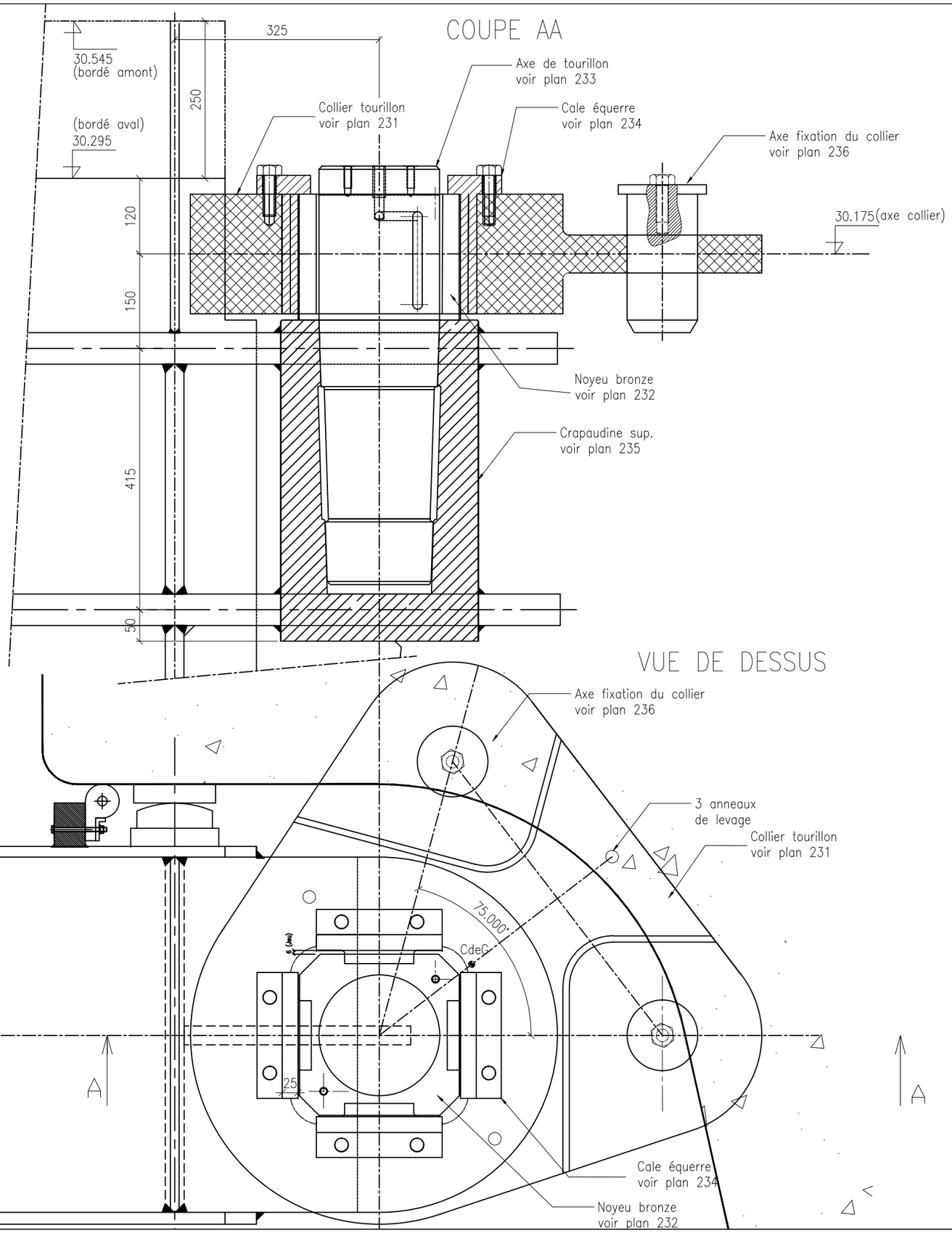



Voies Navigables de France

DIRECTION REGIONALE DE PARIS
2 , Quai de Grenelle
75732 PARIS Cedex 15
Tel:01.40.58.29.99 - Fax:01.45.78.05.57


RIVIERE DE SEINE
Section 304

BARRAGE ET ECLUSES DE PORT A L'ANGLAIS
RENOVATION ET MODERNISATION DES OUVRAGES

# ECLUSE RIVE DROITE
# ARTICULATION SUPERIEURE
# PLAN D'ENSEMBLE AVAL / AMONT

| Lot N°1 | Lot N°2 | Lot N°3 |
|---|---|---|
| LEVAUX S.A.<br>7, rue de la Libération<br>BP 34<br>91071 BONDOUFLE CEDEX<br>Tél: 01.69.36.13.00<br>Fax: 01.69.36.13.79 | EIFFEL<br>Construction Métallique<br>48/50, rue de Seine<br>92707 COLOMBE- CEDEX<br>Tél: 01.47.60.47.00<br>Fax: 01.47.69.47.01 | OILGEAR TOWLER S.A.<br>Z.I. de Pariest<br>5, allée des frères Montgolfier<br>77183 CROISSY-BEAUBOURG<br>Tél: 01.64.62.72.00<br>Fax: 01.64.80.79.10 |

| N°: 230 | Marché N° | Date | Echelle | Dessiné par |
|---|---|---|---|---|
| | 01.21.I.057.0 | 23/05/02 | A4 | ALLAMARGOT |

| Arch. | Indice | Date | Modifications |
|---|---|---|---|
| | A | 15/07/02 | Première émission |
| | B | 01/09/02 | Mise à jour |
| | C | 27/09/02 | Modification des chapes |
| | D | 22/05/03 | Plan de recolement |
| | | | |
| | | | |
| | | | |


SERVICE DE LA NAVIGATION DE LA SEINE
ARRONDISSEMENT SEINE-AMONT
SUBDIVISION DE JOINVILLE
Avenue Pierre Mendès France
Tél: 01.45.11.71.50 - Fax: 01.45.11.71.99

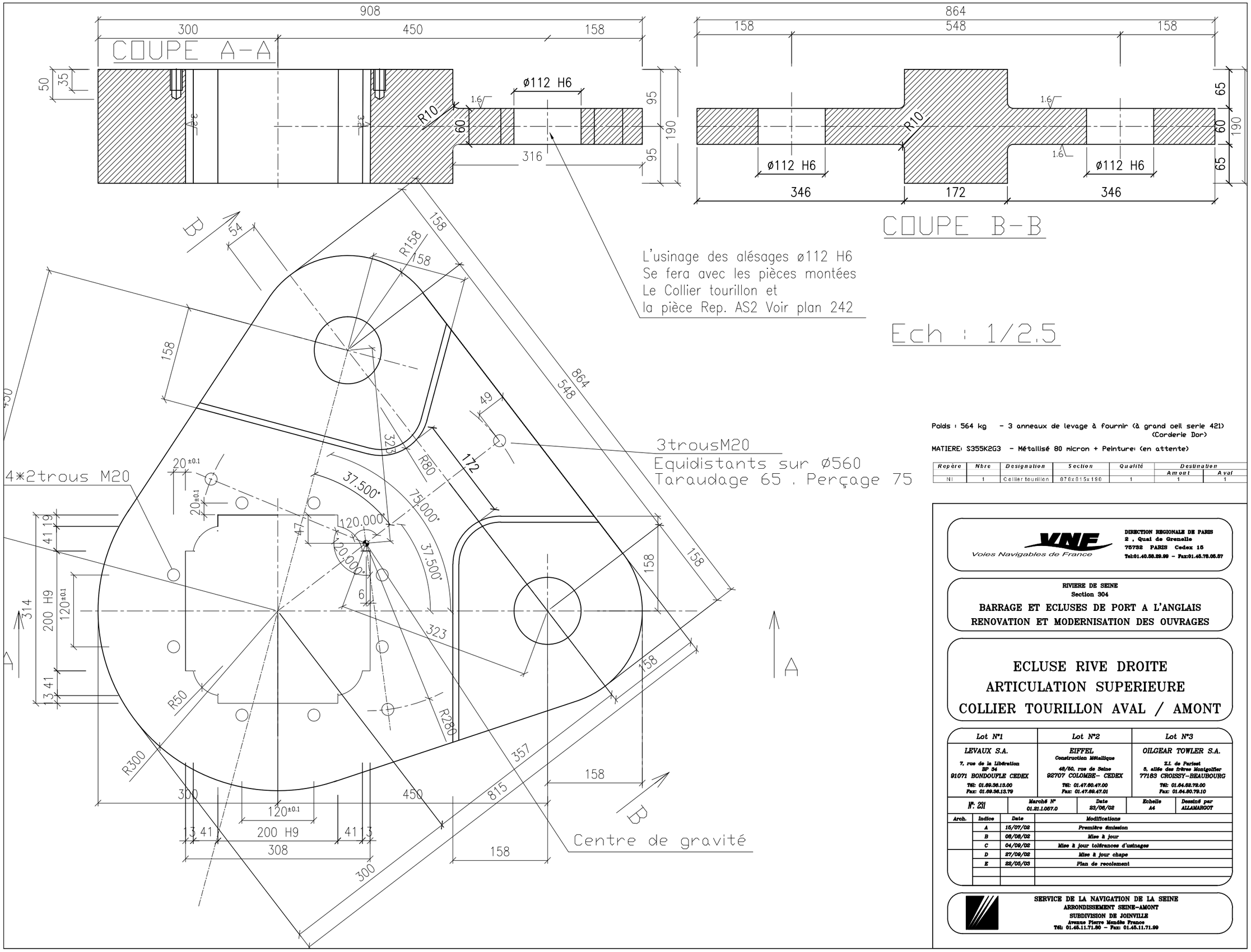


Poids : 564 kg - 3 anneaux de levage à fournir (à grand oeil serie 421) (Corderie Dor)

MATIERE: S355K2G3 - Métallisé 80 micron + Peinture: (en attente)

| Repère | Nbre | Designation | Section | Qualité | Destination | |
|---|---|---|---|---|---|---|
| | | | | | Amont | Aval |
| N1 | 1 | Collier tourillon | 876x815x190 | 1 | 1 | 1 |

VNF Voies Navigables de France

DIRECTION REGIONALE DE PARIS
2 , Quai de Grenelle
75732 PARIS Cedex 15
Tél:01.40.58.29.99 - Fax:01.45.78.06.57

RIVIERE DE SEINE
Section 304

BARRAGE ET ECLUSES DE PORT A L'ANGLAIS
RENOVATION ET MODERNISATION DES OUVRAGES

# ECLUSE RIVE DROITE
# ARTICULATION SUPERIEURE
# COLLIER TOURILLON AVAL / AMONT

| Lot N°1 | Lot N°2 | Lot N°3 |
|---|---|---|
| LEVAUX S.A.<br>7, rue de la Libération<br>BP 34<br>91071 BONDOUFLE CEDEX<br>Tél: 01.69.36.13.00<br>Fax: 01.69.36.13.79 | EIFFEL<br>Construction Métallique<br>46/50, rue de Seine<br>92707 COLOMBE- CEDEX<br>Tél: 01.47.60.47.00<br>Fax: 01.47.60.47.01 | OILGEAR TOWLER S.A.<br>Z.I. de Pariest<br>5, allée des frères Montgolfier<br>77183 CROISSY-BEAUBOURG<br>Tél: 01.64.62.72.00<br>Fax: 01.64.80.79.10 |

| N°. 231 | Marché N° 01.21.1.057.0 | Date 23/05/02 | Echelle A4 | Dessiné par ALLAMARGOT |
|---|---|---|---|---|

| Arch. | Indice | Date | Modifications |
|---|---|---|---|
| | A | 15/07/02 | Première émission |
| | B | 06/08/02 | Mise à jour |
| | C | 04/09/02 | Mise à jour tolérances d'usinages |
| | D | 27/09/02 | Mise à jour chape |
| | E | 22/05/03 | Plan de recolement |

SERVICE DE LA NAVIGATION DE LA SEINE
ARRONDISSEMENT SEINE-AMONT
SUBDIVISION DE JOINVILLE
Avenue Pierre Mendès France
Tél: 01.45.11.71.50 - Fax: 01.45.11.71.90

Noyeu bronze
Ech:1/2

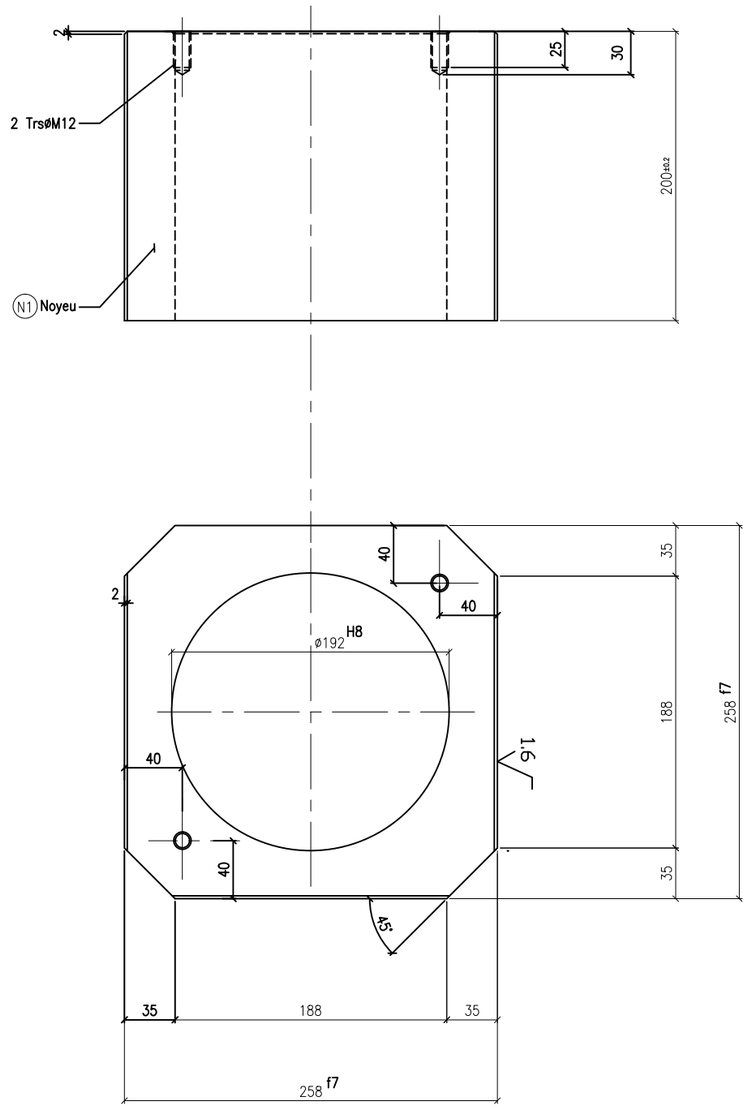


Poids : 54 kg

NOTA: Casser les angles vifs.
Tolérances générales JS 13 sauf indication.
MATIERE: BRONZE TYPE UE12 qualité de frottement.

| Repère | Nbre | Designation | Section | Qualité | Destination | |
|---|---|---|---|---|---|---|
| | | | | | Amont | Aval |
| N1 | 2 | Noyeu | 258x258x200 | BRONZE UE12 | 1 | 1 |


VNF Voies Navigables de France

DIRECTION REGIONALE DE PARIS
2 , Quai de Grenelle
75732 PARIS Cedex 15
Tel:01.40.58.29.99 - Fax:01.45.78.05.57


RIVIERE DE SEINE
Section 304

BARRAGE ET ECLUSES DE PORT A L'ANGLAIS
RENOVATION ET MODERNISATION DES OUVRAGES

# ECLUSE RIVE DROITE
# ARTICULATION SUPERIEURE
# NOYEU BRONZE

| Lot N°1 | Lot N°2 | Lot N°3 |
|---|---|---|
| LEVAUX S.A.<br>7, rue de la Libération<br>BP 34<br>91071 BONDOUFLE CEDEX<br>Tél: 01.69.36.13.00<br>Fax: 01.69.36.13.79 | EIFFEL<br>Construction Métallique<br>48/50, rue de Seine<br>92707 COLOMBE- CEDEX<br>Tél: 01.47.60.47.00<br>Fax: 01.47.69.47.01 | OILGEAR TOWLER S.A.<br>Z.I. de Parisot<br>5, allée des frères Montgolfier<br>77183 CROISSY-BEAUBOURG<br>Tél: 01.64.62.72.00<br>Fax: 01.64.80.79.10 |

| N°. 232 | Marché N° | Date | Echelle | Dessiné par |
|---|---|---|---|---|
| | 01.21.1.057.0 | 23/08/02 | A4 | MARCELIN |

| Arch. | Indice | Date | Modifications |
|---|---|---|---|
| | A | 01/08/02 | Première émission |
| | B | 04/09/02 | Maj tolérances |
| | C | 12/09/02 | Maj métrés + poids |
| | D | 22/05/03 | Plan de recolement |
| | | | |
| | | | |
| | | | |


SERVICE DE LA NAVIGATION DE LA SEINE
ARRONDISSEMENT SEINE-AMONT
SUBDIVISION DE JOINVILLE
Avenue Pierre Mendès France
Tél: 01.45.11.71.50 - Fax: 01.45.11.71.99

COUPE B-B (Crapaudine)

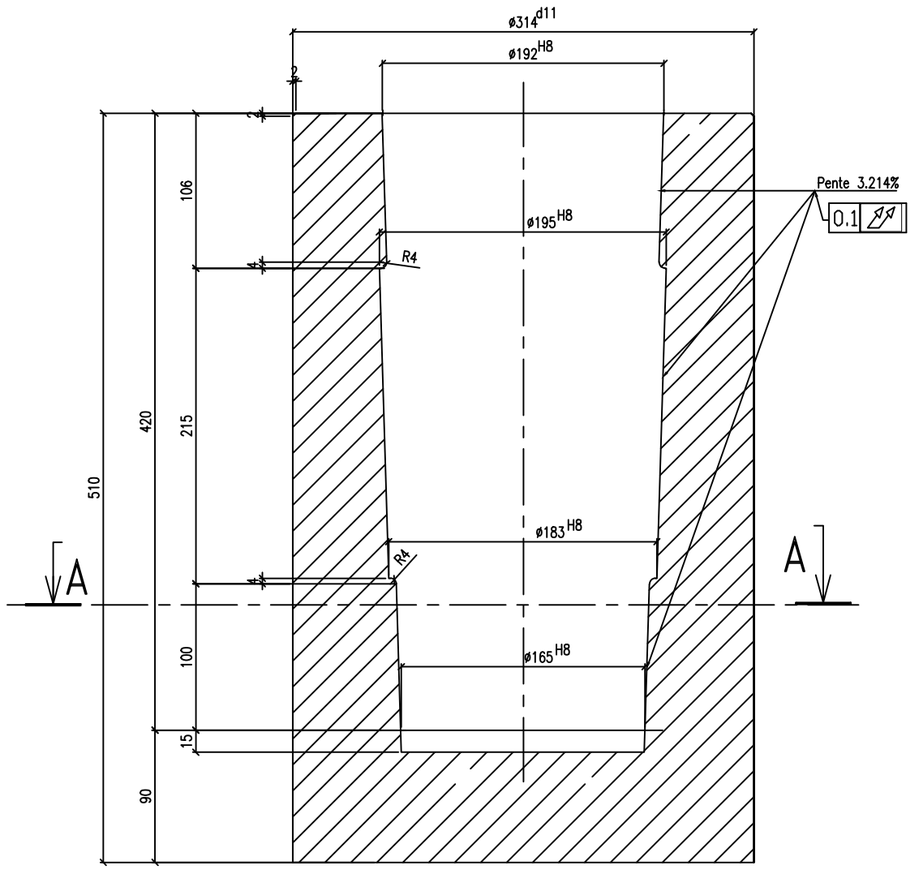


COUPE A-A (Crapaudine)

DETAIL CRAPAUDINE (Ech1/2)
ARTICULATION SUPERIEURE AVAL/AMONT

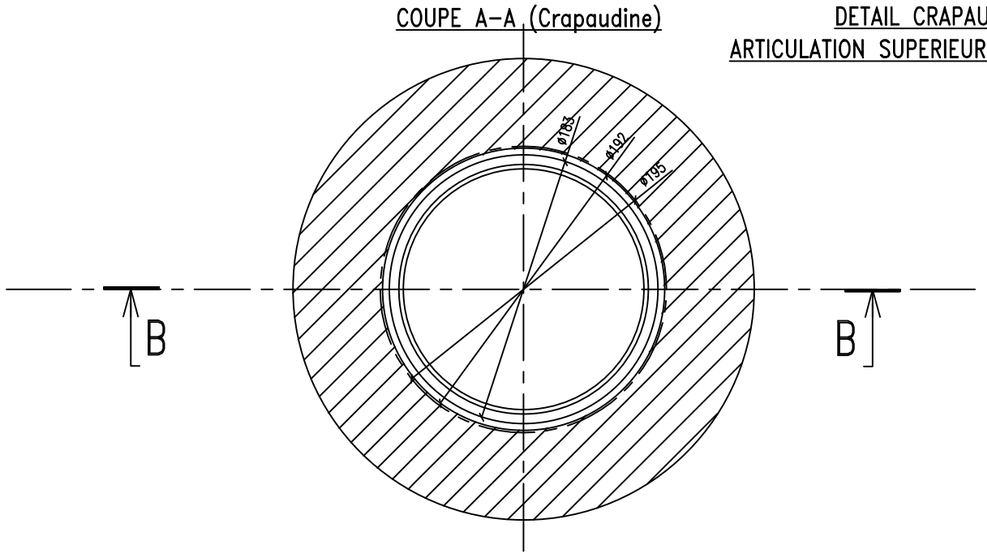


Nota: Nuance Acier S355 K2G3
Poids : 209 kg
A fabriquer : 2


VNF
Voies Navigables de France

DIRECTION REGIONALE DE PARIS
2 , Quai de Grenelle
75732 PARIS Cedex 15
Tel:01.40.58.29.99 - Fax:01.45.78.05.57


RIVIERE DE SEINE
Section 304

BARRAGE ET ECLUSES DE PORT A L'ANGLAIS
RENOVATION ET MODERNISATION DES OUVRAGES

# ECLUSE RIVE DROITE
# ARTICULATION SUP
# DETAIL CRAPAUDINE AVAL / AMONT

| Lot N°1 | Lot N°2 | Lot N°3 |
|---|---|---|
| LEVAUX S.A.<br>7, rue de la Libération<br>BP 34<br>91071 BONDOUFLE CEDEX<br>Tél: 01.69.36.13.00<br>Fax: 01.69.36.13.79 | EIFFEL<br>Construction Métallique<br>48/50, rue de Seine<br>92707 COLOMBE- CEDEX<br>Tél: 01.47.60.47.00<br>Fax: 01.47.69.47.01 | OILGEAR TOWLER S.A.<br>Z.I. de Pariest<br>5, allée des frères Montgolfier<br>77183 CROISSY-BEAUBOURG<br>Tél: 01.64.62.72.00<br>Fax: 01.64.80.79.10 |

| N°: 235 | Marché N° 01.21.1.057.0 | Date 02/09/02 | Echelle 1/5 | Dessiné par M.M |
|---|---|---|---|---|

| Arch. | Indice | Date | Modifications |
|---|---|---|---|
| | A | 02/09/02 | Première émission |
| | B | 27/09/02 | Ajout commentaires |
| | C | 22/05/03 | Plan de recolement |


SERVICE DE LA NAVIGATION DE LA SEINE
ARRONDISSEMENT SEINE-AMONT
SUBDIVISION DE JOINVILLE
Avenue Pierre Mendès France
Tél: 01.45.11.71.80 - Fax: 01.45.11.71.99

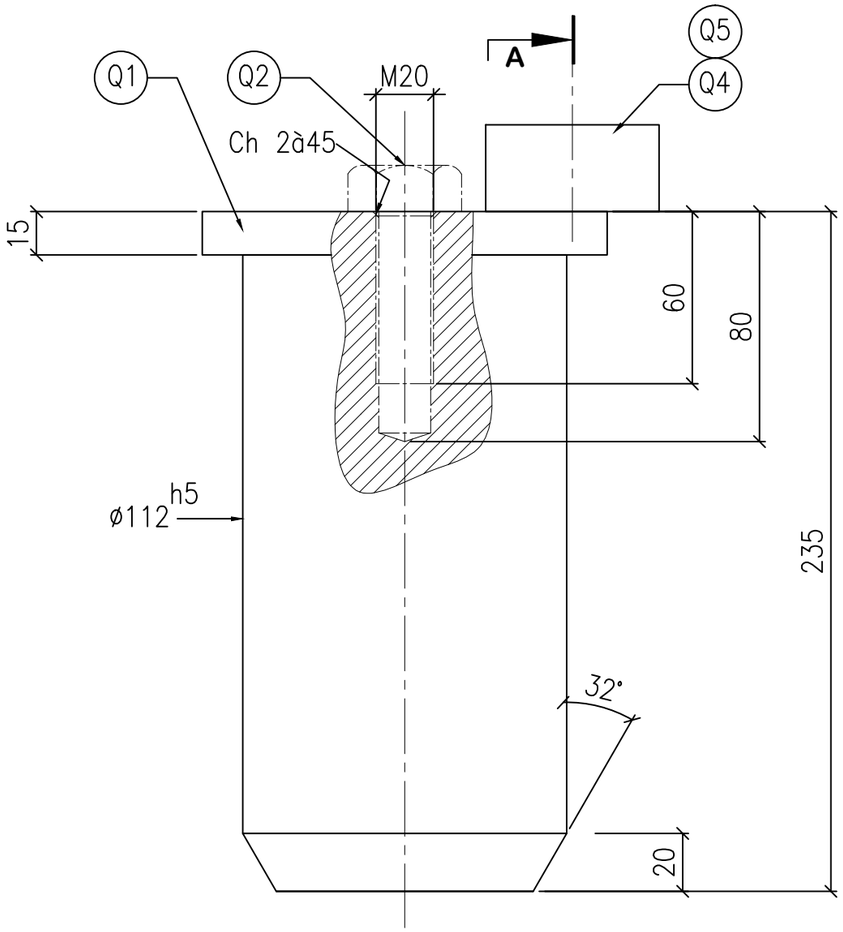


## COUPE A–A (Ech:1/1)

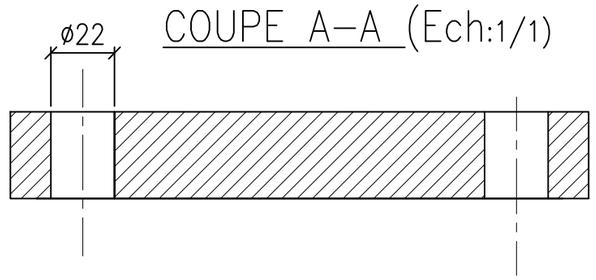


## VUE DESSOUS (Ech:1/2)

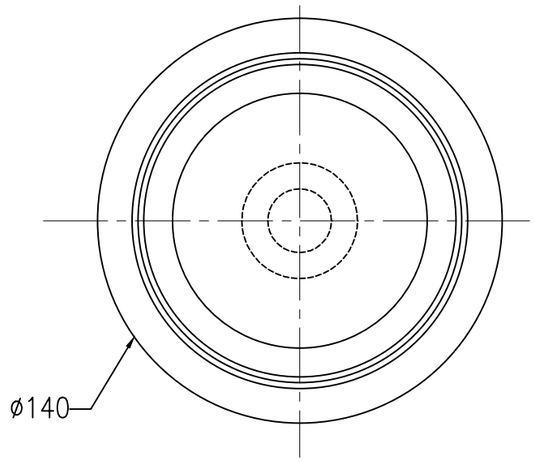


NOTA:-Tolérances JS13 sauf indication.
-Usinage Ra 6,3 partout sauf indication.
-Casser les angles vifs.
-Poids=15kg.

| Repère | Nbre | Designation | Section | Matière | Destination | |
|---|---|---|---|---|---|---|
| | | | | | Amont | Aval |
| Q1 | 4 | Axe collier | DIA 140x235 | Z30-C13 | 2 | 2 |
| Q2 | 4 | Vis HM 20x80 | Cadmié | Classe 8-8 | 2 | 2 |
| Q4 | 4 | Blocage | 200x60x30 | S355J0 | 2 | 2 |
| Q5 | 4 | Vis HM 20x70 | Cadmié | Classe 8-8 | 4 | 4 |
| | | | | | | |
| | | | | | | |

MATIERE: INOX-Z30-C13- HB250mini.

## VUE DESSUS (Ech:1/1)

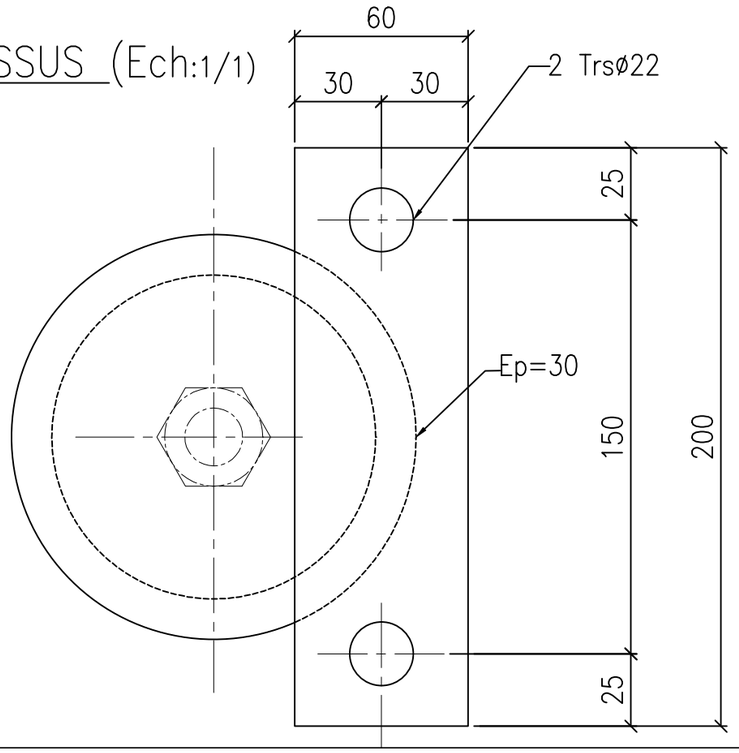



VNF Voies Navigables de France

DIRECTION REGIONALE DE PARIS
2 , Quai de Grenelle
75732 PARIS Cedex 15
Tel:01.40.58.29.99 - Fax:01.45.78.05.57


RIVIERE DE SEINE
Section 304

BARRAGE ET ECLUSES DE PORT A L'ANGLAIS
RENOVATION ET MODERNISATION DES OUVRAGES

# ECLUSE RIVE DROITE
# ARTICULATION SUPERIEURE
# AXE FIXATION COLLIER

| Lot N°1 | Lot N°2 | Lot N°3 |
|---|---|---|
| LEVAUX S.A.<br>7, rue de la Libération<br>BP 34<br>91071 BONDOUFLE CEDEX<br>Tél: 01.69.36.13.00<br>Fax: 01.69.36.13.79 | EIFFEL<br>Construction Métallique<br>48/50, rue de Seine<br>92707 COLOMBE- CEDEX<br>Tél: 01.47.60.47.00<br>Fax: 01.47.69.47.01 | OILGEAR TOWLER S.A.<br>Z.I. de Pariest<br>5, allée des frères Montgolfier<br>77183 CROISSY-BEAUBOURG<br>Tél: 01.64.62.72.00<br>Fax: 01.64.80.79.10 |

| N°236 N°230 | Marché N° 01.21.1.057.0 | Date 04/09/02 | Echelle 1/1 | Dessiné par MARCELIN |
|---|---|---|---|---|

| Arch. | Indice | Date | Modifications |
|---|---|---|---|
| | A | 04/09/02 | Première émission |
| | B | 27/09/02 | Uniformisation du diamètre |
| | C | 22/05/03 | Plan de recolement |
| | | | |
| | | | |
| | | | |
| | | | |


SERVICE DE LA NAVIGATION DE LA SEINE
ARRONDISSEMENT SEINE-AMONT
SUBDIVISION DE JOINVILLE
Avenue Pierre Mendès France
Tél: 01.45.11.71.50 - Fax: 01.45.11.71.99