Diseño Design
A
B
C
D
E
F
G
H
K

Nº kort	Revision Revision	Zona Zone	Comprende la revisión Revision comprises	Fecha Date	Dibujado Drawn	Aprobado Approved
	a		Incluido detalle conexionado final de carrera	21/10/2014	CR	MB
	b		Cambio referencia final de carrera	16/12/2014	CR	MB

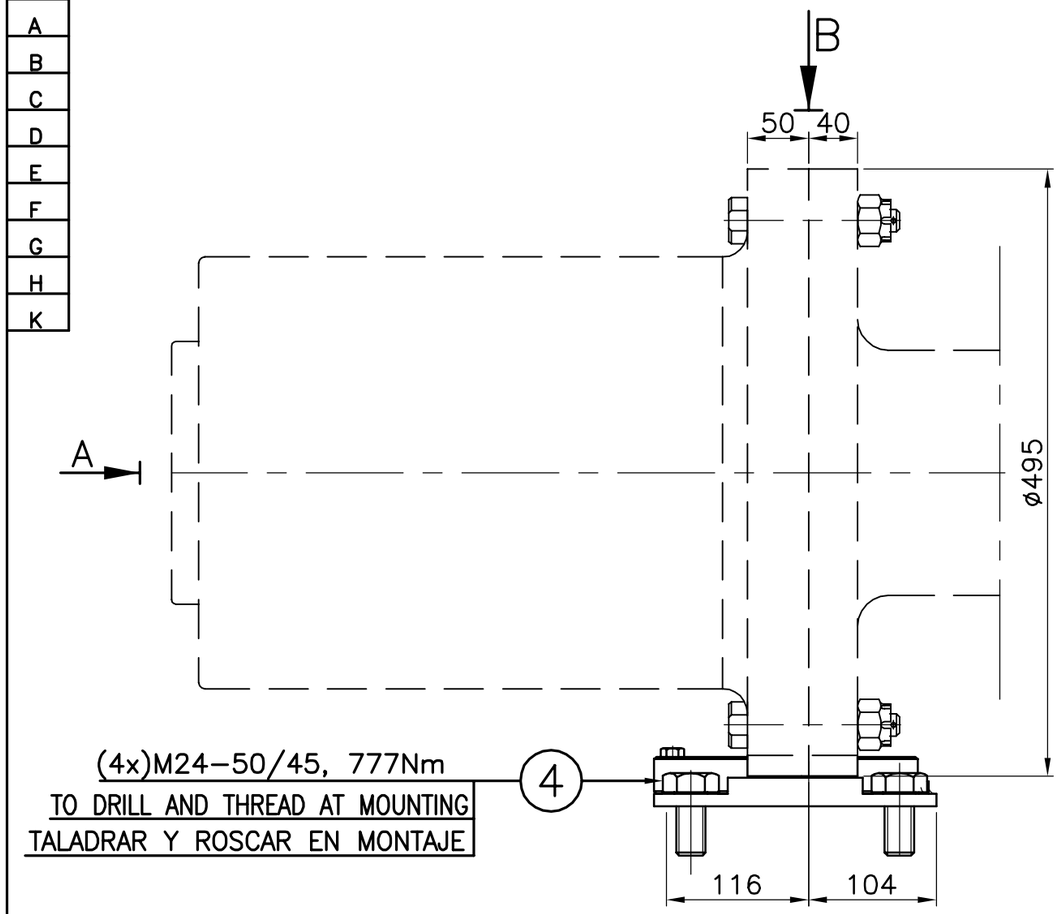

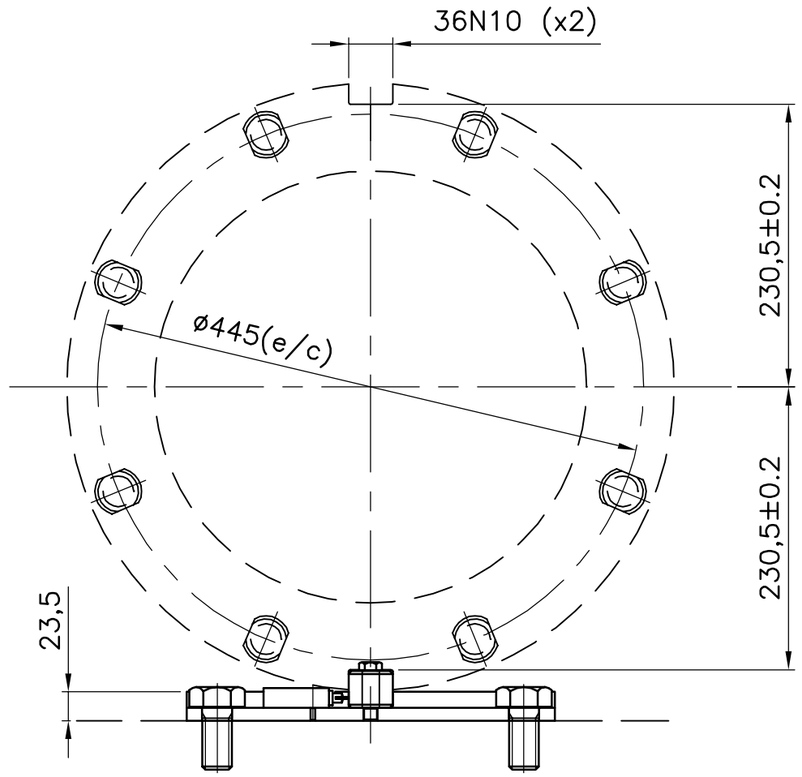

VIEW "A"
VISTA "A"

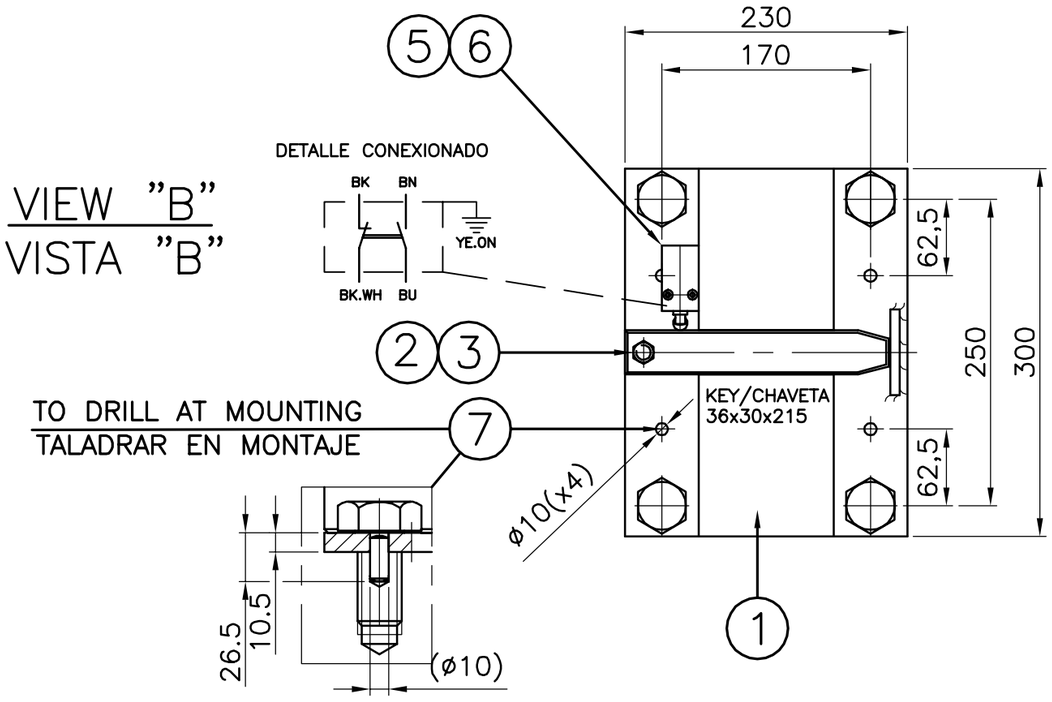

VIEW "B"
VISTA "B"

Marca Item Nº	Cant. Qty	Descripcion Description	Referencia Reference	Material Material	Notas Remark
7	4	PASADOR CILÍNDIRCO PIN	DIN7	ACERO STEEL	ø10x25
6	1	FINAL DE CARRERA MICRO SWITCH	XCMD2102L1		
5	2	TORNILLO ALLEN SCREW	DIN 912	8.8	M4x20
4	4	TORNILLO HEXAGONAL SCREW	DIN 933	12.9	M24x50
3	1	TORNILLO HEXAGONAL SCREW	DIN 933	8.8	M12x40
2	1	CHAVETA KEY	3126		
1	1	SOPORTE SUPPORT	4084		

Construccion Plant	Nº de pedido Order No./Prod.gr. No.	Peso Total Kg. Tot.weight kg

Dibujado Drawn	Comprobado Checked	Aprobado Approved	Rugosidad superficie ISO/R 1302 Ra um Surface texture ISO/R 1302 Ra um
MC	CR	MB	

BALIÑO, S.A.
INDUSTRIA AUX. CONSTRUCCION NAVAL
LA GANDARA – CORUJO
APARTADO, 6.052
36280–VIGO
(España)

LOCKING DEVICE
DISPOSITIVO DE FRENO

Escala Scale	Fecha Date
1:5 A3	18.08.14
Hoja Sheet / de of	Plano anterior Previous drg. 2874/3124
Plano Nº Drawing Nº 4082	Diseño Design / Revision Revis. b

NICADO DE OTRA FORMA A UN TERCERO. POR ESTA INFRACCION SE PROCEDERA LEGALMENTE.
THIS DRAWING MUST NOT BE COPIED NOR USED FOR MANUFACTORING PURPOSES WITHOUT OUR WRITEN PERMISSION NEITHER IS
TO BE HANDED OVER TO NOR IN OTHER WAY COMMUNICATED TO A THIRD PARTY. INFRINGEMENT WILL LEAD TO PROSECUTION.