Diseño Design	
A	
B	
C	
D	
E	
F	
G	
H	
K	

Nº kort	Revision Revision	Zona Zone	Comprende la revisión Revision comprises	Fecha Date	Dibujado Drawn	Aprobado Approved
	a		Text PREL was deleted	30.09.14	MC	MB

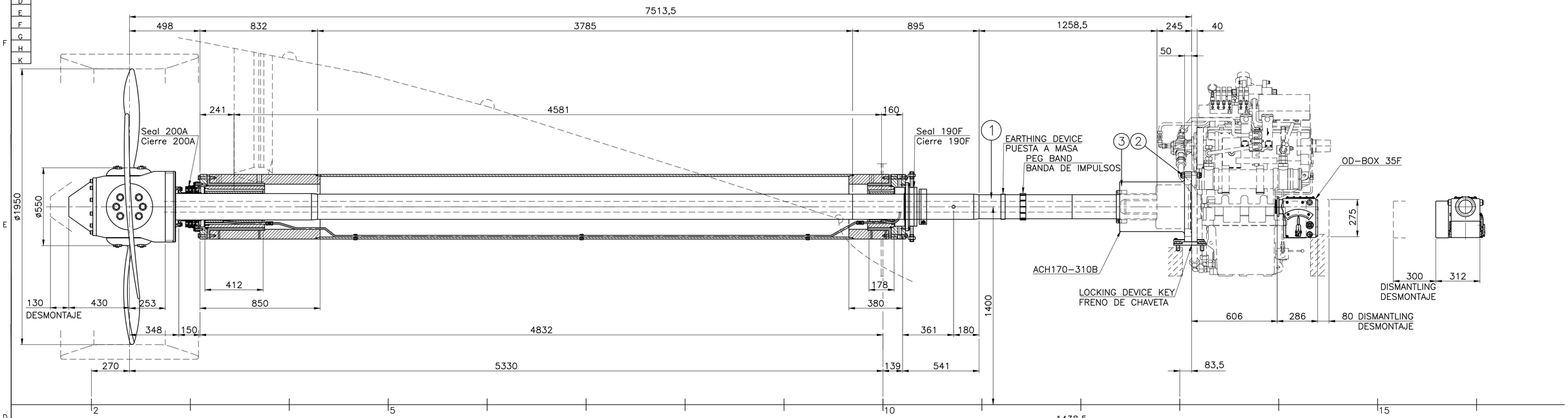

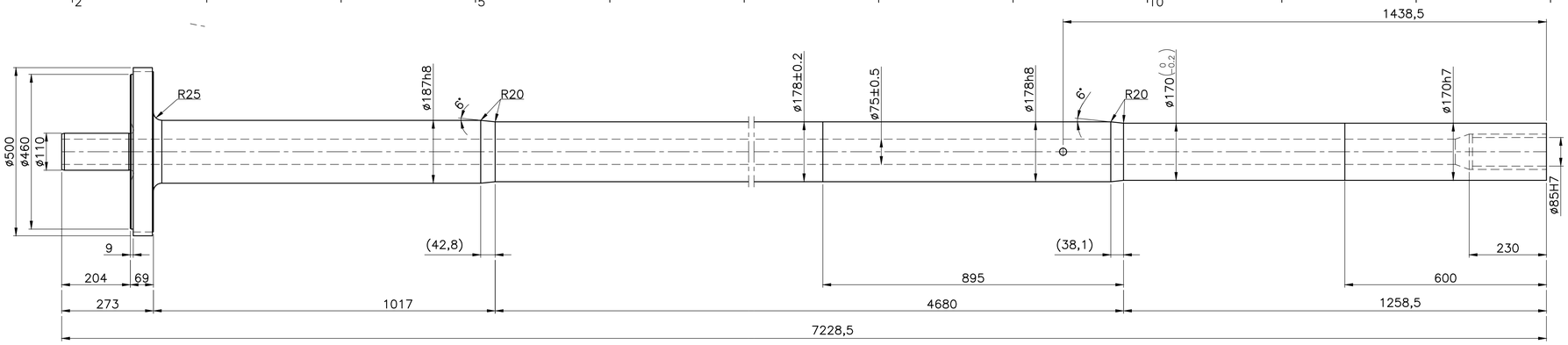

1 PROPELLER SHAFT
EJE PROPULSOR
(SCALE/ESCALA 1:8)

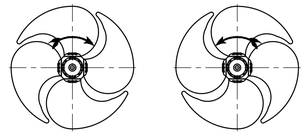

ROTATION SEEING FROM ASTERN
SENTIDO DE GIRO VISTO DESDE POPA

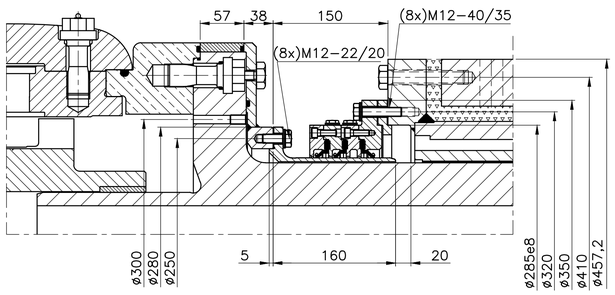

SHAFT FLANGE COVER DETAIL
DETALLE TAPA DE PROTECCIÓN
(SCALE/ESCALA 1:4)

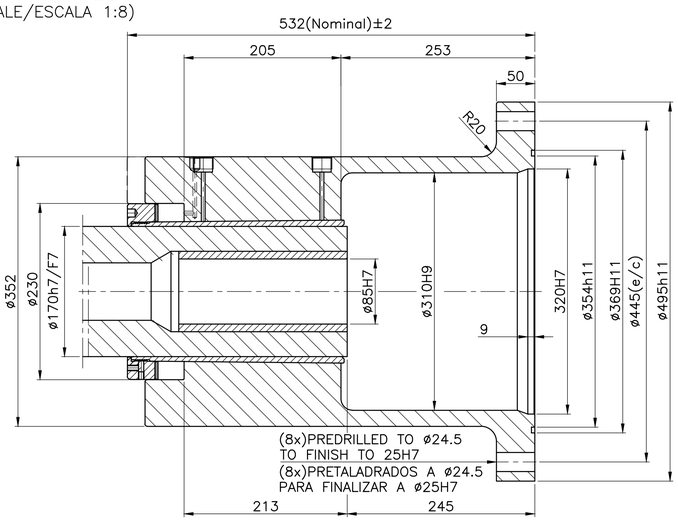

3 ACH170-310B (SCALE/ESCALA 1:4)

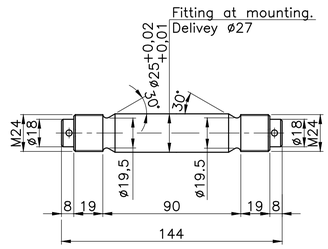

2 FITTING BOLT
PERNO AJSUTADO
(SCALE/ESCALA 1:2)

DATOS DE LA HELICE
PROPELLER DATA

Diametro / Diameter			1950 mm.
Peso / Weight			937 Kg.
Max. Momento de Inercia en Agua P/D=0 (J)= / Max. moment of inertia in Water P/D= 0 Pitch (J)=	176 Kgm2	En aire (J)= / In air (J)=	173 Kgm2
Max. Momento de Inercia en Agua P/D= MCR (J)= / Max. moment of inertia in Water P/D=MCR Pitch (J)=	282 Kgm2		
Material / Material			NiAlBr
Direccion de Rotacion / Direction of Rotation			INWARD
Velocidad de la Helice / Propeller Speed			302.5 r.p.m.
Numero de Palas / Number of Blades			4

DATOS DEL MOTOR PRINCIPAL POR EJE
DATA OF MAIN ENGINE PER SHAFT

Numero: / Number: 1	Tipo: / Type: SF480TA-SP	Marca: / Make: GUASCOR	
Ciclos: / Cycle:	Numero de Cilindros: / Cylinder Number:		
Potencia al Freno a Velocidad Maxima: / Brake Power P at ma. cont. rating:			1268 KW.
Velocidad del motor: / Engine Speed:			1800 r.p.m.
Marca y Tipo del Acoplamiento del Motor / Make and Type Engine Coupling			
Marca y Tipo del Reductor / Make and Type of Gear Reduction			REINTJES LAF 665 (1:5.95)

SOCIEDAD CLASIFICADORA
CLASSIFICATION SOCIETY

BUREAU VERITAS

Clase Hielos / Ice Class: NO

Marca Item	Carga de Rotura Tensile Strenght Min N/mm2	Limite Elastico Yield Point Min N/mm2	Alargamiento Elongation %	Prueba de Impacto Impact Test	Peso Weigh Kg.
1	600	300	18		1230
2	600	400	16		0.5
3	700	640	16		
4					
5					

Construccion / Plant: ASTILLEROS MURUETA C-307

Nº de pedido / Order No./Prod.gr. No.

Peso Total Kg. / Tot.weight kg

Dibujado / Drawn: MC | Comprobado / Checked: MB | Aprobado / Approved: MB

Rugosidad superficie ISO/R 1302 Ra um / Surface texture ISO/R 1302 Ra um

BALIÑO, S.A.
INDUSTRIA AUX. CONSTRUCCION NAVAL
LA GANDARA – CORUJO
APARTADO, 6.052
36280-VIGO
(España)

SHAFTING ARRANGEMENT
D.G.L.E.
HUB 55Ks/4-310B-35F
NÚCLEO 55Ks/4-310B-35F

Escala / Scale: 1:14 A1 | Fecha / Date: 13.06.14
Hoja / Sheet: | de / of: | Plano anterior / Previous drg.: 3025
Plano Nº / Drawing Nº: 4066 | Diseño / Design: | Revision / Revis.: a

ESTE PLANO NO DEBE SER COPIADO NI USADO PARA FABRICACION SIN PERMISO ESCRITO. NO DEBE SER ENTREGADO NI COMUNICADO DE OTRA FORMA A UN TERCERO. POR ESTA INFRACCION SE PROCEDERA LEGALMENTE.
THIS DRAWING MUST NOT BE COPIED NOR USED FOR MANUFACTORING PURPOSES WITHOUT OUR WRITEN PERMISION NEITHER IS TO BE HANDED OVER TO NOR IN OTHER WAY COMMUNICATED TO A THIRD PARTY. INFRINGEMENT WILL LEAD TO PROSECUTION.