Objet du plan : **COFFRET COUPURE D'URGENCE**

Avis Favorable		Favorable Avec Réserves		Avec Réserves		Refusé	

OBSERVATIONS :

DOE

Fiabilisation des installations élec et clim pour la salle informatique de VIL 2

13-21 avenue Pierre Coubertin 69100 Villeurbanne

N° Référence
T-TD15041_050A

MAÎTRE D'OUVRAGE

CNRS
Délégation Rhône Auvergne
2, avenue Albert Einstein, B.P. 61335
T: 04 72 44 56 00 F: 04 72 44 56 99

N° DU PLAN
SCH09
ECHELLE
sans

SCHEMA D'ARMOIRE ELECTRIQUE COFFRET COUPURE D'URGENCE

MANDATAIRE BET Fluide

CAP INGELEC
917, chemin Pierre Drevet
69300 CALUIRE ET CUIRE
Tél. : 04 37 40 00 70 Fax : 04 37 40 00 79

DATE	INDICE	MODIFICATIONS	DESSINE	VERIFIE	APPROUVE
23/02/2016	A	DOE	JVZ	BCL	BCL

X:_TRAVAUX\TD\TD15041 IN2P3 FIAB PHASE 2\DOE\DOE ELEC\3-Schémas\T-TD15041_050A_DOE Coffret CU TC 28-06-2016.dwg

FOLIO	DESIGNATION	MODIFICATION A	B	C	D	E	F	G	H	I	FOLIO	DESIGNATION	MODIFICATION A	B	C	D	E	F	G	H	I
1	PAGE DE GARDE										43										
2	LISTE DES FOLIOS										44										
3	CARACTERISTIQUES GENERALES ET ELECTRIQUES										45										
4	DEPARTS GENERAUX										46										
5	DEPARTS GENERAUX										47										
6	SCHEMA DE COMMANDE										48										
7	SCHEMA DE COMMANDE										49										
8	SCHEMA DE COMMANDE										50										
9	SCHEMA DE COMMANDE										51										
10	SCHEMA DE COMMANDE										52										
11	SCHEMA DE COMMANDE										53										
12	SCHEMA DE COMMANDE										54										
13	SCHEMA DE COMMANDE										55										
14	SCHEMA DE COMMANDE										56										
15	SCHEMA BORNIER XP										57										
16	SCHEMA BORNIER XAU										58										
17	SCHEMA BORNIER XCU										59										
18	SCHEMA BORNIER XCU										60										
19	SCHEMA BORNIER XC										61										
20											62										
21											63										
22											64										
23											65										
24											66										
25											67										
26											68										
27											69										
28											70										
29											71										
30											72										
31											73										
32											74										
33											75										
34											76										
35											77										
36											78										
37											79										
38											80										
39											81										
40											82										
41											83										
42											84										

CARACTERISTIQUES GENERALES

DIMENSIONS : 1230(h)x600(L)x180(p)

IP : 31 Clé N° : – Couleur RAL : RAL 9001

Porte : Sans

ENVELOPPE : Coffret IP31 IK07

BORNIER : Bornier (Haut)

PRESSES ETOUPES : Passe câble

Arret d'Urgence : –

Réserves NON Equipées : 50 %

Réserves Equipées : 0 %

Repérages équipements

Etiquettes dilophane gravées

Tableau : Fond Noir	Texte Blanc
Colonne : Fond Noir	Texte Blanc
Départs : Fond Noir	Texte Blanc
Ondulé : Fond Jaune	Texte Noir

Divers :

CARACTERISTIQUES ELECTRIQUES

TABLEAU AMONT : TD SAFETY / TGBT 1

COLONNE DE DISTRIBUTION : –

REGIME DE NEUTRE : TNS

TENSION NOMINALE : 230V V

Icc3 MAX : – kA

Icc1 MAX : 7 kA

FREQUENCE : 50 Hz

Arrivées / Départs

Arrivée –> Sur Bornier 400V

Départ –> Sur Bornier 400V

Bornier BNP : Puissance / Bornes normales

Bornier XC : Commande / Bornes normales

Couleurs Filerie

Puissance Ph.1 – Ph.2 – Ph.3 :	Marron – Noir – Rouge
Neutre :	Bleu Clair
PE/PEN :	Vert/Jaune
Télécommande PH :	Rouge
N :	Bleu
Retour :	Noir
GTC :	Blanc
BT PH :	Violet
N :	Gris
= + :	Rouge
– :	Bleu Foncé
U EXT. ARM. :	Orange Manchon couleur N et PH

TENSION: 230V	ICC MONO: 7 kA	ICC TRI: -	REGIME DE NEUTRE: TNS / TNS

SCHEMA UNIFILAIRE

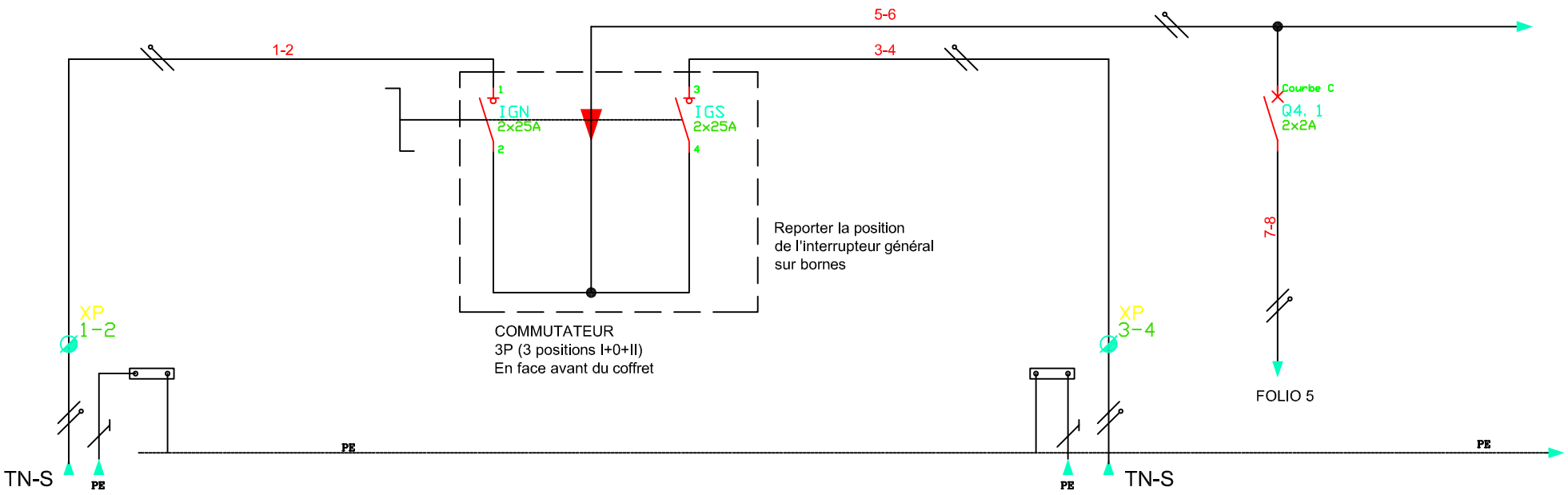

DEPART									
DESIGN.		DEPUIS TD SAFETY/SECURITY		DEPUIS TD SAFETY	DEPUIS TGBT 1		DEPUIS TGBT 1	PRISE DE TENSION RESEAU / VOYANTS	
REPERE		TD SAFETY					TGBT1		
P									
I	L1								
	L2								
	L3								
Cable	L (m)	5					20		
	S(mm²)	3G1. 5					3G2. 5		
	Type	U1000R□2V					U1000R□2V		

APPAREIL																							
TYPE																							
N.POLES																							
CALIBRE																							
Irth.																							
Irth./Inth																							
Irmagn.																							
Δ(mA)/ts																							
U-BOBINE																							
OBSERVATIONS																							

A	DOE	D		G		CAP INGELEC	Aff FIABILISATION VIL2	TABLEAU	COFFRET CU	PL: SCH09	Folio
B		E		H				SITUATION			4
C		F		I			N: T-TD15041	DES.FOLIO	DEPARTS GENERAUX	Le: 30-03-2016	19

TENSION: 3x400/230V	ICC MONO: 7 kA	ICC TRI: -	REGIME DE NEUTRE: TNS

SCHEMA UNIFILAIRE

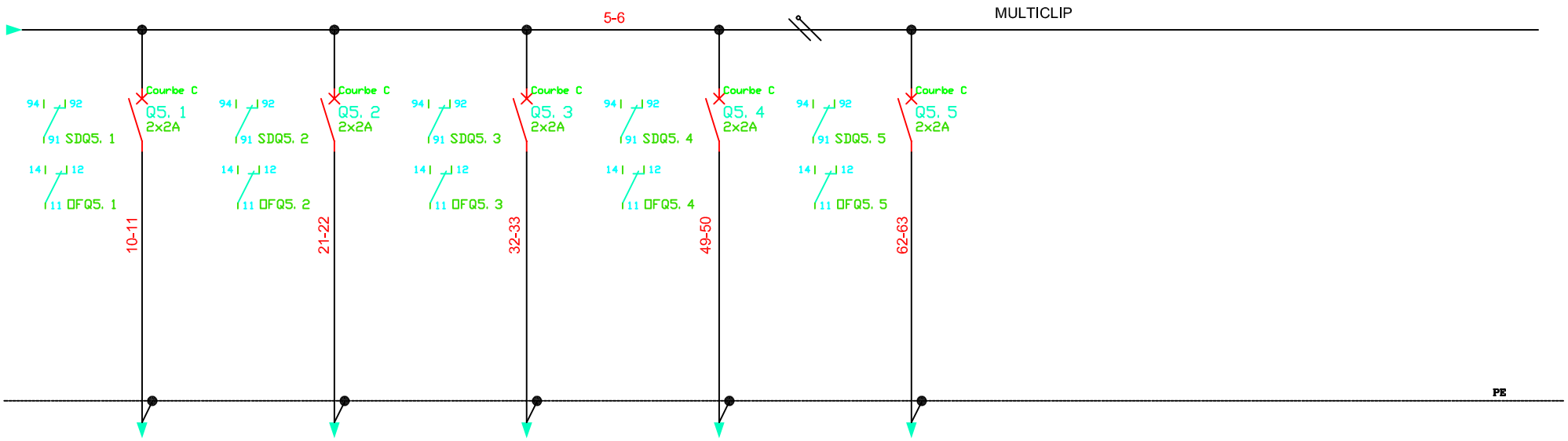

DEPART

DESIGN.	CU. TRANFO LOCAL CHAINE 1	CU. TRANFO LOCAL CHAINE 2	CU. TGBT LOCAL CHAINE 1	CU. TGBT LOCAL CHAINE 2	CU. SALLE INFO			
REPERE								
P								
I L1								
I L2								
I L3								
Cable L (m)								
Cable S(mm²)								
Cable Type								
APPAREIL	DISJ	DISJ	DISJ	DISJ	DISJ			
TYPE	C60N	C60N	C60N	C60N	C60N			
N.POLES	2P2D	2P2D	2P2D	2P2D	2P2D			
CALIBRE	2A	2A	2A	2A	2A			
Irth.								
Irth./Inth								
Irmagn.								
Δ(mA)/ts								
U-BOBINE								
OBSERVATIONS								

A	DOE	D		G		CAP INGELEC	Aff FIABILISATION VIL2	TABLEAU	COFFRET CU	PL: SCH09	Folio
B		E		H				SITUATION			5/19
C		F		I			N: T-TD15041	DES.FOLIO	DEPARTS GENERAUX	Le: 30-03-2016	

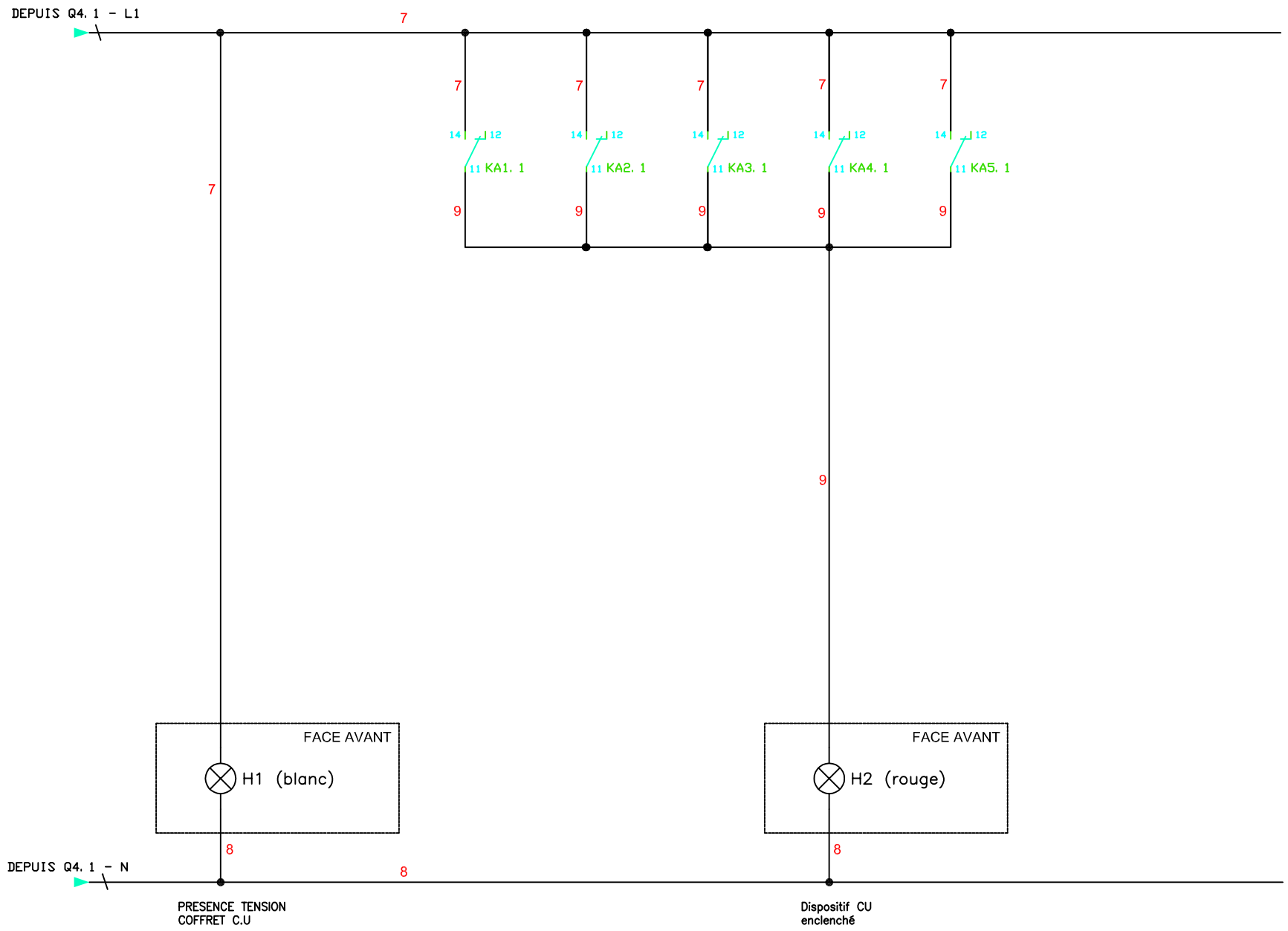

A	DOE	D		G		Aff FIABILISATION VIL2	TABLEAU SITUATION DES.FOLIO	COFFRET CU	PL: SCH09
B		E		H		N : T-TD15041		SCHEMA DE COMMANDE	Le: 30-03-2016
C		F		I					Folio 6/19

CAP INGELEC

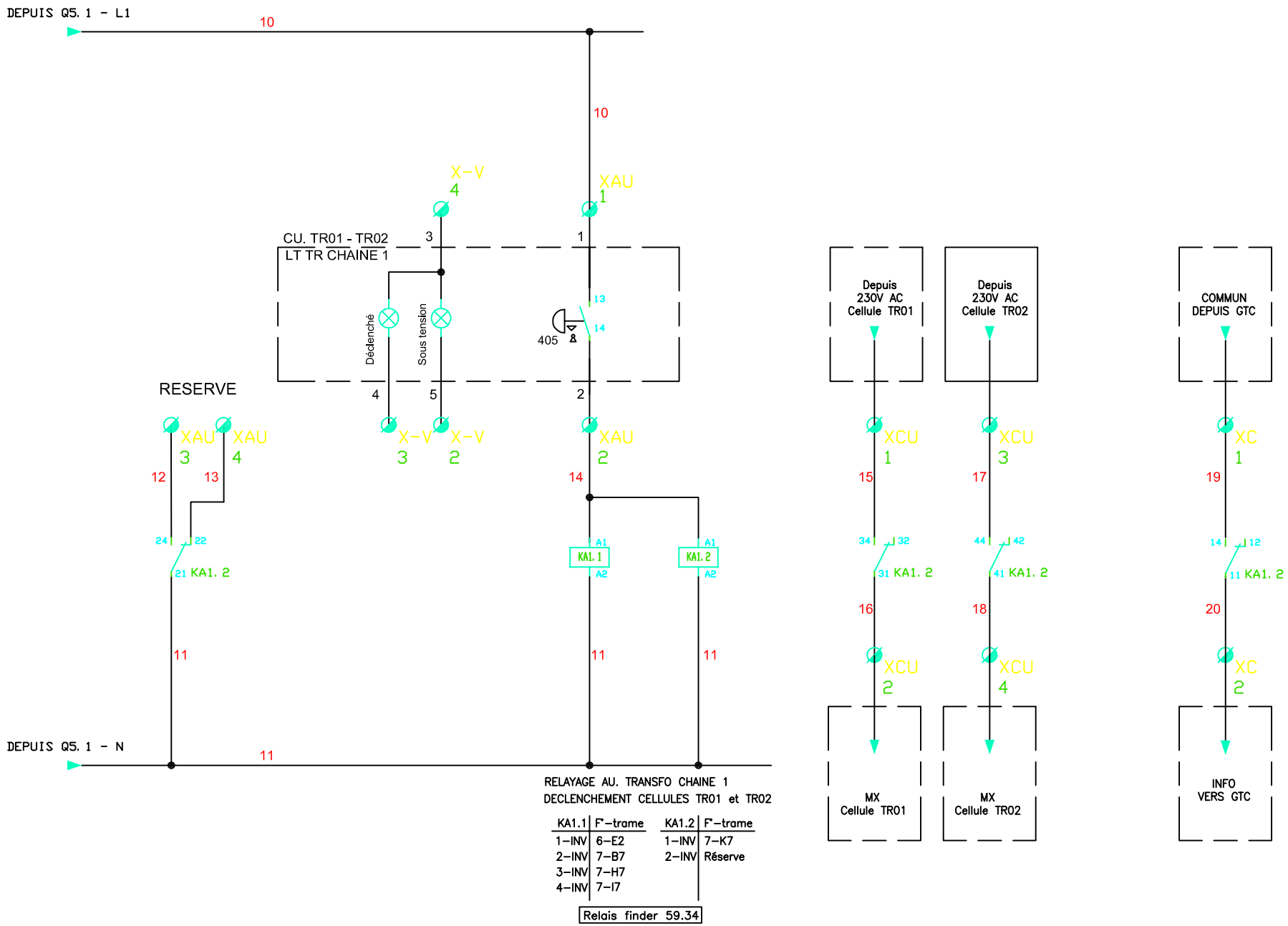

RELAYAGE AU. TRANSFO CHAINE 1
DECLENCHEMENT CELLULES TR01 et TR02

KA1.1	F'-trame
1-INV	6-E2
2-INV	7-B7
3-INV	7-H7
4-INV	7-I7

KA1.2	F'-trame
1-INV	7-K7
2-INV	Réserve

Relais finder 59.34

A	DOE	D		G		CAP INGELEC	Aff FIABILISATION VIL2	TABLEAU SITUATION DES.FOLIO	COFFRET CU	PL: SCH09	Folio
B		E		H							7/19
C		F		I			N: T-TD15041		SCHEMA DE COMMANDE	Le: 30-03-2016	

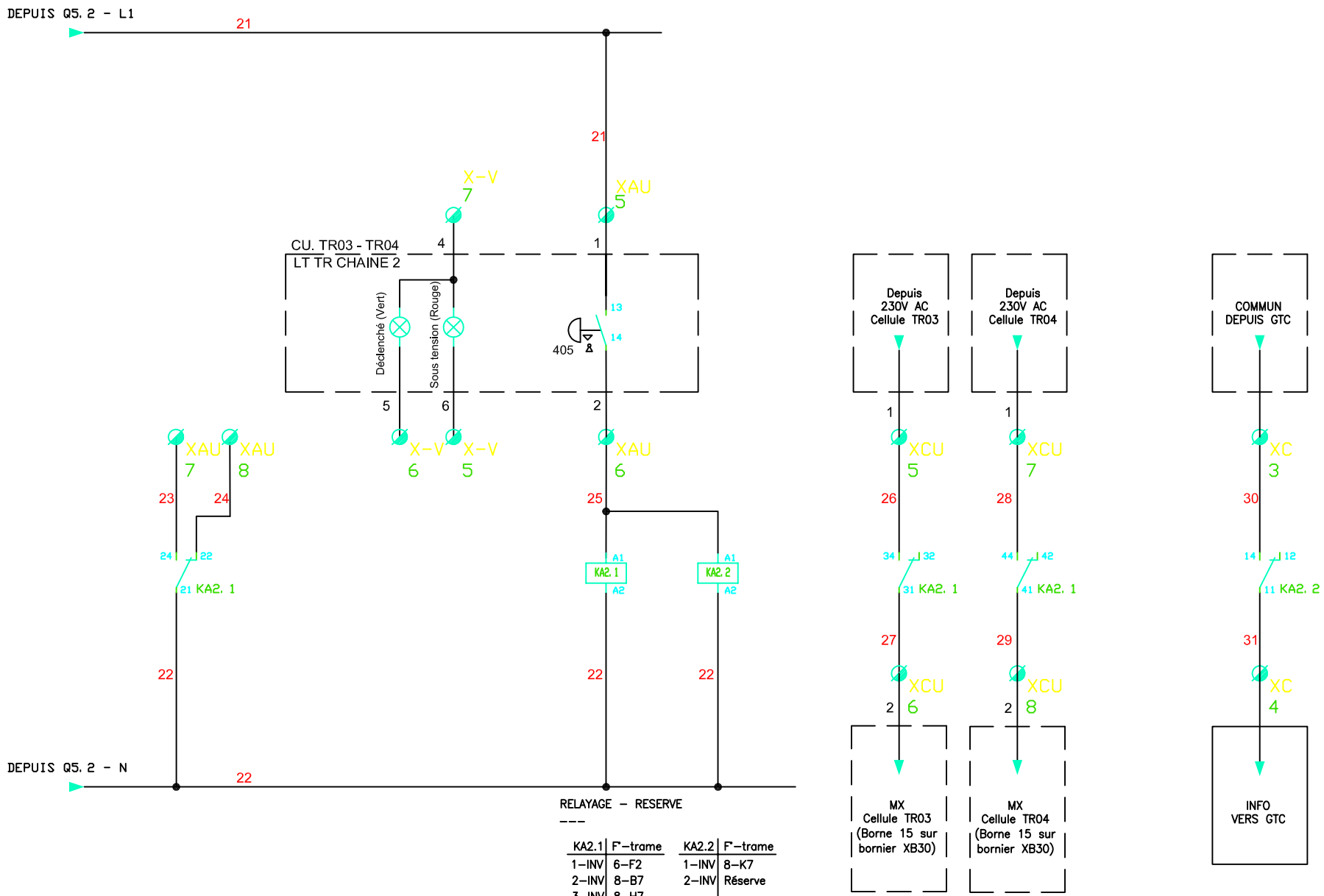

RELAYAGE – RESERVE

KA2.1	F'-trame
1-INV	6-F2
2-INV	8-B7
3-INV	8-H7
4-INV	8-I7

KA2.2	F'-trame
1-INV	8-K7
2-INV	Réserve

Relais finder 59.34

A	DOE	D		G	CAP INGELEC	Aff FIABILISATION VIL2	TABLEAU	COFFRET CU	PL: SCH09
B		E		H			SITUATION		Folio 8/19
C		F		I		N: T-TD15041	DES.FOLIO	SCHEMA DE COMMANDE	Le: 30-03-2016

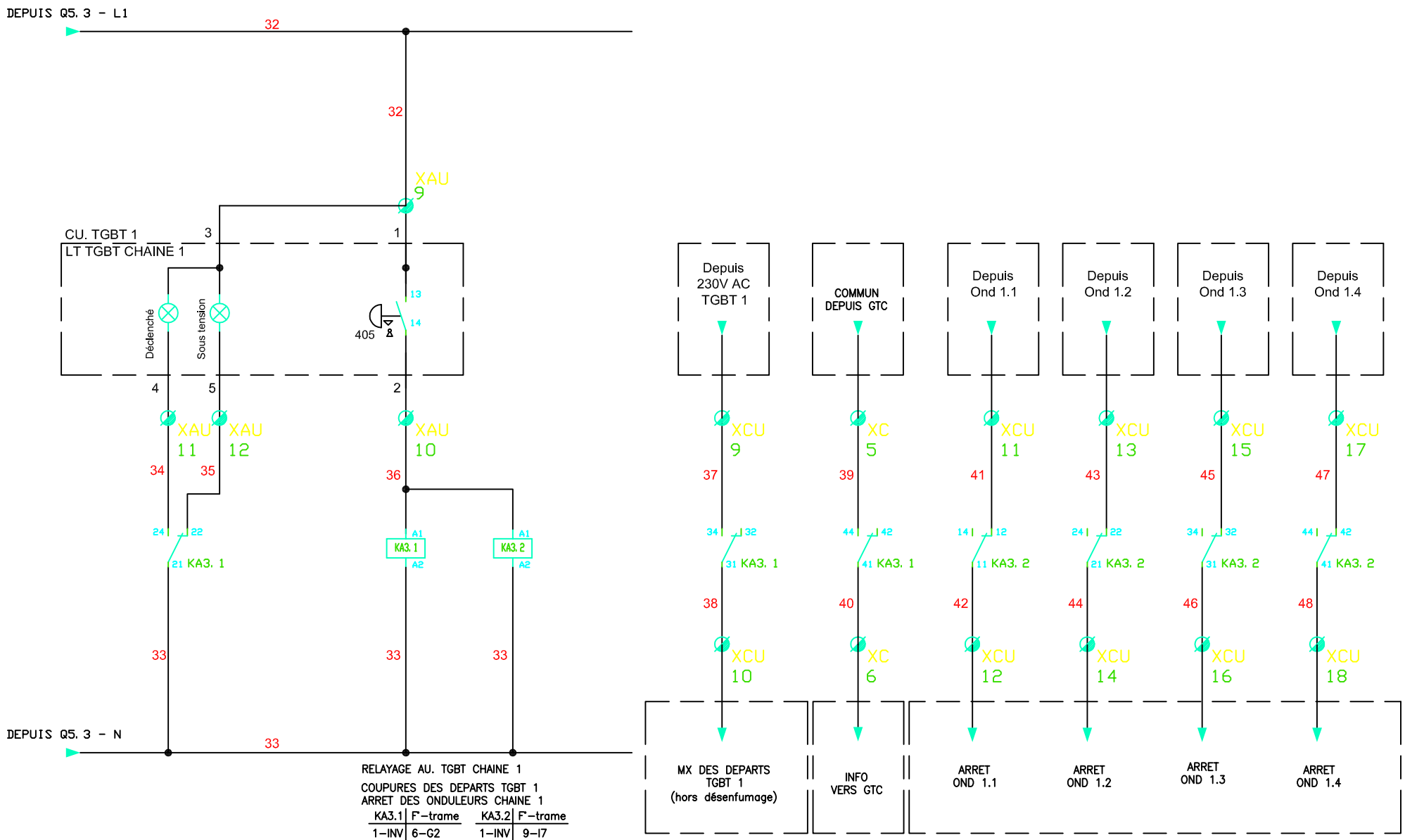

RELAYAGE AU. TGBT CHAINE 1

COUPURES DES DEPARTS TGBT 1
ARRET DES ONDULEURS CHAINE 1

KA3.1	F'-trame	KA3.2	F'-trame
1-INV	6-G2	1-INV	9-I7
2-INV	9-B7	2-INV	9-J7
3-INV	9-G7	3-INV	9-K7
4-INV	9-H7	4-INV	9-L7

Relais finder 59.34

A	DOE	D		G	CAP INGELEC	Aff FIABILISATION VIL2	TABLEAU	COFFRET CU	PL: SCH09	Folio
B		E		H			SITUATION			9/19
C		F		I		N: T-TD15041	DES.FOLIO	SCHEMA DE COMMANDE	Le: 30-03-2016	

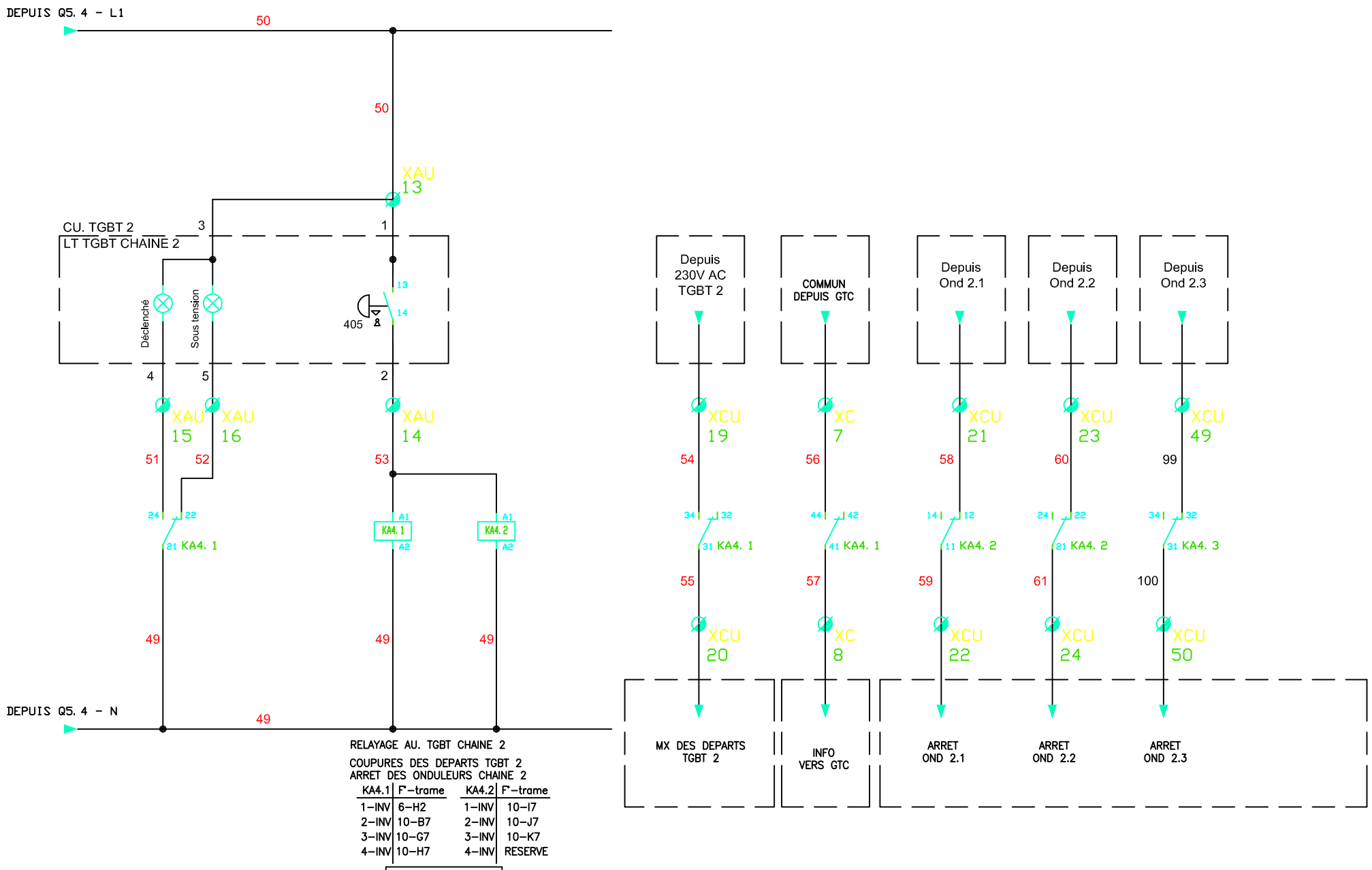

KA4.1	F°-trame	KA4.2	F°-trame
1-INV	6-H2	1-INV	10-I7
2-INV	10-B7	2-INV	10-J7
3-INV	10-G7	3-INV	10-K7
4-INV	10-H7	4-INV	RESERVE

A	DOE	D		G			
B		E		H			
C		F		I			

CAP INGELEC

Aff FIABILISATION VIL2

N : T-TD15041

TABLEAU SITUATION DES.FOLIO

COFFRET CU

SCHEMA DE COMMANDE

PL: SCH09

Le: 30-03-2016

Folio 10/19

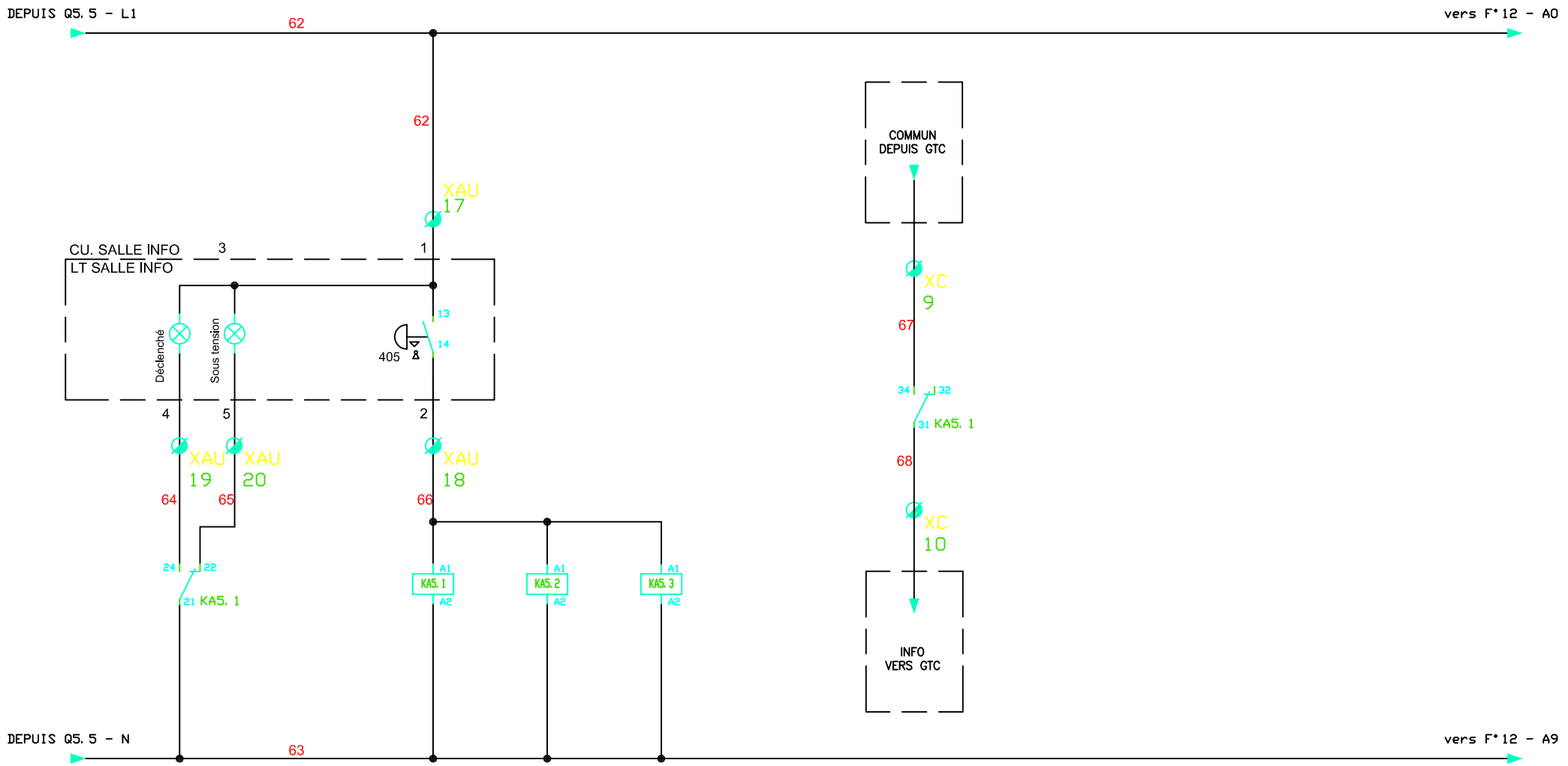

RELAYAGE AU. SALLE INFO
COUPURES DES DEPARTS CANALIS TGHQ 1 ET 2

KA5.1	F°-trame
1-INV	6-I2
2-INV	11-B7
3-INV	11-H7
4-INV	RESERVE

KA5.2	F°-trame
1-INV	12-A4
2-INV	12-C4
3-INV	12-E4
4-INV	12-G8

KA5.3	F°-trame
1-INV	12-I8
2-INV	12-K8
3-INV	RESERVE
4-INV	RESERVE

Relais finder 59.34

A	DOE	D		G		CAP INGELEC	Aff FIABILISATION VIL2	TABLEAU SITUATION DES.FOLIO	COFFRET CU
B		E		H					
C		F		I			N : T-TD15041		SCHEMA DE COMMANDE

PL: SCH09
Le: 30-03-2016
Folio 11/19

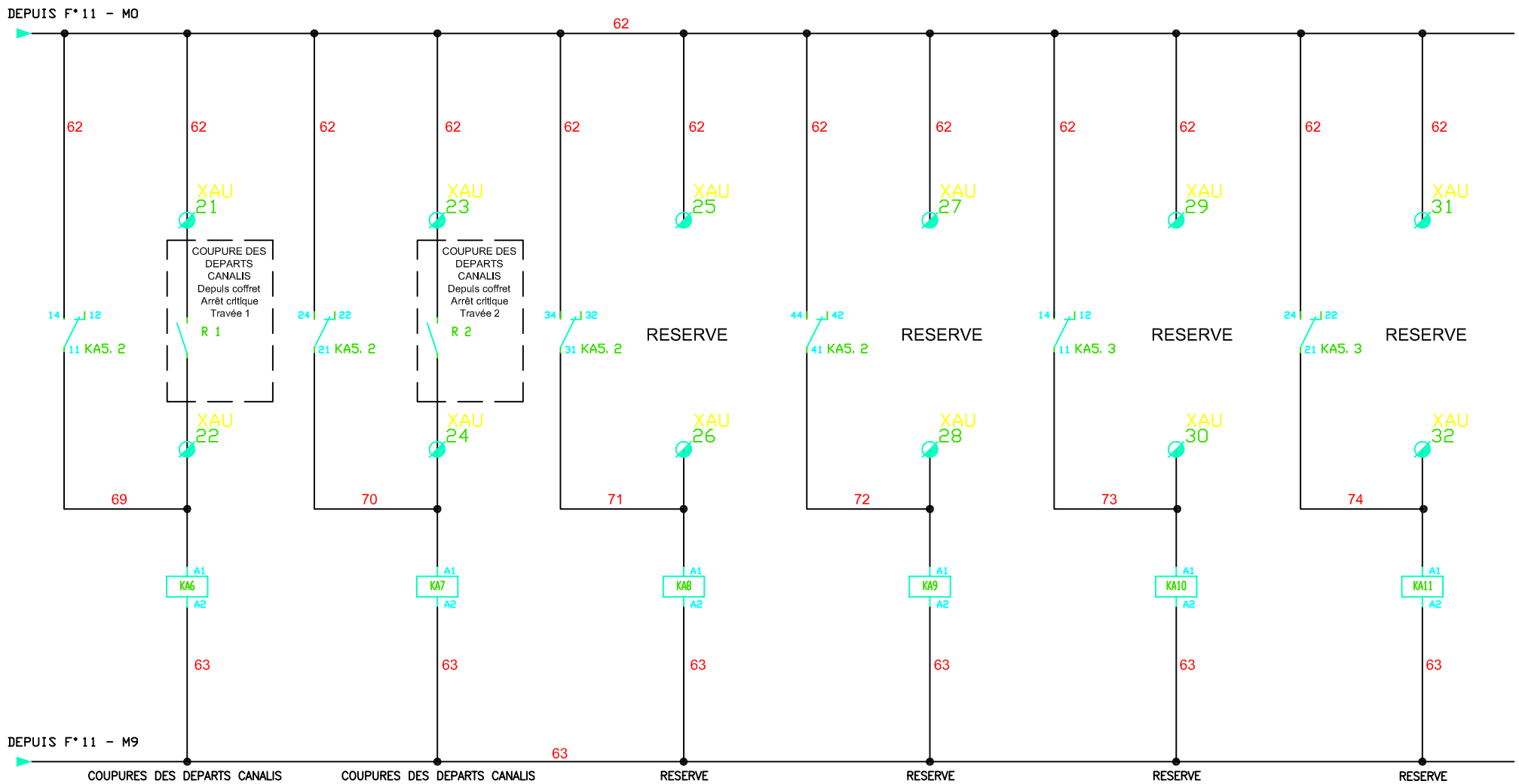

KA6	F°-trame
1-INV	13-A2
2-INV	13-C2
3-INV	RESERVE
4-INV	RESERVE

KA7	F°-trame
1-INV	13-F2
2-INV	13-H2
3-INV	RESERVE
4-INV	RESERVE

KA8	F°-trame
1-INV	13-J2
2-INV	13-L2
3-INV	RESERVE
4-INV	RESERVE

KA9	F°-trame
1-INV	13-A8
2-INV	13-C8
3-INV	RESERVE
4-INV	RESERVE

KA10	F°-trame
1-INV	13-F8
2-INV	13-H8
3-INV	RESERVE
4-INV	RESERVE

KA11	F°-trame
1-INV	13-J8
2-INV	13-L8
3-INV	RESERVE
4-INV	RESERVE

A	DOE	D		G		CAP INGELEC	Aff FIABILISATION VIL2	TABLEAU SITUATION DES.FOLIO	COFFRET CU	PL: SCH09	Folio
B		E		H							12/19
C		F		I			N : T-TD15041		SCHEMA DE COMMANDE	Le: 30-03-2016	

RELAYAGE AU.SALLE INFO
+ COFFRET ARRET CRITIQUE CANALIS ALLEE A/B

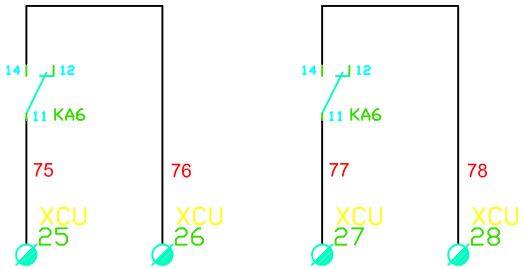

COUPURE DES DEPARTS
CANALIS Travée 1
TGHQ 1 Cellule 4
(Chaîne contact MX)

COUPURE DES DEPARTS
CANALIS - Réserve
(Chaîne contact MX)

RELAYAGE AU.SALLE INFO
+ COFFRET ARRET CRITIQUE CANALES ALLEE C/D

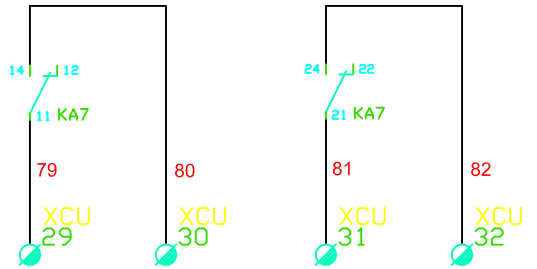

COUPURE DES DEPARTS
CANALIS Travée 2
TGHQ 1 Cellule 5
(Chaîne contact MX)

COUPURE DES DEPARTS
CANALIS 13-14-15-16
Travée 2
TGHQ 2 Cellule 5
(Chaîne contact MX)

RESERVE

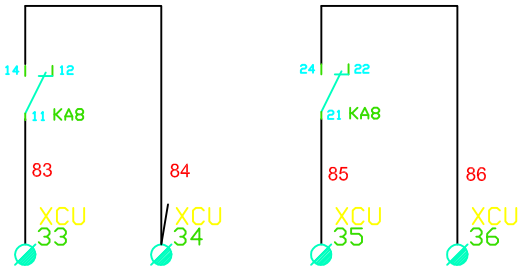

RESERVE

RESERVE

RESERVE

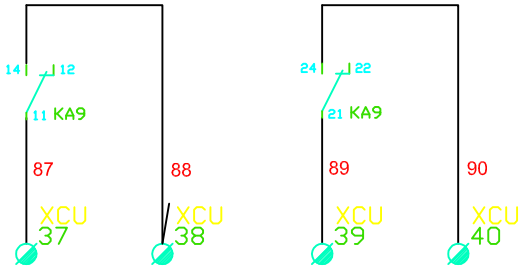

RESERVE

RESERVE

RESERVE

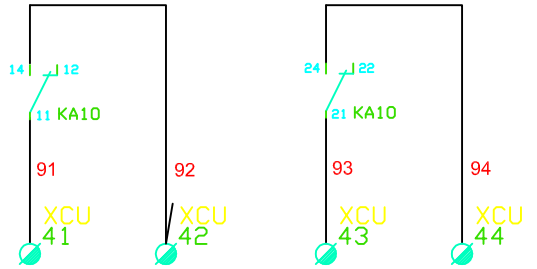

RESERVE

RESERVE

RESERVE

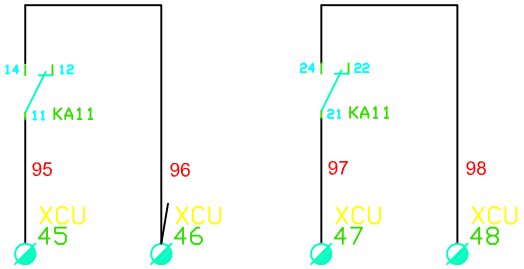

RESERVE

RESERVE

A	DOE	D		G		CAP INGELEC	Aff FIABILISATION VIL2	TABLEAU SITUATION DES.FOLIO	COFFRET CU	PL: SCH09	Folio
B		E		H							13
C		F		I			N : T-TD15041		SCHEMA DE COMMANDE	Le: 30-03-2016	19

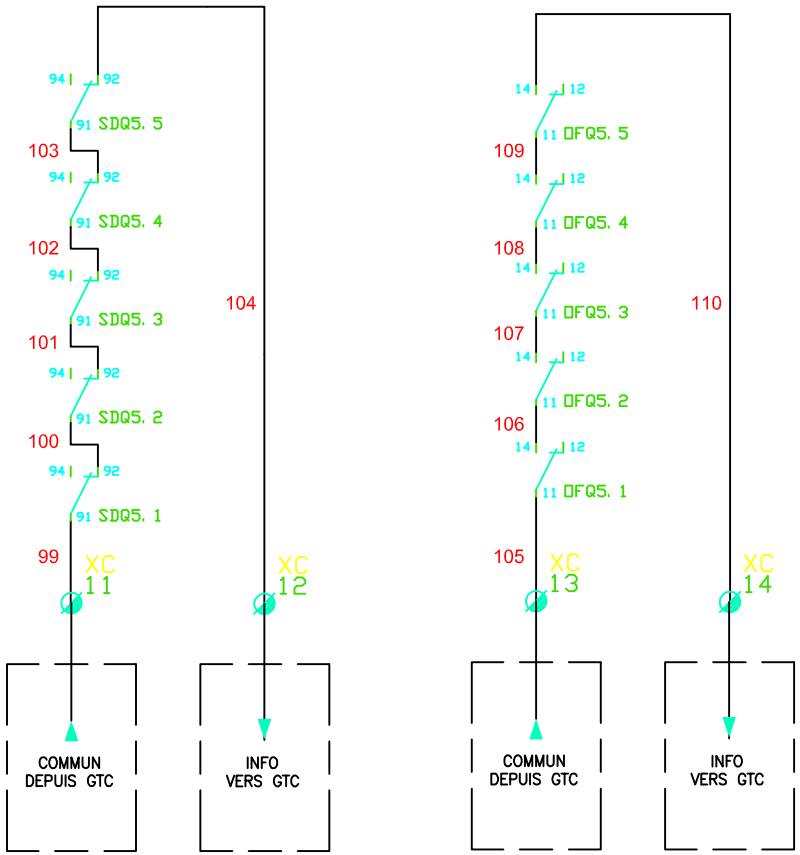

SYNTHESE DEFAUT ARMOIRE

SYNTHESE O/F AUXILIAIRE

A	DOE	D		G		CAP INGELEC	Aff FIABILISATION VIL2	TABLEAU SITUATION DES.FOLIO	COFFRET CU	PL: SCH09	Folio
B		E		H							14
C		F		I			N : T-TD15041		SCHEMA DE COMMANDE	Le: 30-03-2016	19

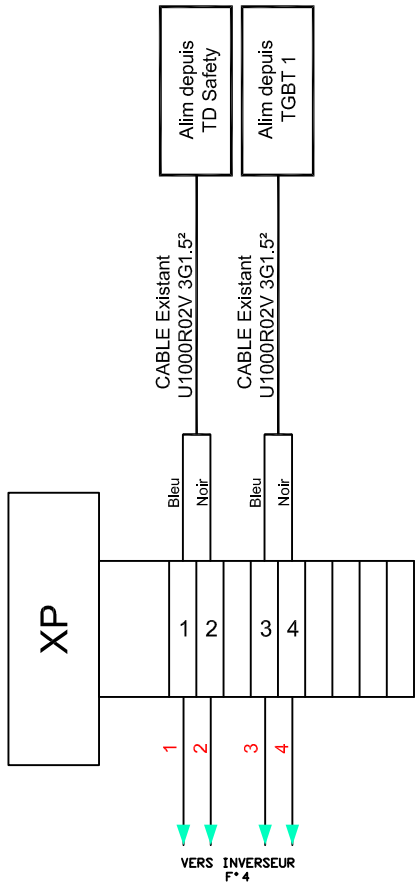

A	DOE	D		G		CAP INGELEC	Aff FIABILISATION VIL2	TABLEAU SITUATION DES.FOLIO	COFFRET CU
B		E		H					
C		F		I			N : T-TD15041		SCHEMA BORNIER XP

PL: SCH09

Le: 30-03-2016

Folio 15/19

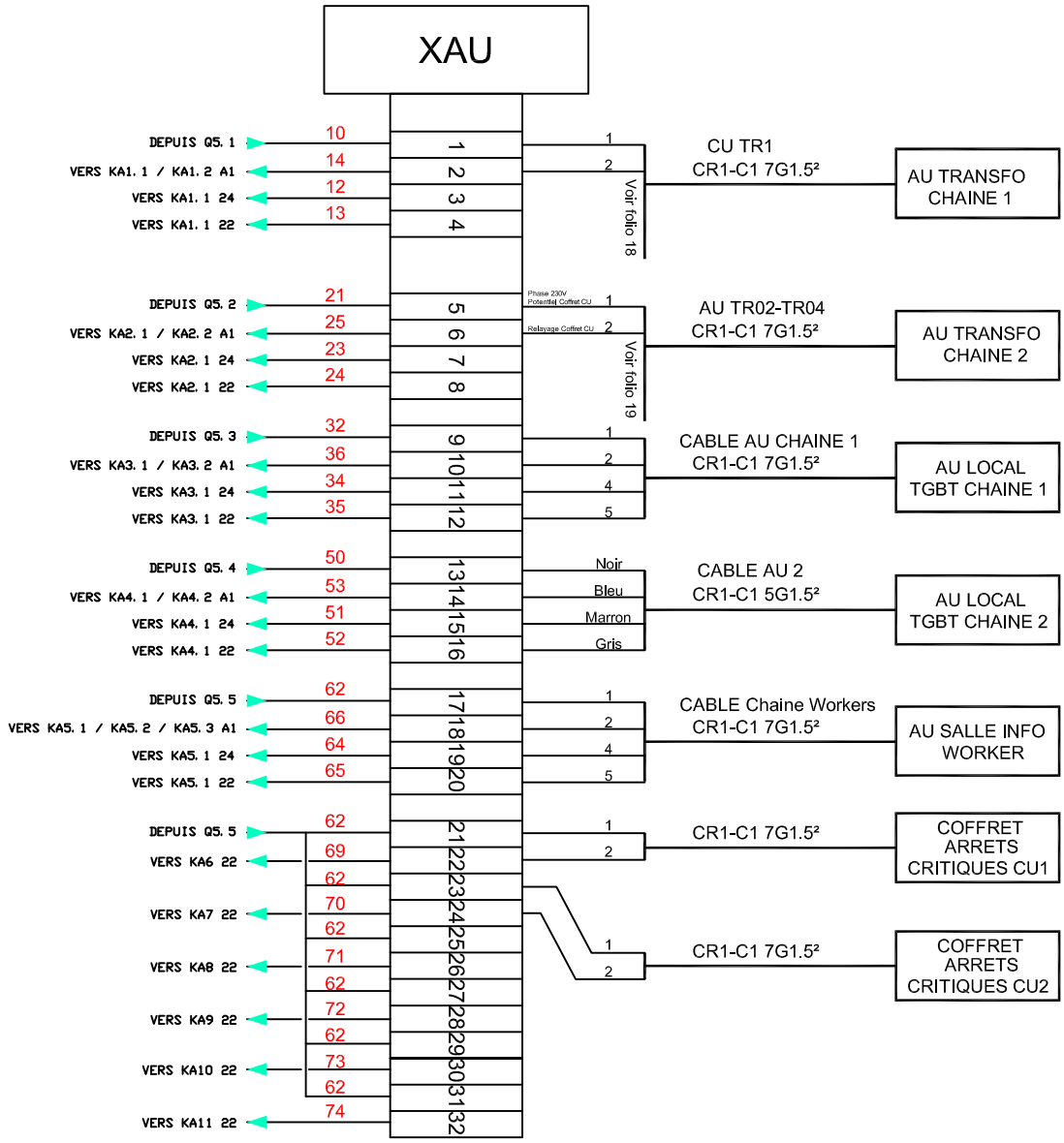

DOE

CAP INGELEC

Aff FIABILISATION VIL2

N : T-TD15041

TABLEAU SITUATION DES.FOLIO

COFFRET CU

SCHEMA BORNIER XAU

PL : SCH09

Le : 30-03-2016

Folio 16/19

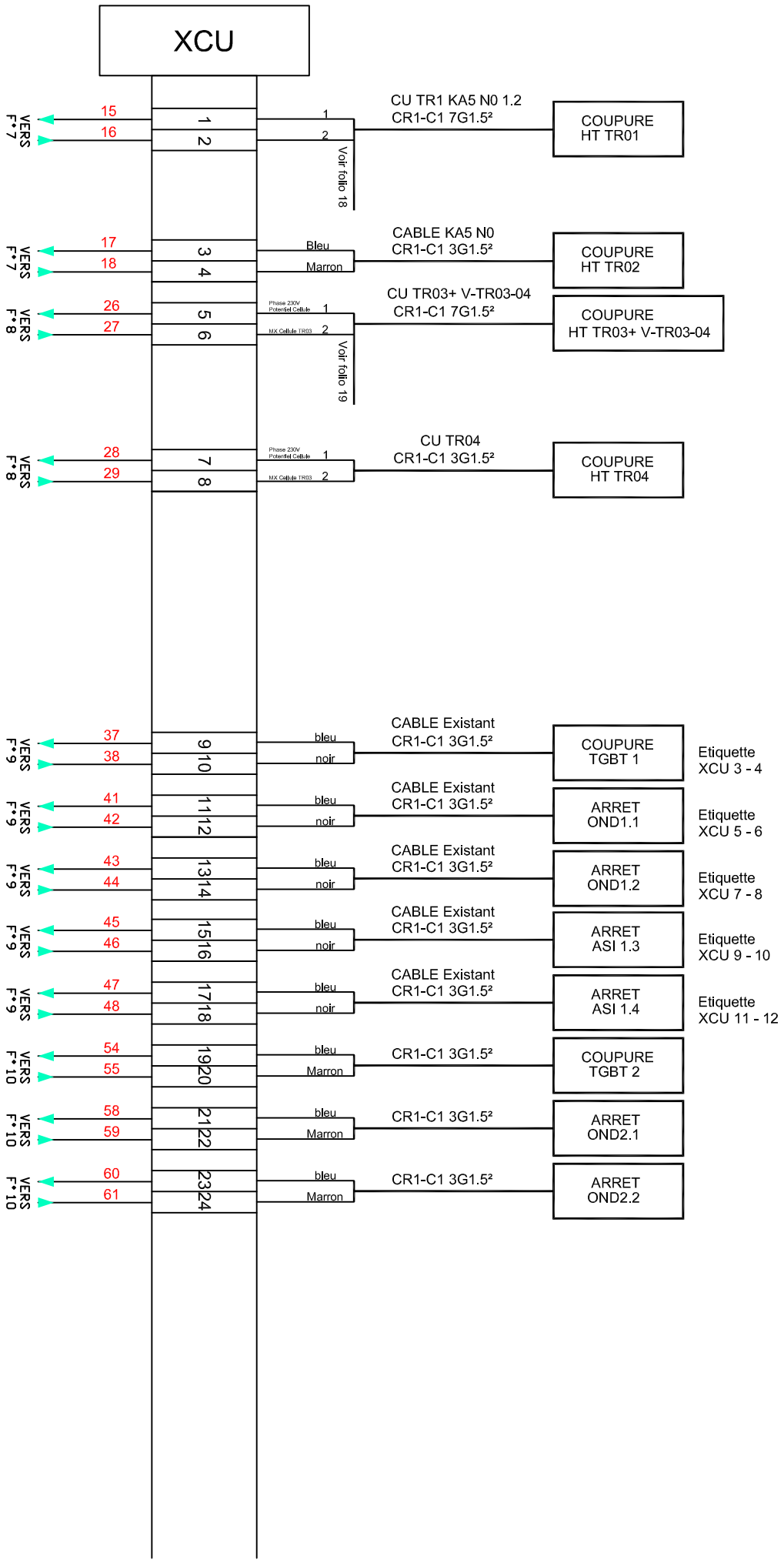

DOE

CAP INGELEC

Aff FIABILISATION VIL2

N : T-TD15041

TABLEAU SITUATION DES.FOLIO

COFFRET CU

SCHEMA BORNIER XCU

PL : SCH09

Le : 30-03-2016

Folio 17/19

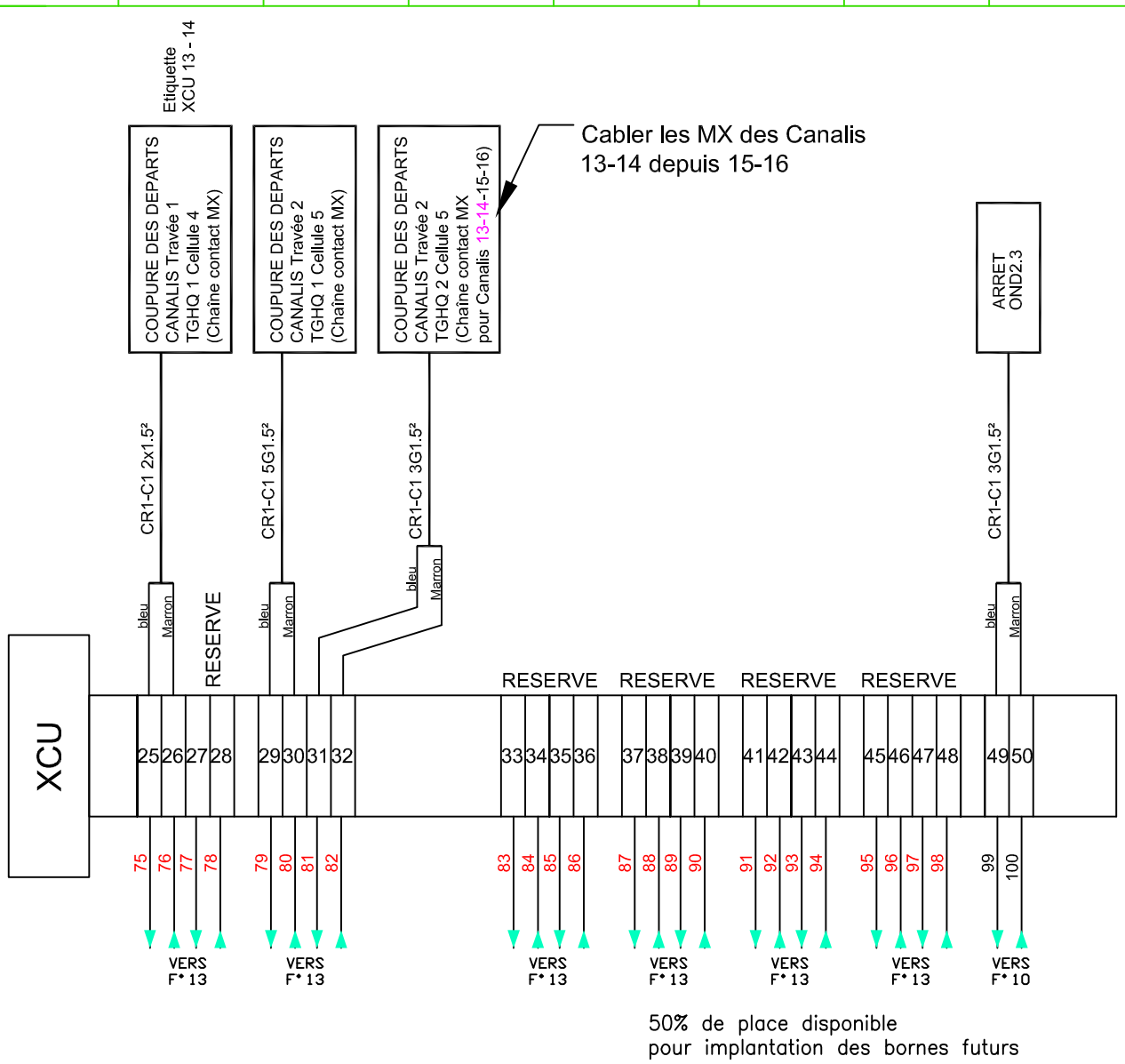

50% de place disponible
pour implantation des bornes futurs

A	DOE	D		G		Aff FIABILISATION VIL2	TABLEAU SITUATION DES.FOLIO	COFFRET CU	PL: SCH09	Folio
B		E		H					
C		F		I		N: T-TD15041		SCHEMA BORNIER XCU	Le: 30-03-2016	18/19

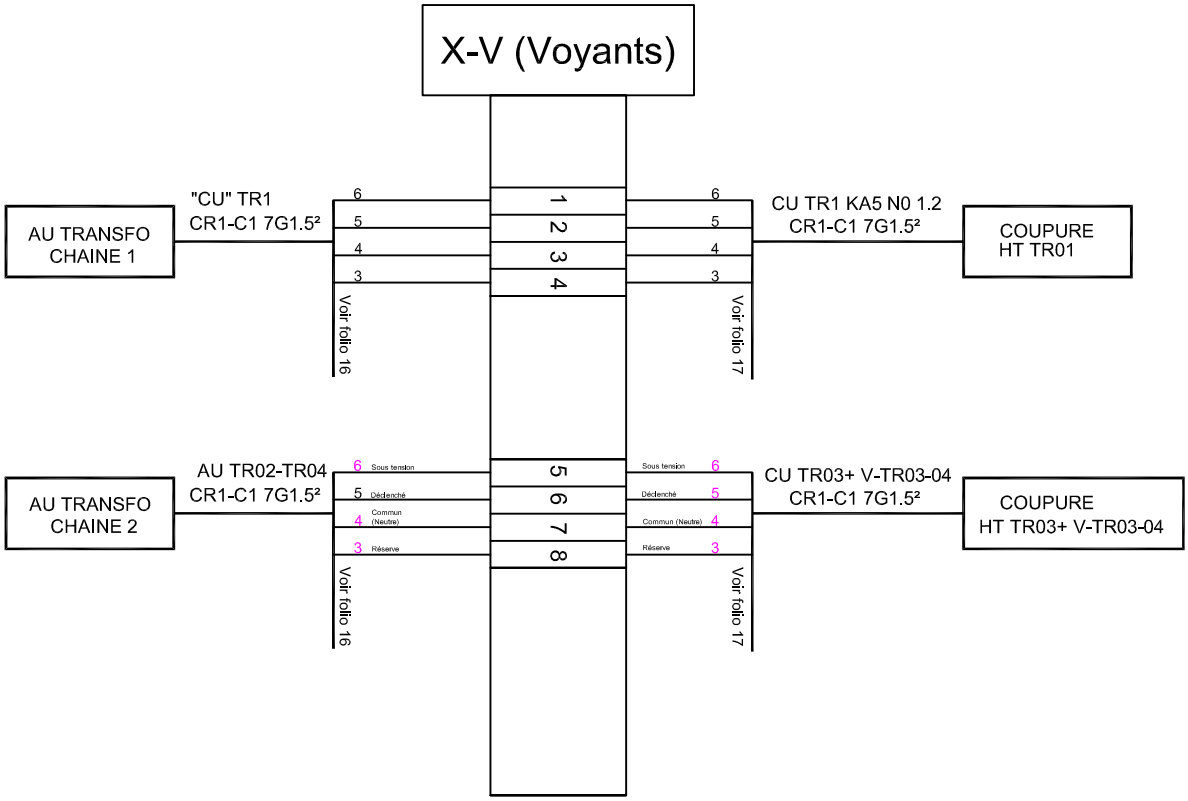

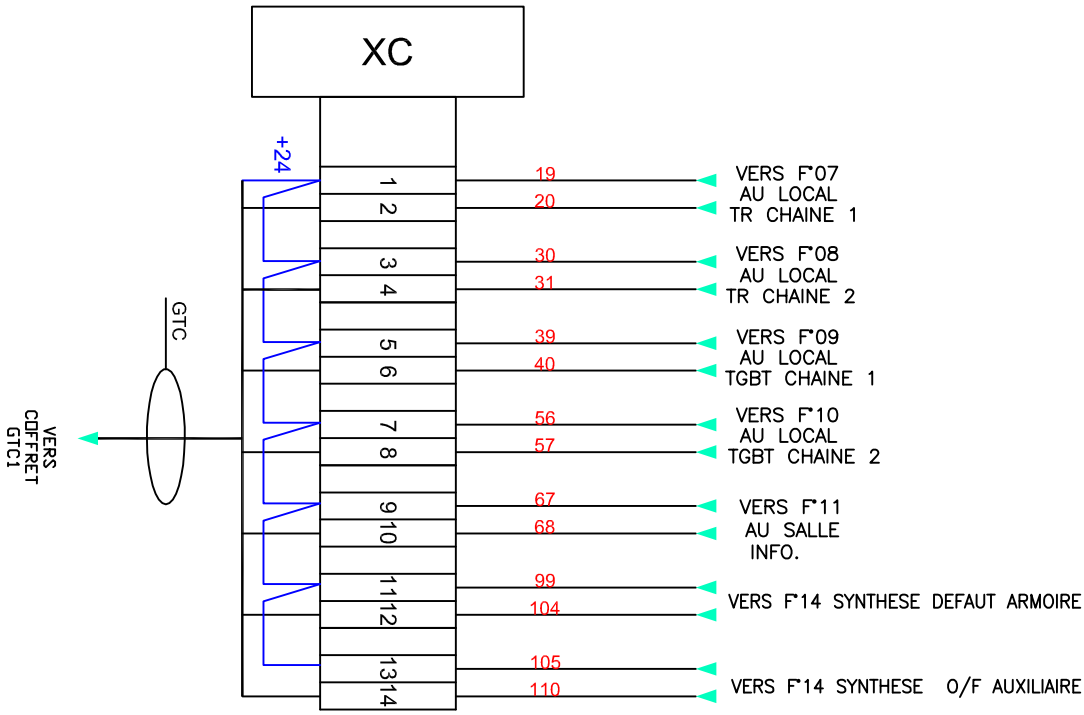

DOE

CAP INGELEC

Aff FIABILISATION VIL2

N : T-TD15041

TABLEAU

SITUATION

DES.FOLIO

COFFRET CU

SCHEMA BORNIER XC

PL : SCH09

Le: 30-03-2016

Folio 19/19