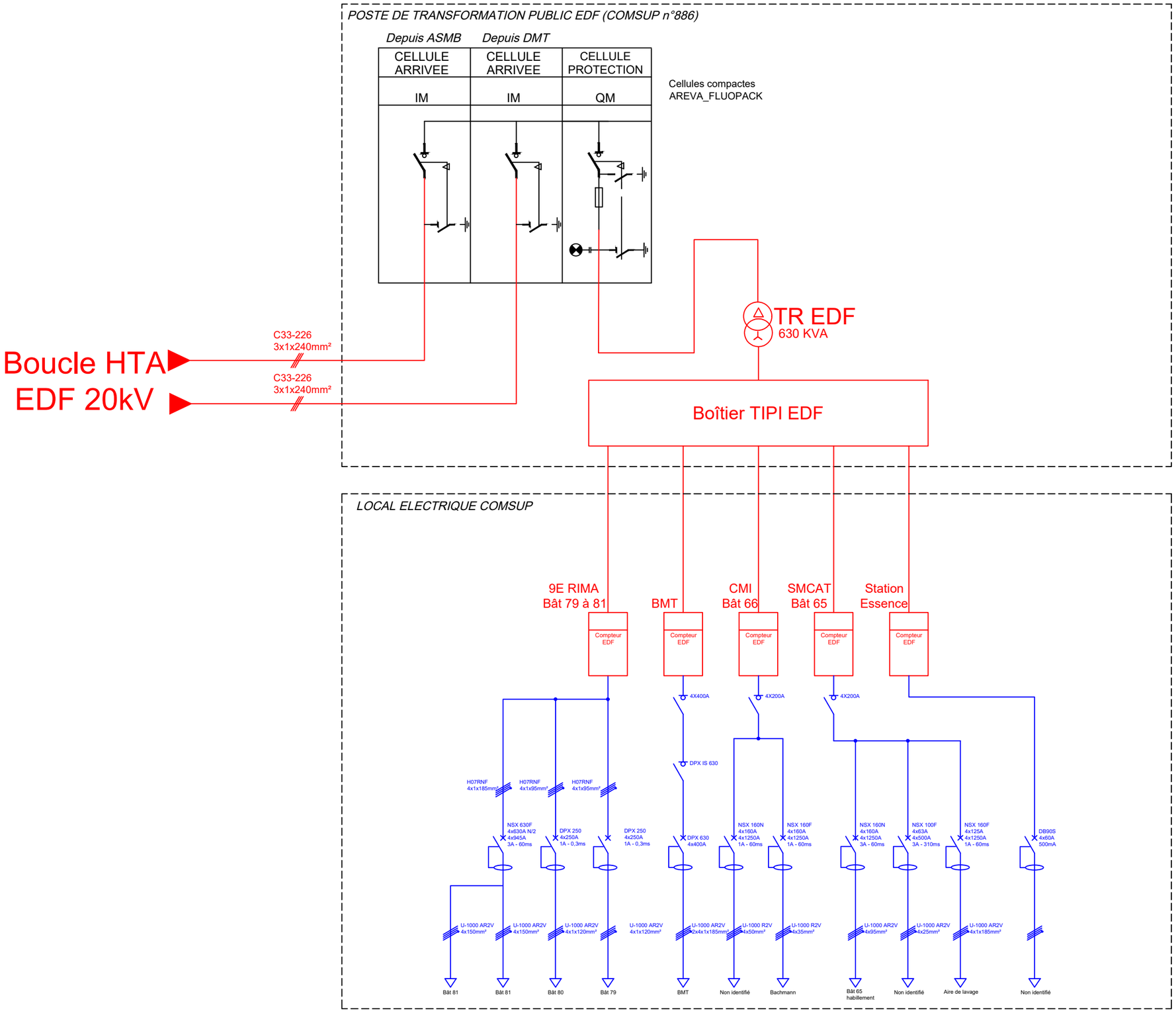

K:\LOGOS\LAGE-Guyane-horizontal.jpg	MINISTERE DES ARMEES - Cayenne GUYANE Création d'une boucle HTA	Installation existante poste public COMSUP Poste COMSUP n°886	Date : Avril 2025 PHASE : DCE Echelle : -	SY-EL-01