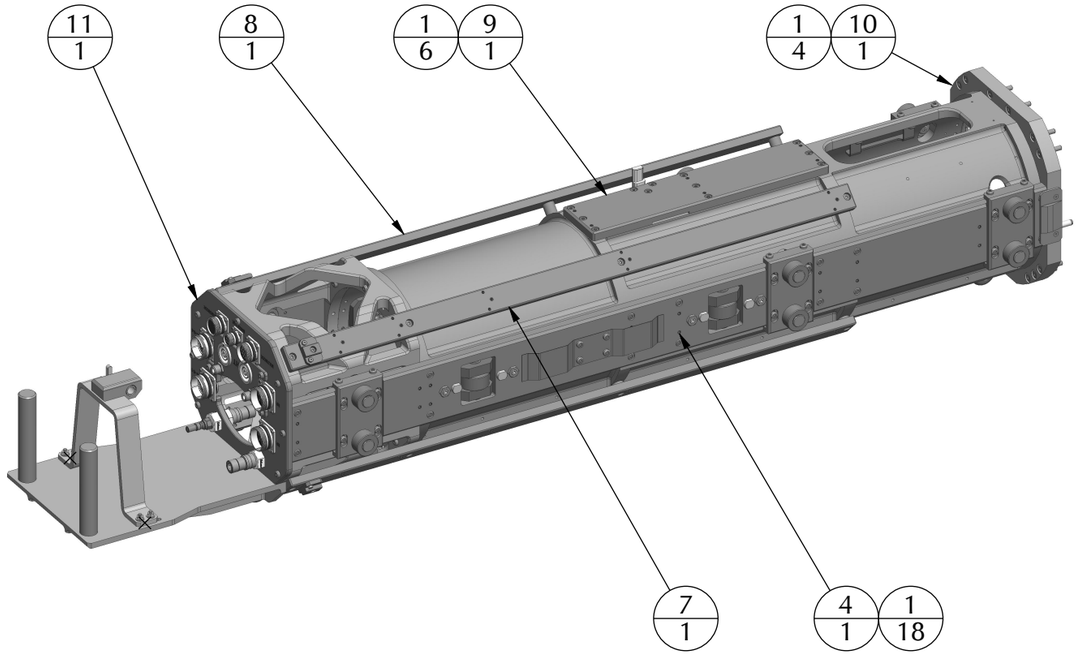

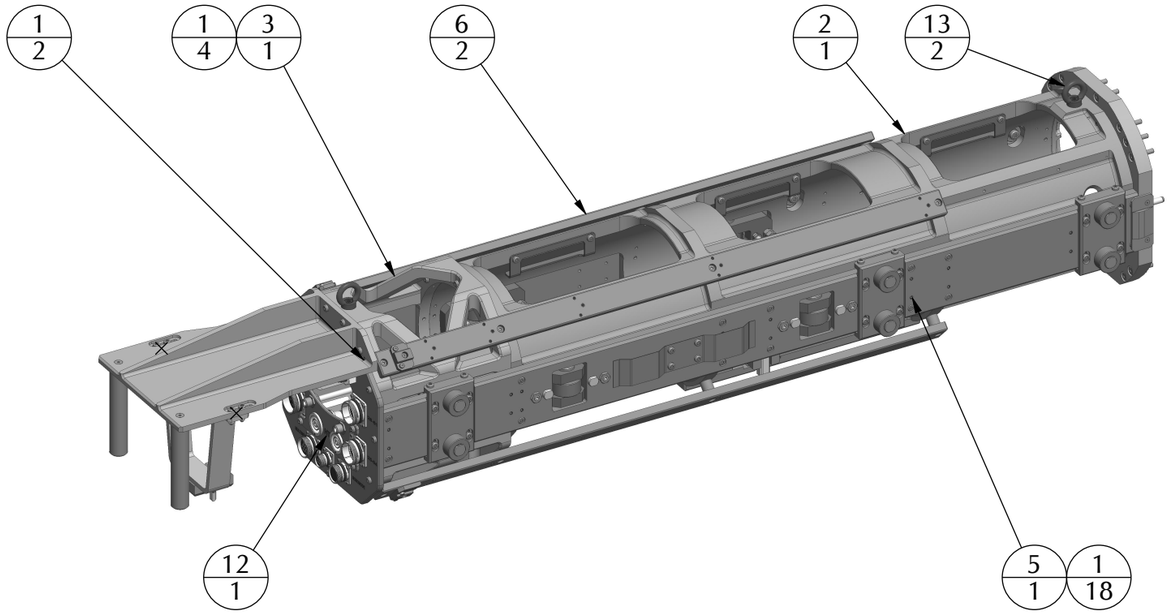

Tous les sous-ensemble sont montés vissés
et piontés à l'exeption des platines :
- D23RK000
- D23RL000

Masse : 81,818 kg

Rep.	N° Plan	Qté	Désignation	Matière	Observations
13		2	Anneau de levage orientable M8	ACIER	LEVAC 50-801-B
12	D23RL000	1	PLATINE INTERFACE HT EQUIPEE		- -
11	D23RK000	1	PLATINE INTERFACE EQUIPEE		- -
10	D23RJ000	1	BRIDE INTERFACE DIAGNOSTICS		- -
9	D23RH000	1	PLATINE DOIGT D'ENTRAINEMENT		- -
8	D23RG000	1	RAIL SUPPORT CAMES BAS DROIT		- -
7	D23RF000	1	RAIL SUPPORT CAMES BAS GAUCHE		- -
6	D23RE000	2	RAIL SUPPORT CAMES HAUT		- -
5	D23RD000	1	MONTANT INTERFACE RAIL DROIT		- -
4	D23RC000	1	MONTANT INTERFACE RAIL GAUCHE		- -
3	D23RB000	1	INTERFACE CHAINE PORTE CÂBLES		- -
2	D23RA000	1	CORPS RALLONGE		- -
1		52	Goupille cylindrique taraudée M4	ACIER	

NOMENCLATURE

DE LA RECHERCHE À L'INDUSTRIE

Ce document est la propriété du CEA et ne peut être utilisé, reproduit ou communiqué sans son autorisation

LASER MEGAJOULE
CEA-DAM

SADP Accélérateurs et Diagnostics Plasma

RALLONGE SID EQU NG

Rallonge SID Equatorial NG

Tolérance générale : ISO 2768-mK

Numéro de plan	D23R0000				
Fichier			Format	A3	
Echelle	1/10	Folio	1	Indice	A

Nom du fichier plan : D23R0000

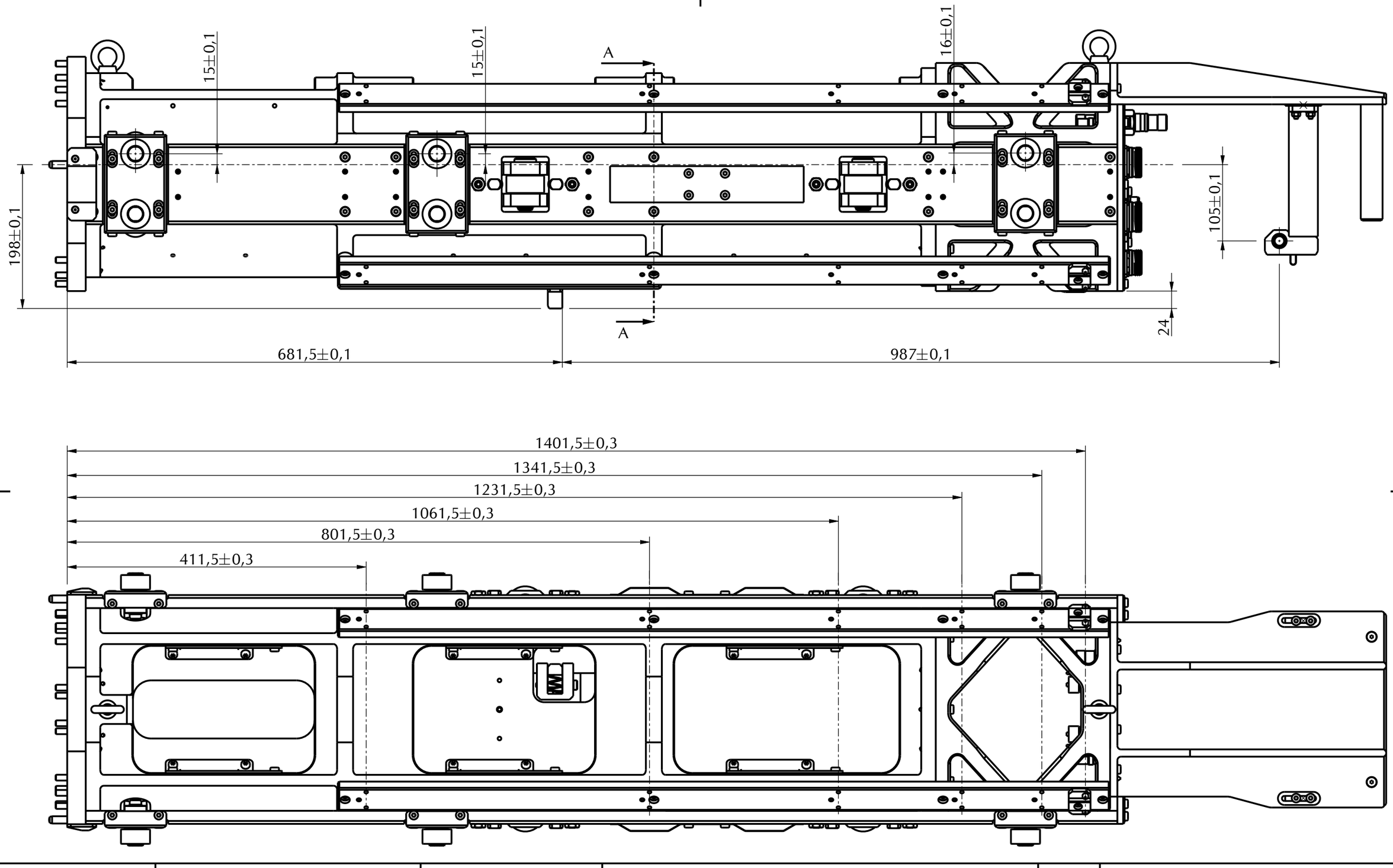

DE LA RECHERCHE À L'INDUSTRIE

cea

Ce document est la propriété du CEA et ne peut être utilisé, reproduit ou communiqué sans son autorisation

LASER MEGAJOULE
CEA-DAM

SADP Accélérateurs et Diagnostics Plasma

RALLONGE SID EQU NG

Rallonge SID Equatorial NG

Tolérance générale : ISO 2768-mK

Numéro de plan	D23R0000				
Fichier				Format	A3
Echelle	1/5	Folio	2	Indice	A

A3

Nom du fichier plan : D23R0000

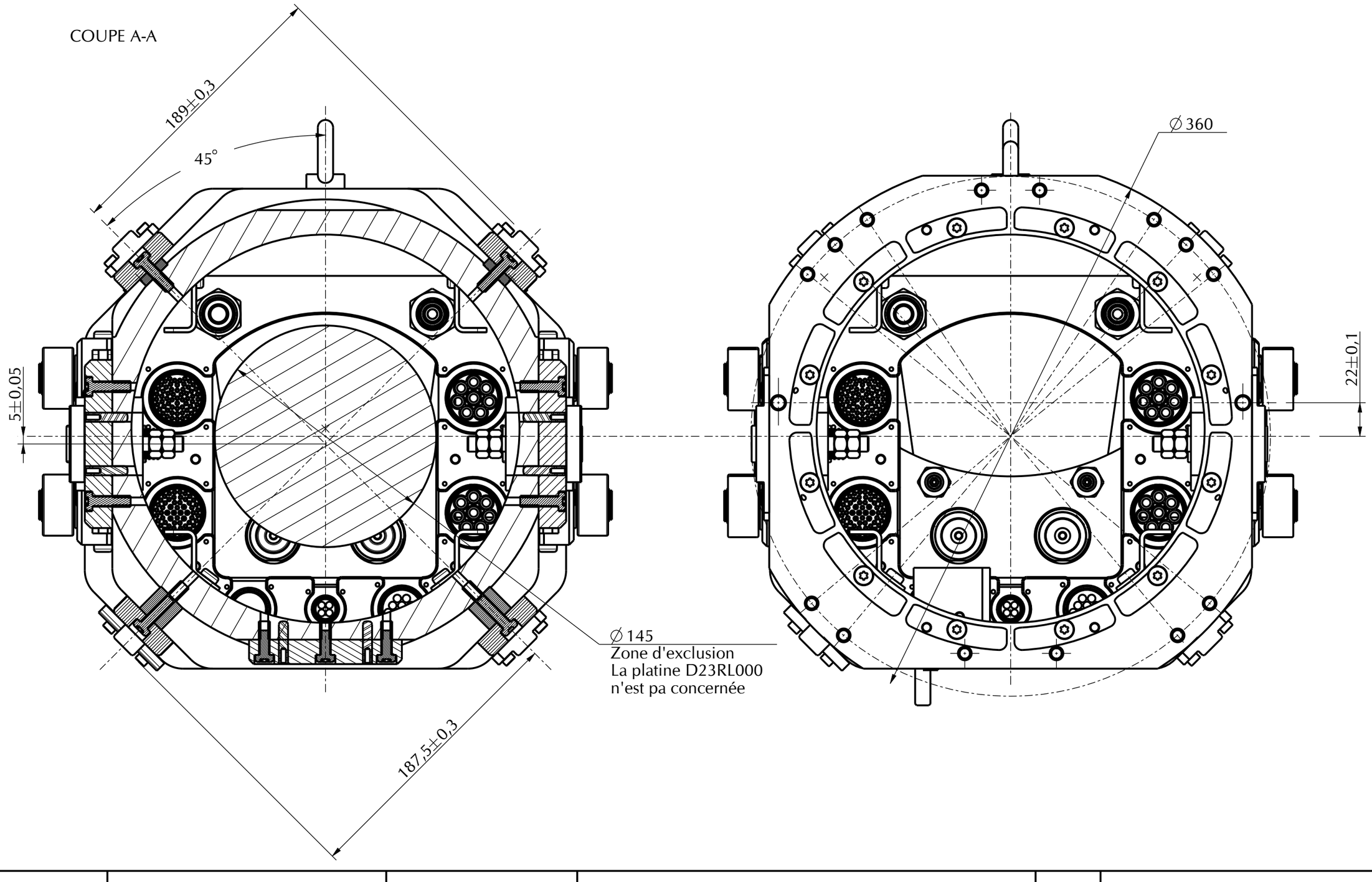

DE LA RECHERCHE À L'INDUSTRIE

cea

Ce document est la propriété du CEA et ne peut être utilisé, reproduit ou communiqué sans son autorisation

LASER MEGAJOULE
CEA-DAM

SADP Accélérateurs et Diagnostics Plasma

RALLONGE SID EQU NG

Rallonge SID Equatorial NG

Tolérance générale : ISO 2768-mK

Numéro de plan	D23R0000				
Fichier				Format	A3
Echelle	2/5	Folio	3	Indice	A

A3

Nom du fichier plan : D23R0000