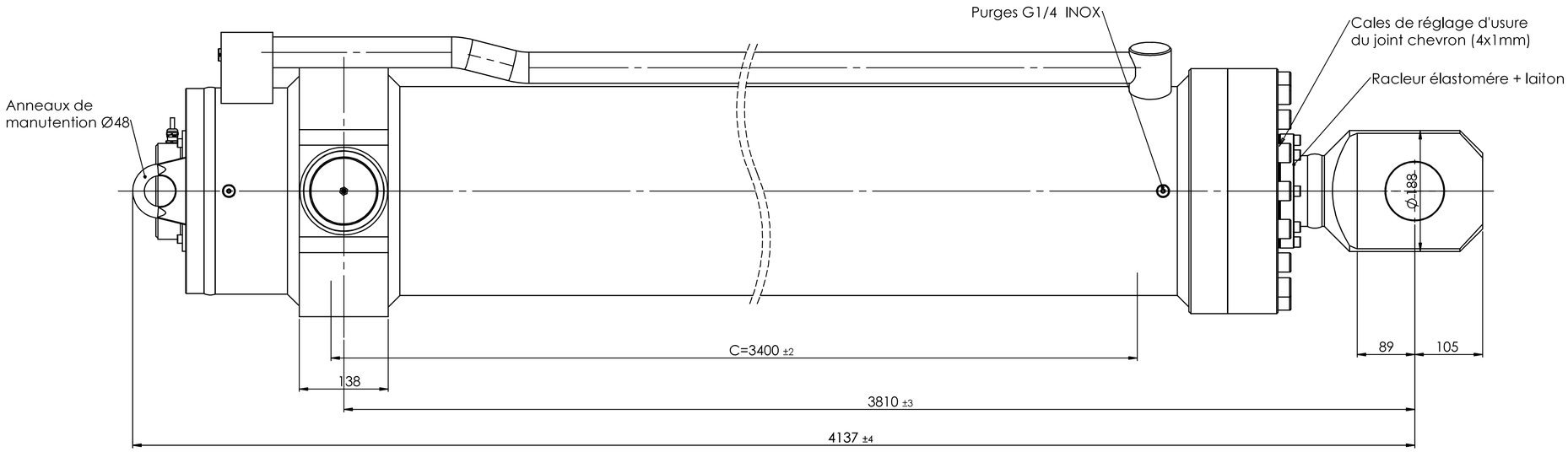

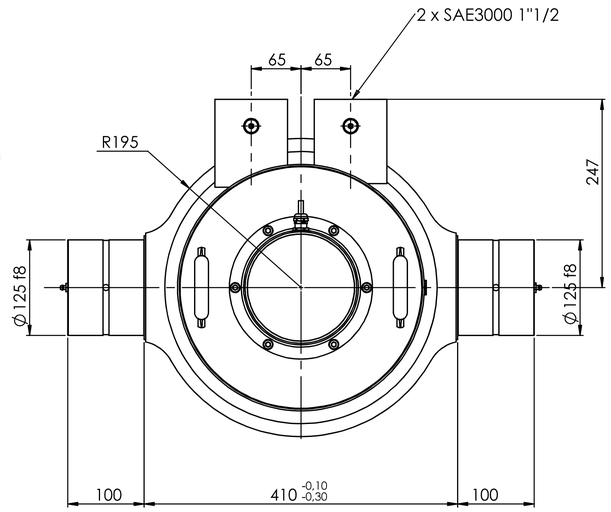

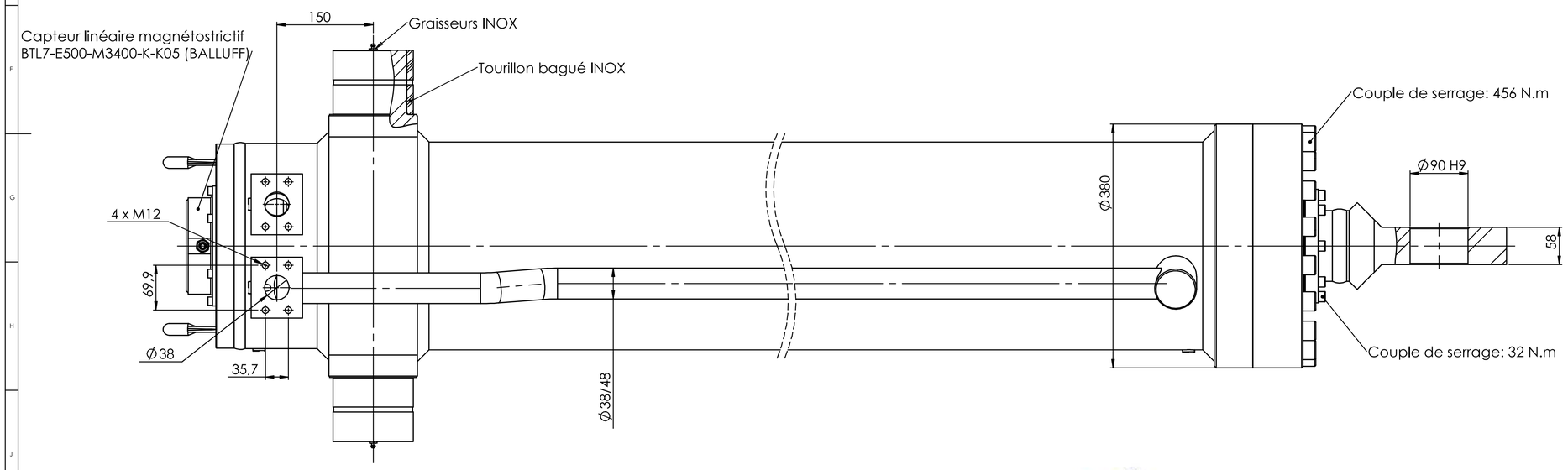

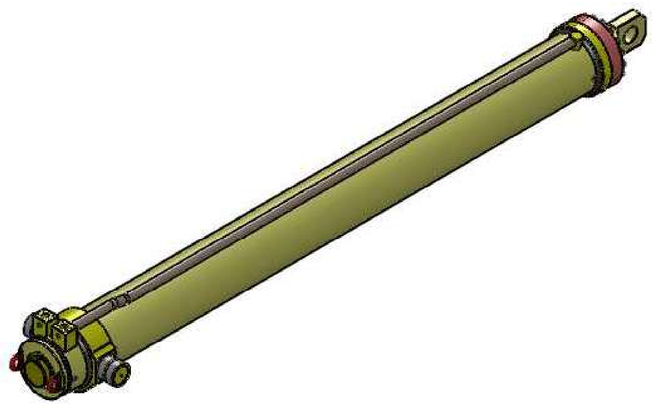

- **Pression maxi en poussant : 160b**
- **Pression maxi en tirant : 185b**
- **Pression d'épreuve : 240b**
- **Pochette de joints de rechange : 00 791 6041**
- **Tige acier nickelé-chromé (30µm Ni+ 20µm Cr)**
- **Peinture:**
  Sablage SA2.5
  1ère couche de peinture Zinc-Epoxy bi-composants ép. 80µm
  2ème couche de peinture Polyuréthane bi-composants ép. 80µm

MODIFS				
IND	DATE	NATURE DES MODIFICATIONS	INT	CLIENT

Tolérances générales selon: **ISO 2768 mk**

Dess. par: OD | Date: 18/02/2025 | Ech: 1:4 | Masse: 1206.58 kg | Réf. Client: VERIN DE VANNE

DESIGNATION: **VERIN HYDRAULIQUE D.E.**
Ø280 x Ø110 C=3400 mm

D 73 780 1001