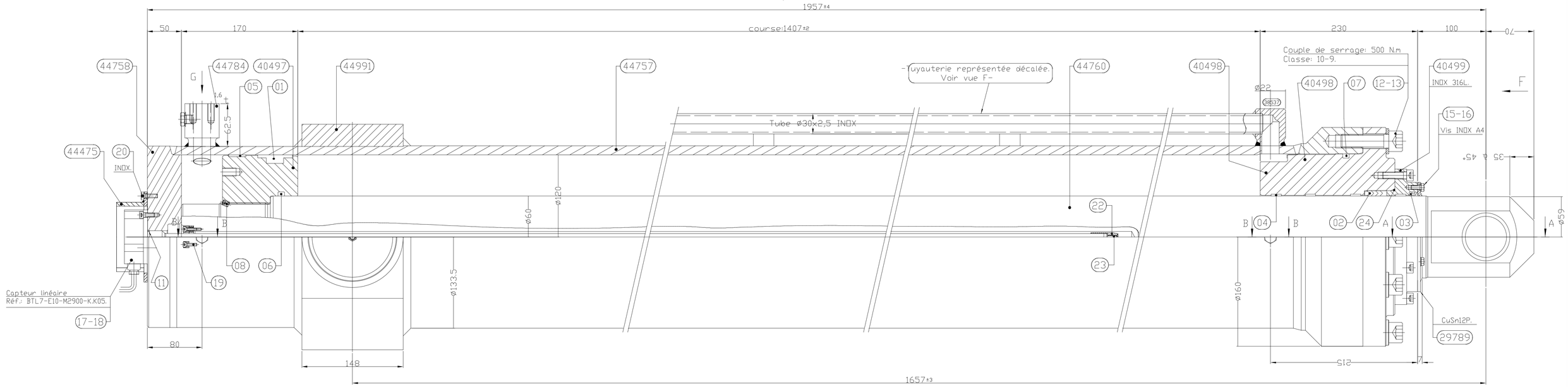

-Echelle: 0,25-

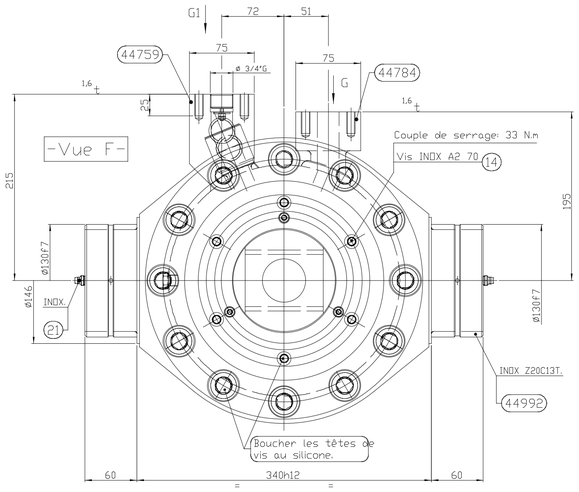

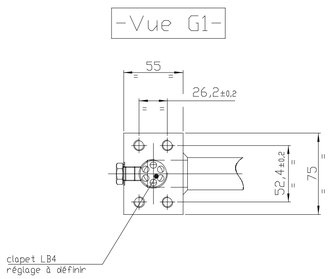

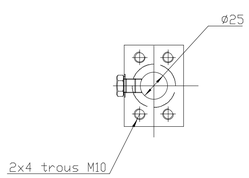

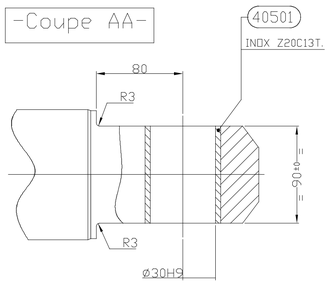

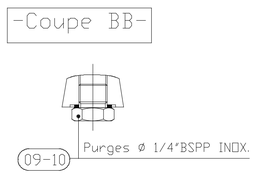

SAE-3000-1"

Pression d'utilisation : 160 bar en tirant &
& 65 bar en poussant.
Pression d'épreuve : 240 bar
Protection tige : Nickel ép: 50µ + Chrome ép: 50µ
Système peinture ACQPA - IM2 ZNI 1284

IND	DATE	VISA	Modification
0	04/12/2018		Emission originale

Remplacement des organes de manœuvre
des écluses grand gabarit de la Moselle
VERIN DE VANNE - DE 240*120 C2800
THIONVILLE

vnf voies navigables de France

PLAN : 2017-41-i-0033-HYD-101 REV : 0

	NOMS	DATES	VISAS	ECHELLE
Dessiné par		04/12/2018		
Vérifié par				
Approuvé par				