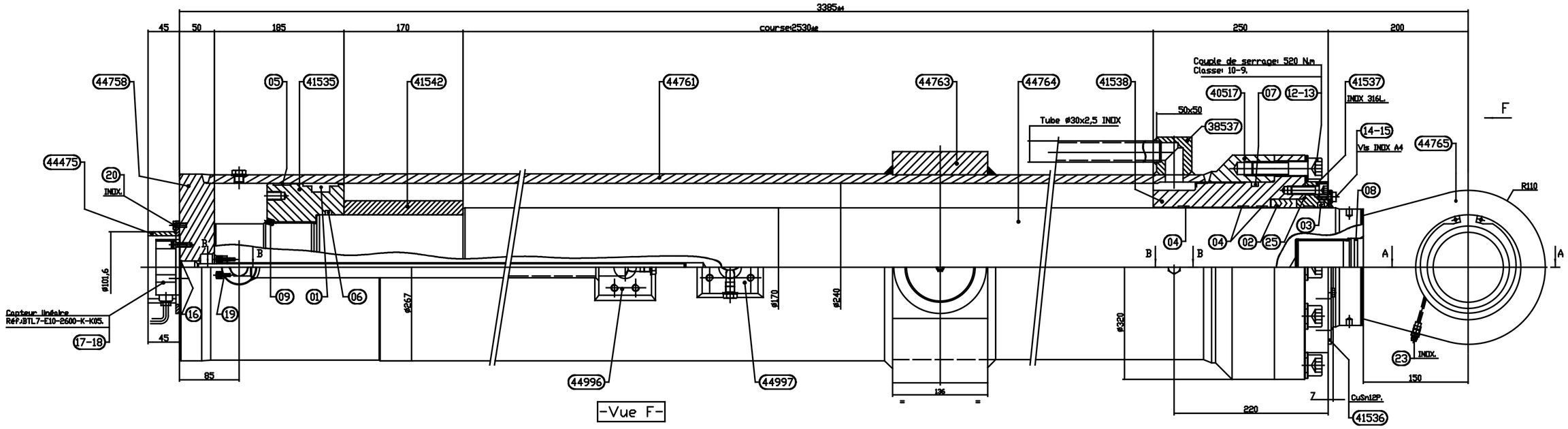

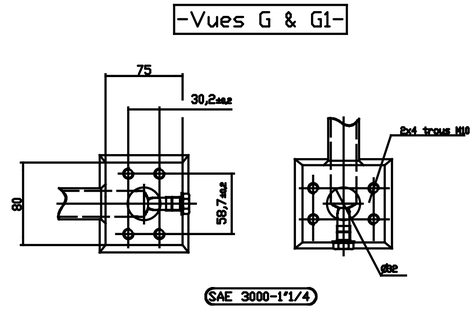

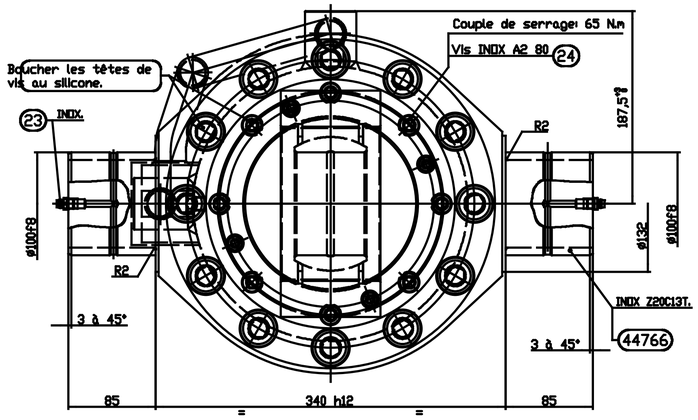

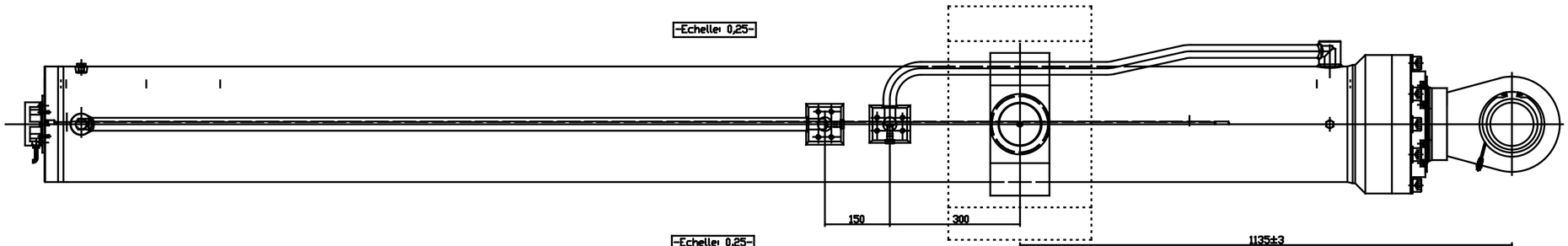

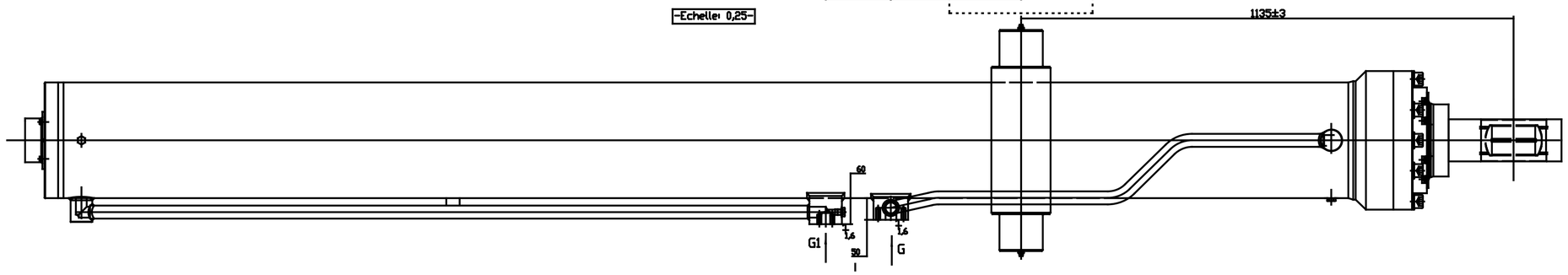

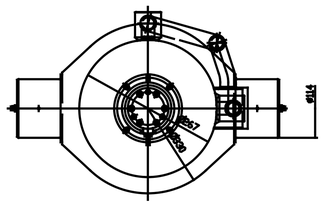

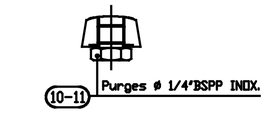

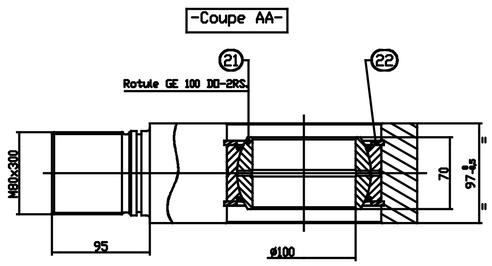

Pression d'utilisation: 160 bar poussant & tirant.
Pression d'épreuve : 240 bar
Protection tige : Nickel ép: 50µ + Chrome ép: 50µ
Système peinture ACQPA - IM2

IND	DATE	VISA	Modification
0	04/12/2018		Emission originale

Remplacement des organes de manœuvre
des écluses grand gabarit de la Moselle
VERIN DE VANTAIL - DE 240*170 C2530
THIONVILLE

PLAN : 2017-41-i-0033-HYD-100 REV : 0

	NOMS	DATES	VISAS	ECHELLE
Dessiné par		04/12/2018		
Vérifié par				
Approuvé par				