REVISIONS				
REV.	DESSINATEUR	DATE	MODIFICATION	DEMANDE PAR

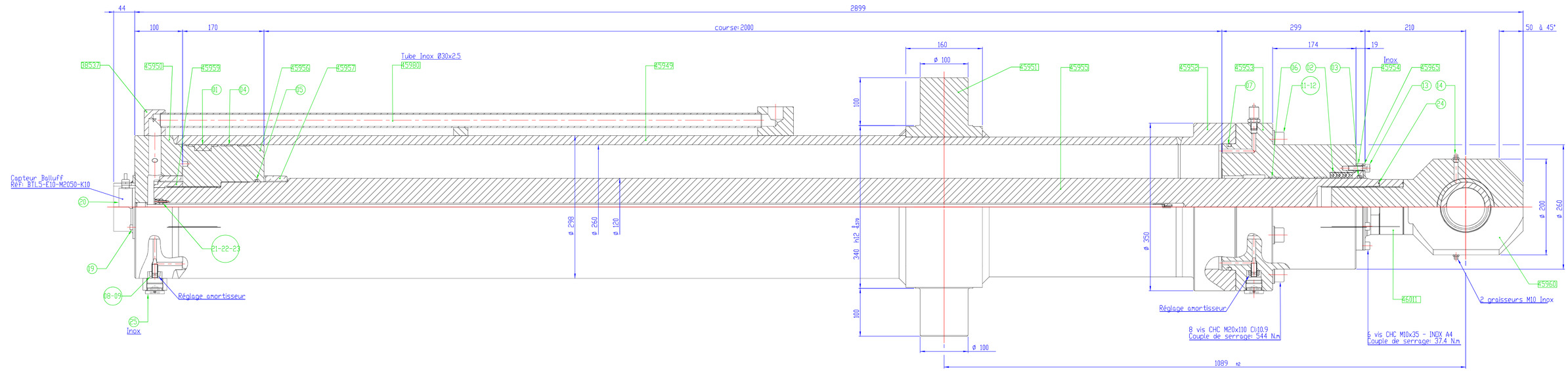

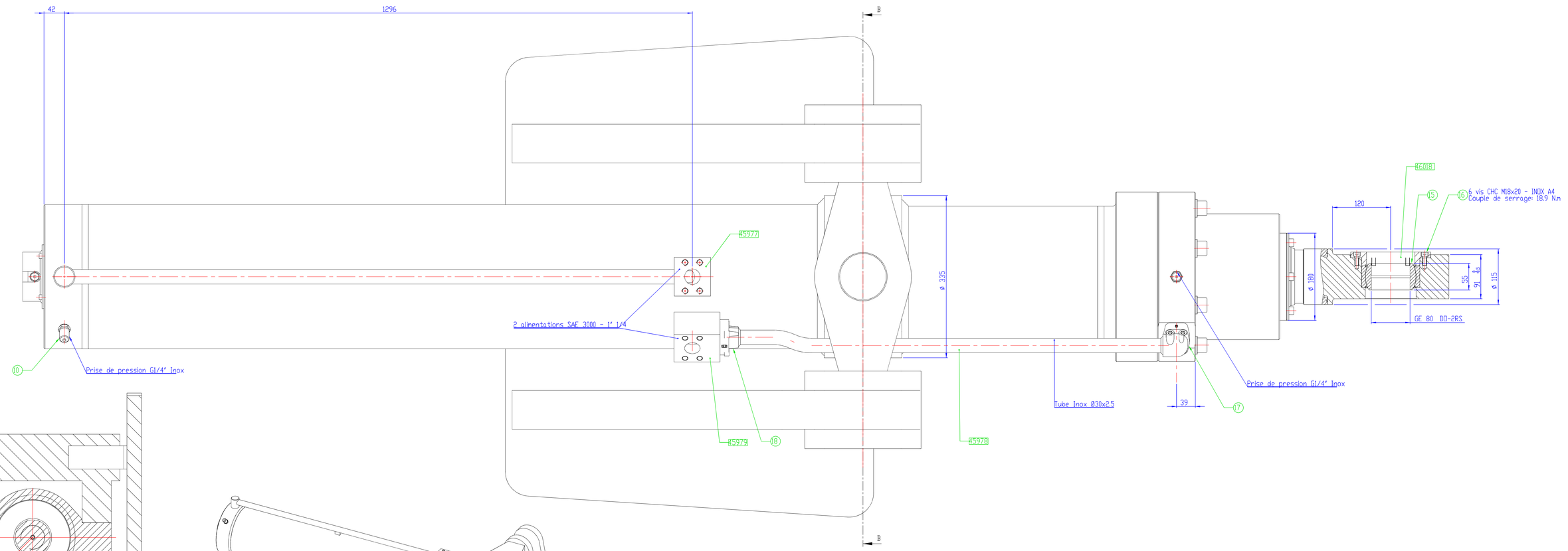

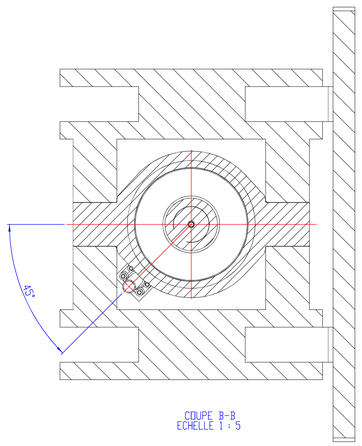

COUPE B-B
ECHELLE 1 : 5

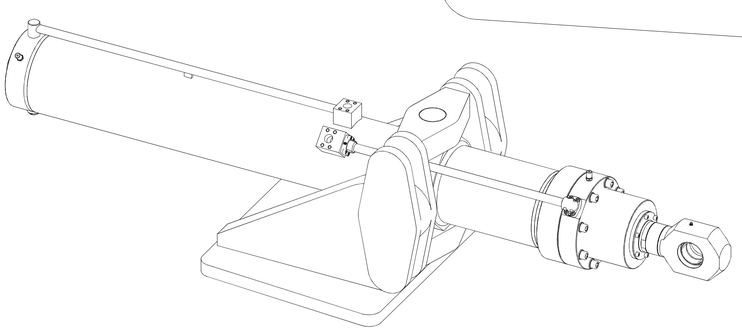

Pression Utilisation : 160 Bars
Pression Epreuve : 240 Bars

Protection Corps : Système ACOPA IM2

Protection Tige : Nickel 50µ + Chrome 50µ

VERIN DE 260 x 120 C:2000

ENSEMBLE N°	POIDS EN KG	ECHELLE		FORMAT
	157/78	1:3	45926	A0