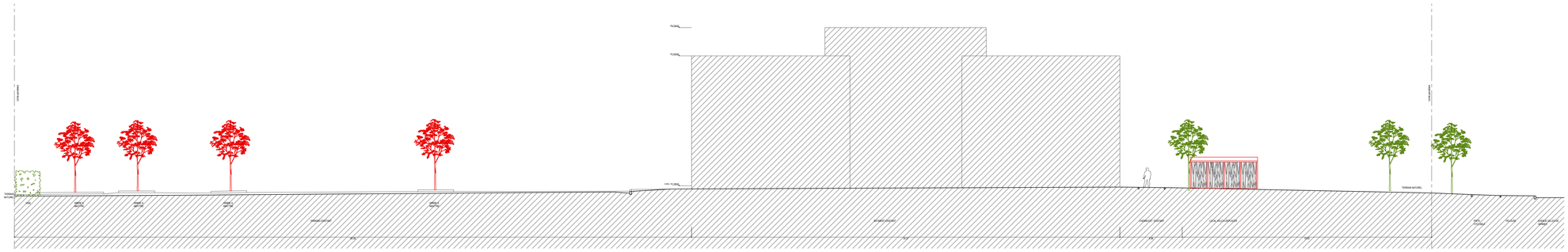

COUPE SUR TERRAIN EXISTANT
COUPE CC

COUPE AA SUR PROJET

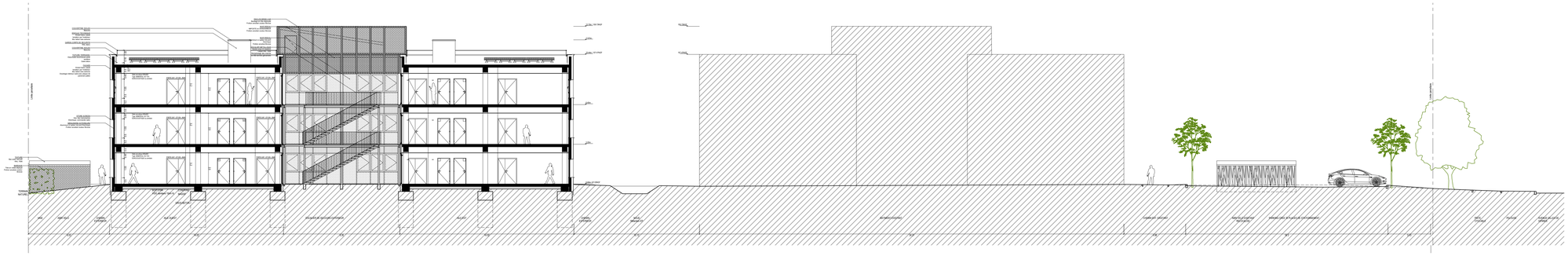

FACADE SUD SUR PROJET

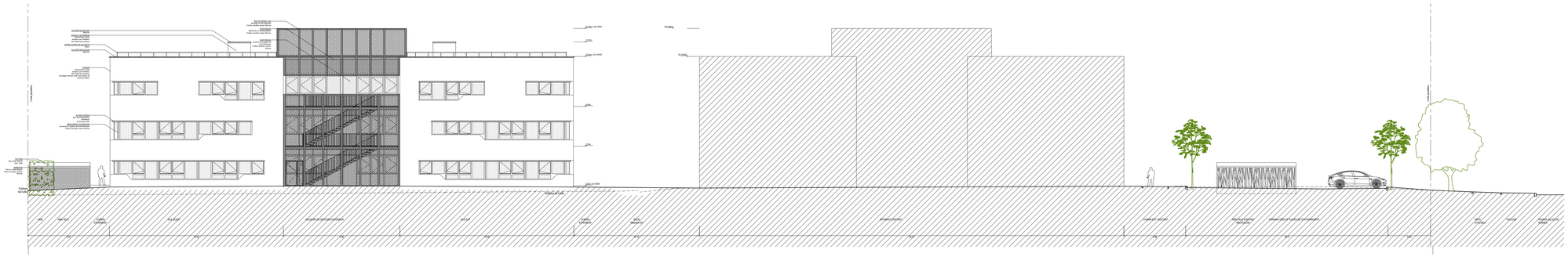

Bourgueil & Rouleau
architectes d.p.l.g
46 rue de la Tranchée
37100 Tours
T: 02 47 54 53 99
F: 02 47 54 15 99
E: agence@bourgueilrouleau-architectes.fr

Construction d'un immeuble de bureau

2, Avenue Pierre Gilles de Gennes - 37540 SAINT-CYR-SUR-LOIRE

Maîtrise d'ouvrage

SCI TCA2
5, rue Pina Bausch - 37200 TOURS
T: 02.47.47.20.30

VRD	BET STRUCTURE
INEVIA 9, Quai de la Gare - 37270 MONTLOUIS-SUR-LOIRE T: 02.47.41.33.71 Mail: j.guicheteau@inevia.pro	AUBERT STRUCTURE 16, rue des Mortils - 37520 LA RICHE T: 02.47.38.51.44 Mail: contact@aubert-structures.fr
BET FLUIDES - THERMIQUE - ELECTRICITE	**Ordonnancement Pilotage Coordination**
BET CALLU Rue Jacqueline Auriol - 37700 LA VILLE AUX DAMES T: 02.47.50.91.16 Mail: contact@betcallu.fr	POLYTEC ZAC La Châtaigneraie -1, rue de la Briaudière - 37510 BALLAN-MIRE T: 02.47.80.06.42 Mail:secretariat@polytec37.com
BET ACOUSTIQUE	**Economie de la construction**
ITAC 5, rue Menou - 44000 NANTES T: 02.40.14.01.95 Mail: l.dagouret@itac-acoustique.fr	C²A 70b, Avenue André Maginot - B504 - 37100 TOURS T: 02.47.80.31.75 Mail: bureau@c2a-economie.fr
Bureau de Contrôle	**Coordonnateur SPS**
Apave 26, rue des Frères Lumières - 37176 CHAMBRAY-LES-TOURS T: 06.17.70.05.59 Mail: francois.ronce@apave.com	Apave 26, rue des Frères Lumières - 37176 CHAMBRAY-LES-TOURS T: 06.70.60.80.60 Mail: franck.jay@apave.com

DOSSIER DE CONSULTATION — ETATS EXISTANT / PROJET

INDICE	DATE	MODIFICATION

ORIGINE	ARCHITECTE	REFERENCE	ECH	1/50	Ind 0	DATE	03/2026
COUPES DU TERRAIN ET DU BATIMENT - FACADE SUD						DCE	05