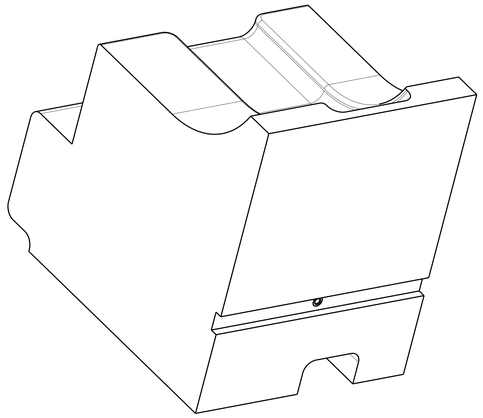

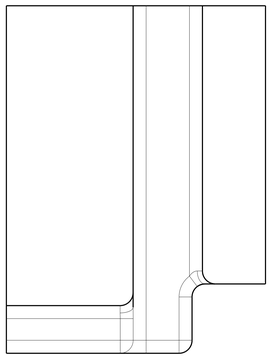

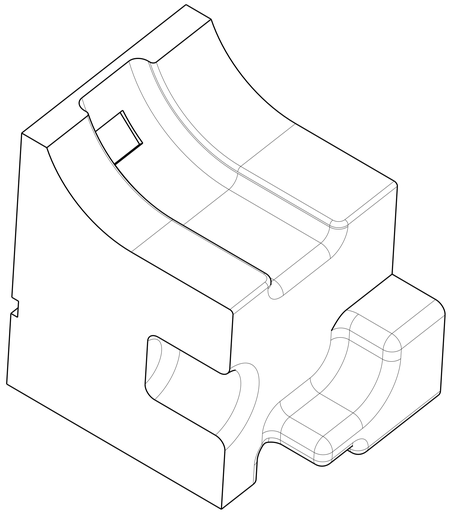

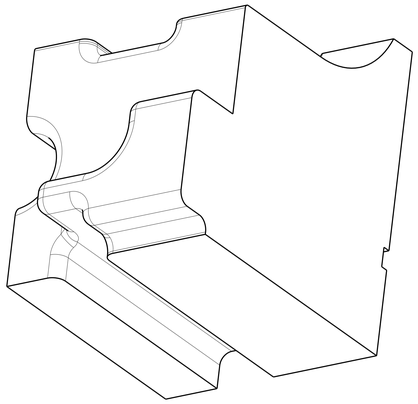

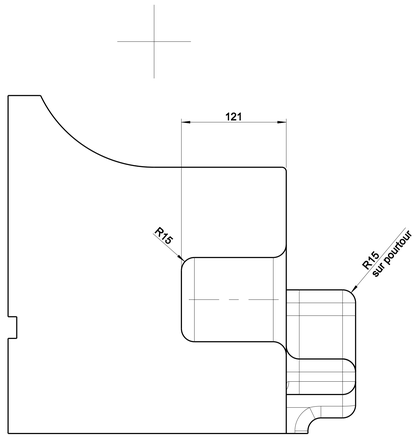

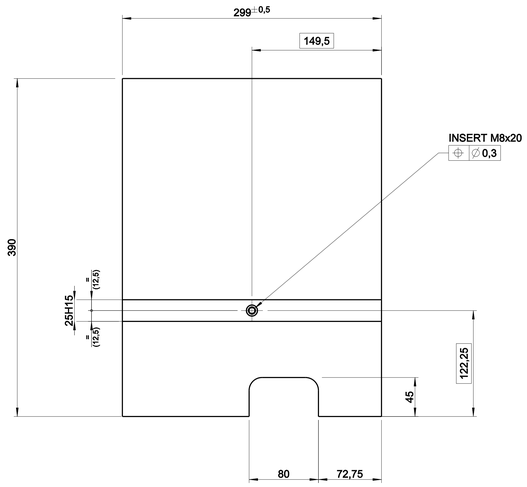

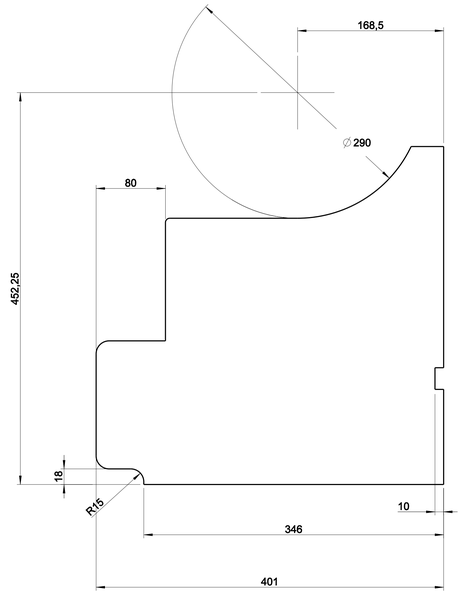

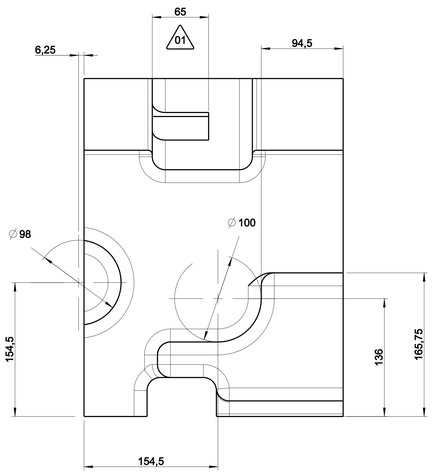

COUPE A-A

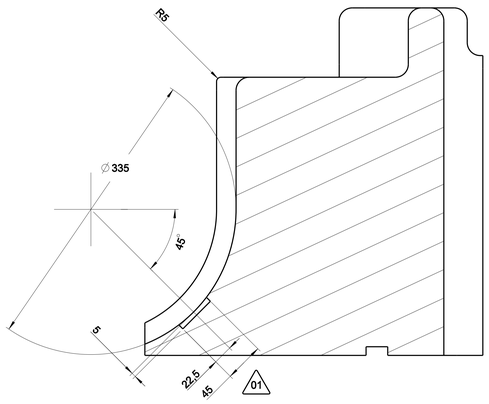

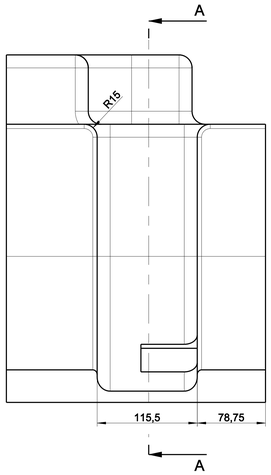

NOTA .
MATIERE : Suivant specification 774-0-04-003
ETAT METALLURGIQUE : /
/
FORMES NON COTEES : A realiser suivant modele CAO (meme nom et indice que le plan)
SOUDURE : /
/
TOLERANCES GENERALES SOUDURES: /
CONTROLE SOUDURE : /
/
TOLERANCES GENERALES PLIAGES: /
TOLERANCES GENERALES USINAGES: Sauf indications suivant ISO 2768 mK
RUGOSITE : Sauf indications contraire Ra 3.2
ANGLES VIFS : A briser par rayon 0.4 maxi
CONTROLE : 100 % des cotes, avec PV sur cotes indiquees (ST)
MARQUAGE : /
PREPARATION DE SURFACE :/
PROTECTION: Suivant specification 774-0-04-003
suivant specification 774-0-04-003
FILETS RAPPORTES : Inserts suivant specification 774-0-04-003
/
/
MASSE : 15,72 kg
VOLUME DE CARENE : 30,60 dm3

FLOTTABILITE : suivant specification 774-0-04-03 = 146 N

Indice Rev	Date	Réalisateur Drawn	Vérificateur Checked	Approbateur Approved	Description
-	-	-	-	-	-
-	-	-	-	-	-
-	-	-	-	-	-
01	17/12/20	ddecrd	DCA	CGA	maj svt FNC 003245 / BE 004565
00-	10/04/19	DCA	ext_lm	ddecfr	Diffusion

A0
Echelle : Scale : 0,4

ECA GROUP

Etat : State : BPE
Version plan : Drawing version : 01.2
Version modèle : Model version : 02.2

FLOTTEUR MILIEU TD5
774-0-16-048
1 \ 1

Ce plan est la propriété de la société ECA Robotics et ne peut être reproduit ou communiqué sans son autorisation.
This drawing is the property of ECA Robotics and cannot be reproduced or communicated without its autorization.