# Schéma de Chaufferie Bâtiment N et J Croupillac

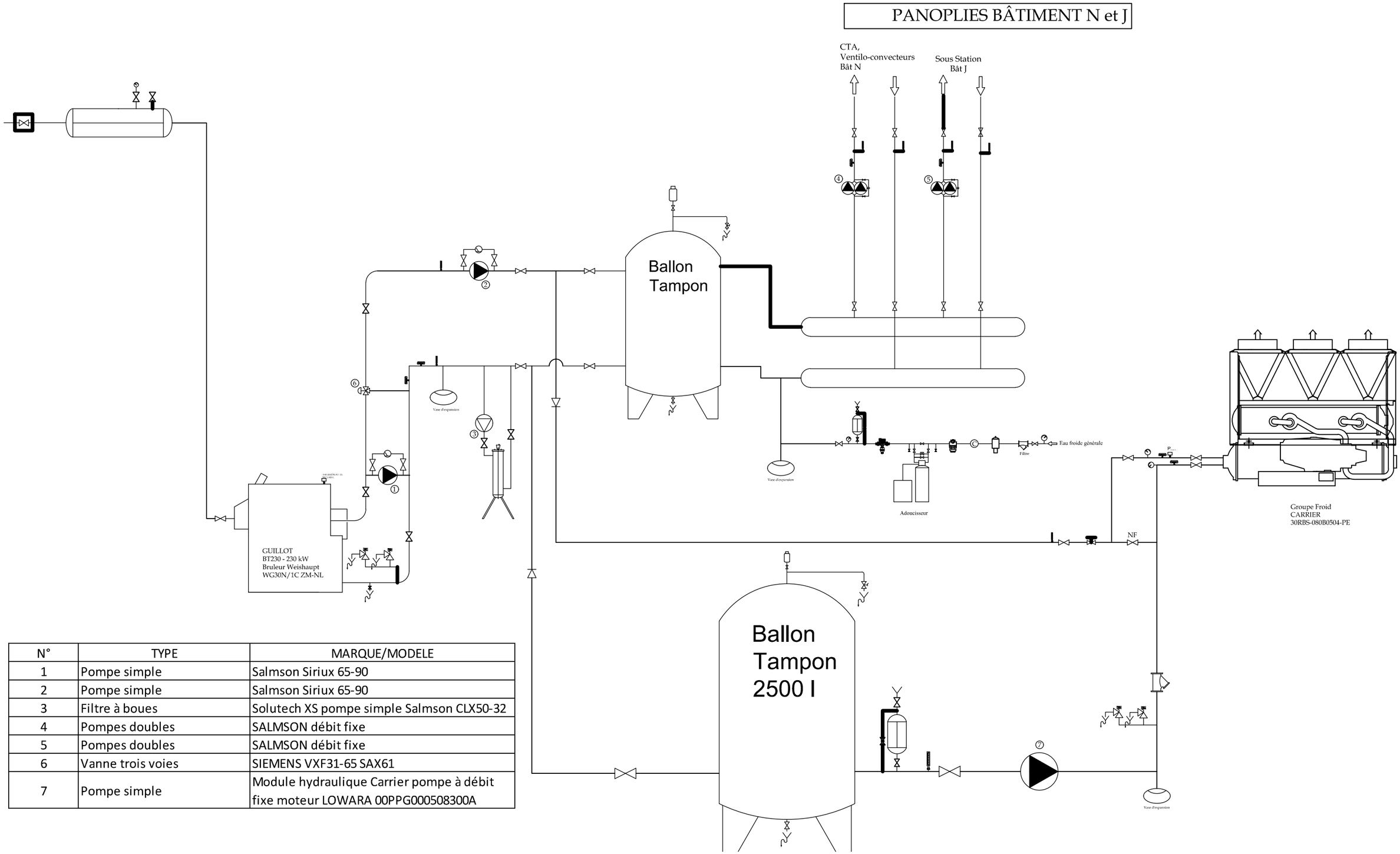


| N° | TYPE | MARQUE/MODELE |
|---|---|---|
| 1 | Pompe simple | Salmson Siriux 65-90 |
| 2 | Pompe simple | Salmson Siriux 65-90 |
| 3 | Filtre à boues | Solutech XS pompe simple Salmson CLX50-32 |
| 4 | Pompes doubles | SALMSON débit fixe |
| 5 | Pompes doubles | SALMSON débit fixe |
| 6 | Vanne trois voies | SIEMENS VXF31-65 SAX61 |
| 7 | Pompe simple | Module hydraulique Carrier pompe à débit fixe moteur LOWARA 00PPG000508300A |