MAITRE D'OUVRAGE

CHU ROUEN
Hôpital Charles Nicolle - ROUEN

RESTRUCTURATION ET LA MISE AUX NORMES DE LA STERILISATION

ARCHITECTE MANDATAIRE
AFE ARCHITECTURE
81, rue Saint Charles - 75015 PARIS
Tél : 01 45 22 61 40
Courriel : contact@afe-architecture.com

BET FLUIDES
EBATEC
3, rue Barthélémy Thimonnier - 78120 Rambouillet
Tel : 01 34 86 64 23
Courriel : laurent.loudec@ebatec.fr

ECONOMISTE
CABINET ANDRIOT
49, rue du Rocher - 75008 PARIS
Tel : 01 45 22 61 52
Courriel : f.andriot@andriot.fr

CONSEIL STERILISATION
MVO
11, place des Comtes deu Maine - 72000 LE MANS
Tel : 06 08 94 60 75
Courriel : j.renard@mvo-h.fr

CARNET DETAILS

PHASE	DOSSIER CONSULTATION DES ENTREPRISES	042

Affaire	BAT	Emetteur	Date	Phase	Type	N°	Niveau	Zone	Indice	Echelle
269	--	AFE	MARS 2025	DCE	Plan	042	RDJ	TZ	-	-

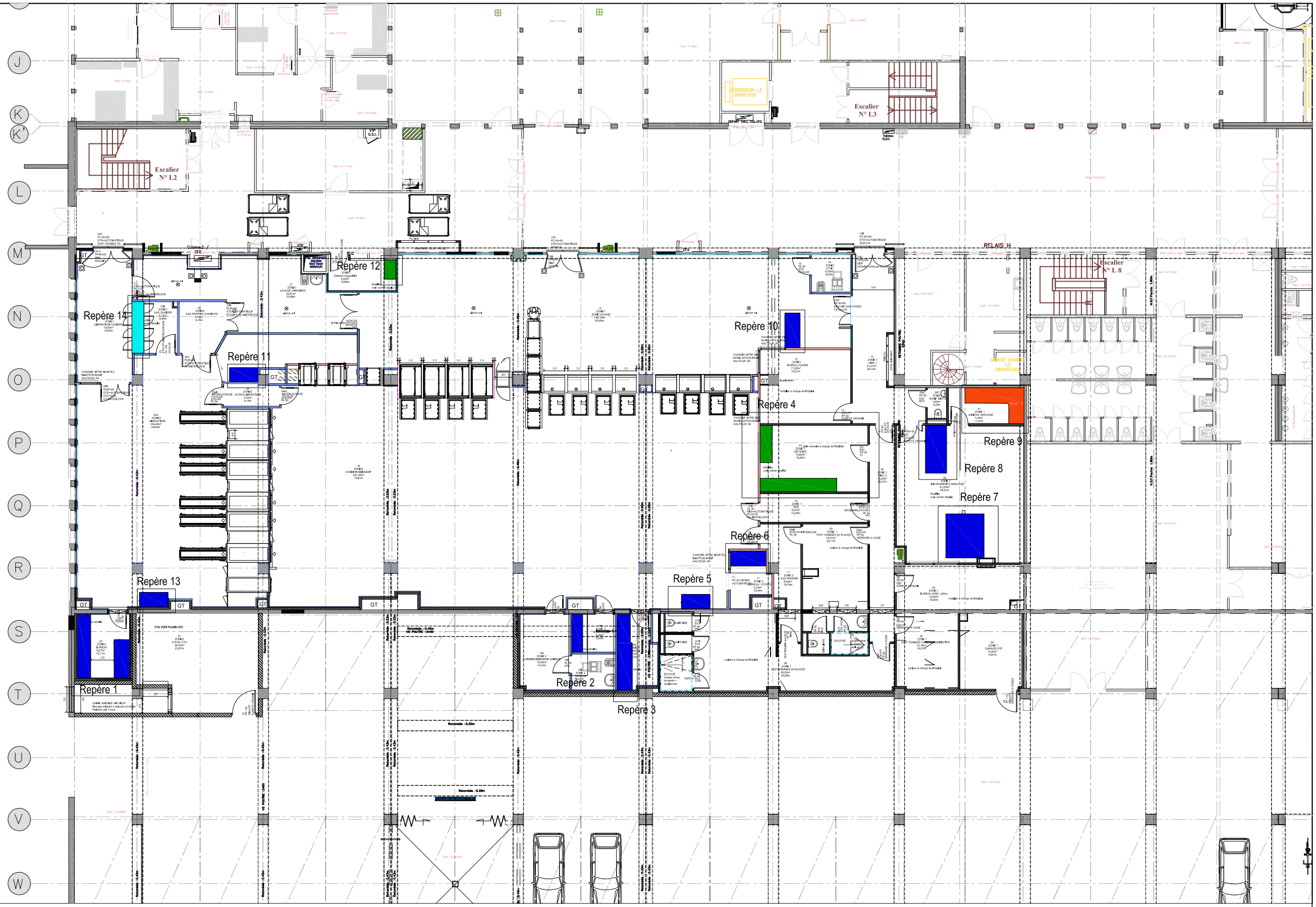

PAILLASSES TRESPA (stratifié compact)

MOBILIER AGENCEMENT

PAILLASSES EN RESINE HORS ZONE CONFINEE

GUICHETS/PASSE PLATS

CHU ROUEN	AFE ARCHITECTURE	RESTRUCTURATION ET MISE AUX NORMES DE LA STERILISATION AU RDJ DU BATIMENT CENTRAL	CARNET DE DETAILS - Repérage agencements	PAGE 1	1/200	042

VUE DE FACE

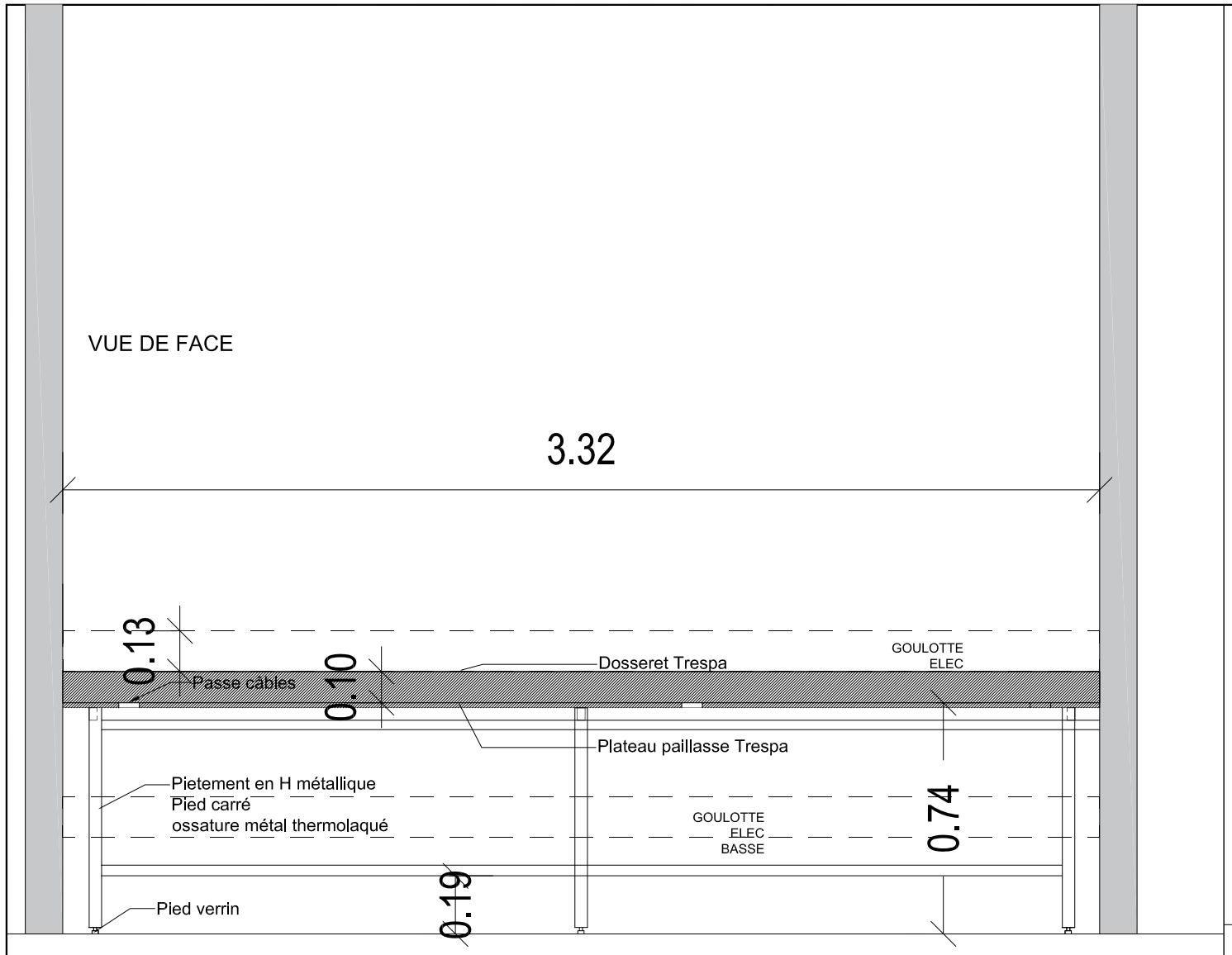

VUE DE COTE

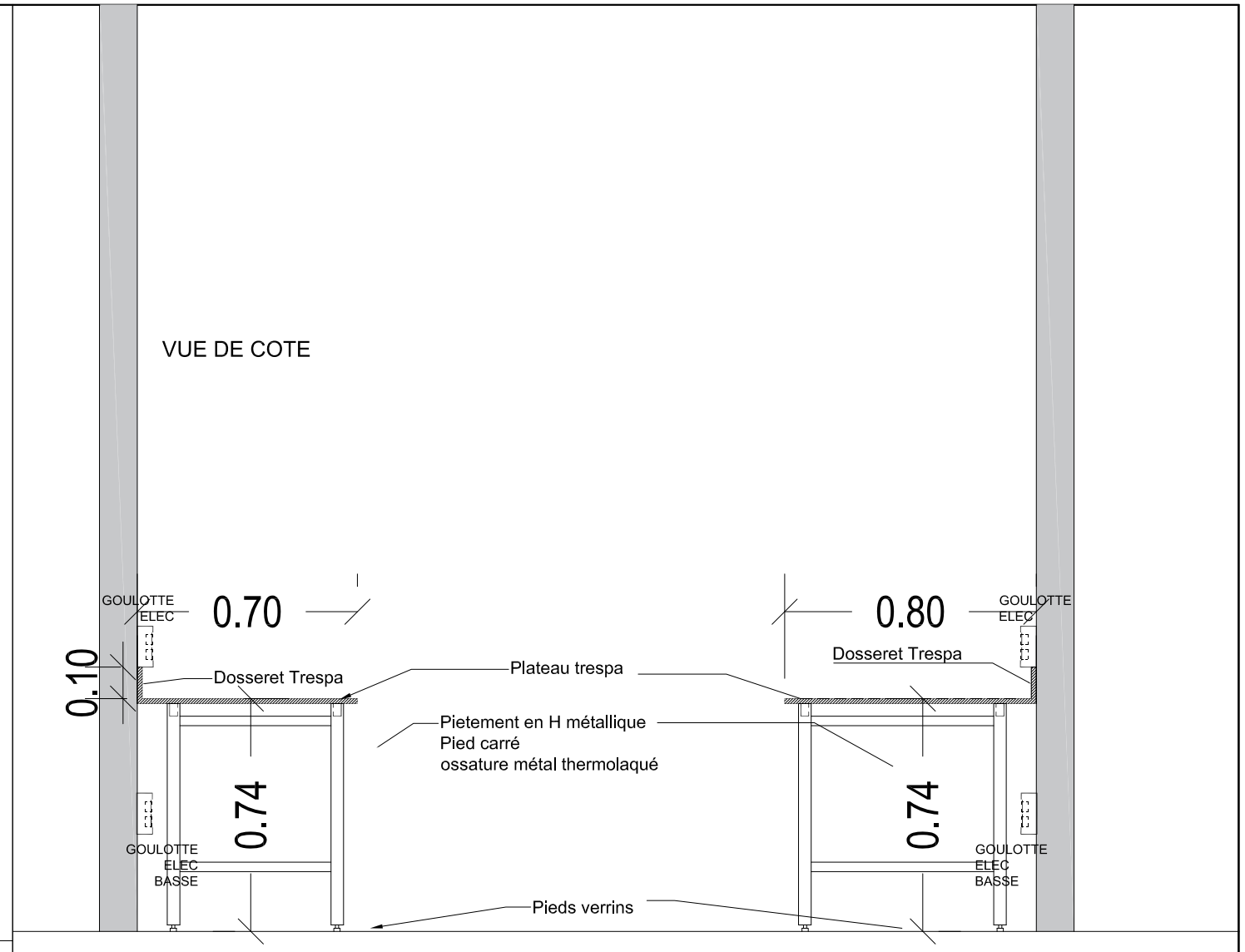

VUE EN PLAN

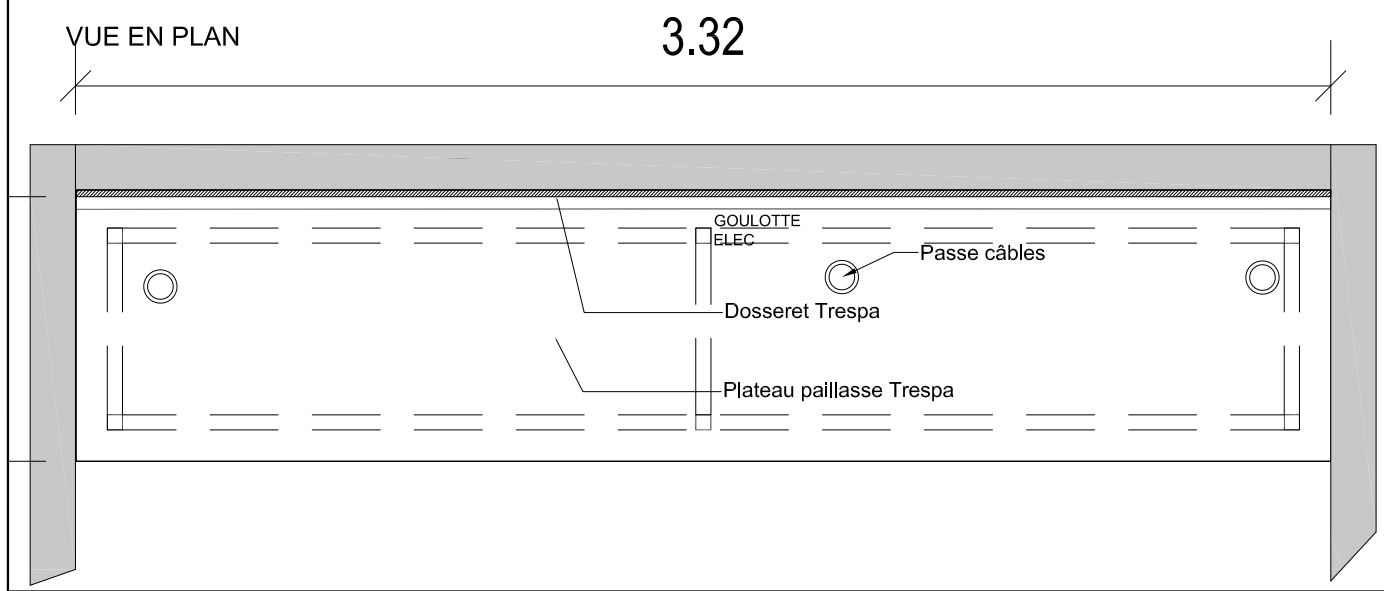

VUE EN PLAN

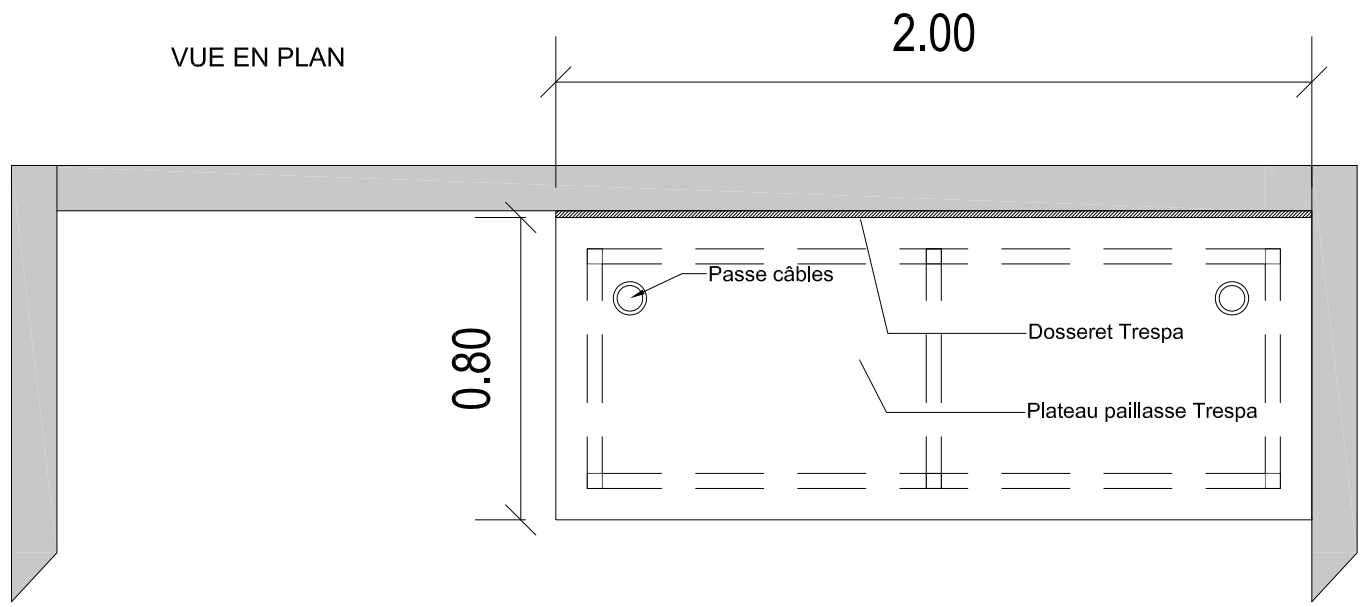

CHU ROUEN	AFE ARCHITECTURE	RESTRUCTURATION ET MISE AUX NORMES DE LA STERILISATION AU RDJ DU BATIMENT CENTRAL	REPERE 1 - PLAN DE TRAVAIL	PAGE 2	1/20	042

VUE DE FACE

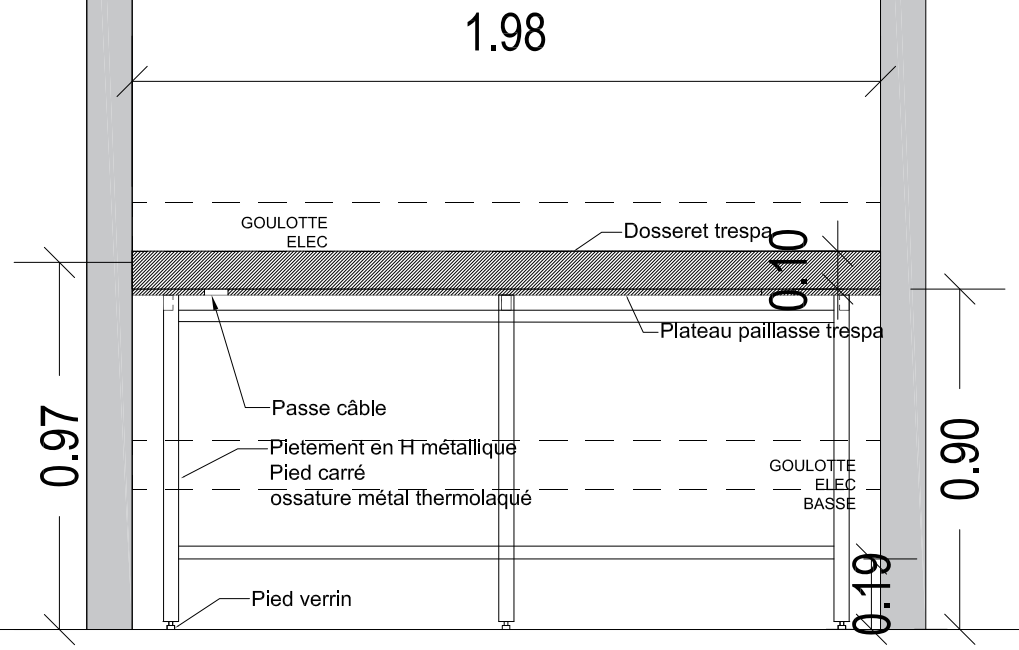

VUE EN PLAN

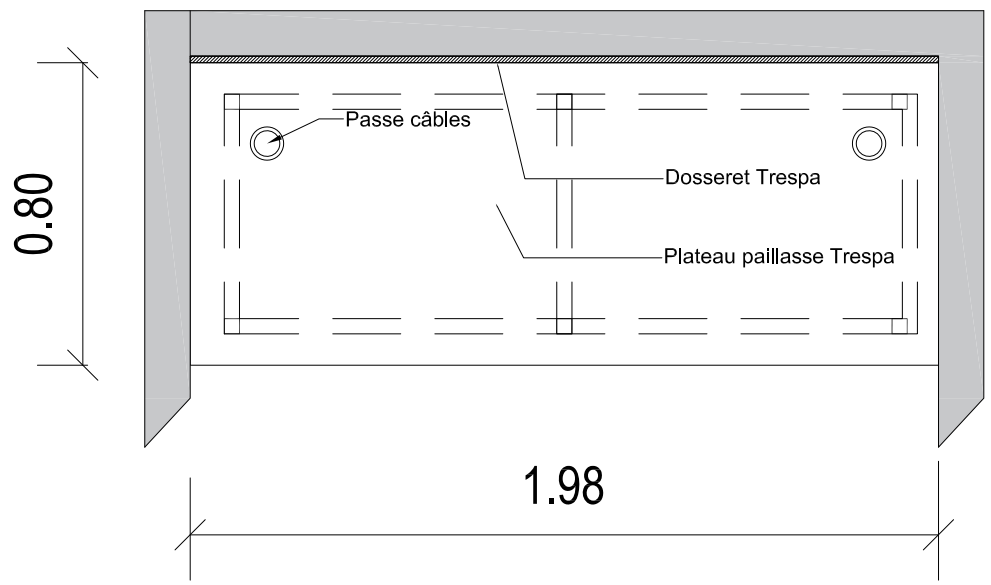

CHU ROUEN	AFE ARCHITECTURE	RESTRUCTURATION ET MISE AUX NORMES DE LA STERILISATION AU RDJ DU BATIMENT CENTRAL	REPERE 2 - PLAN DE TRAVAIL	PAGE 3	1/20	042

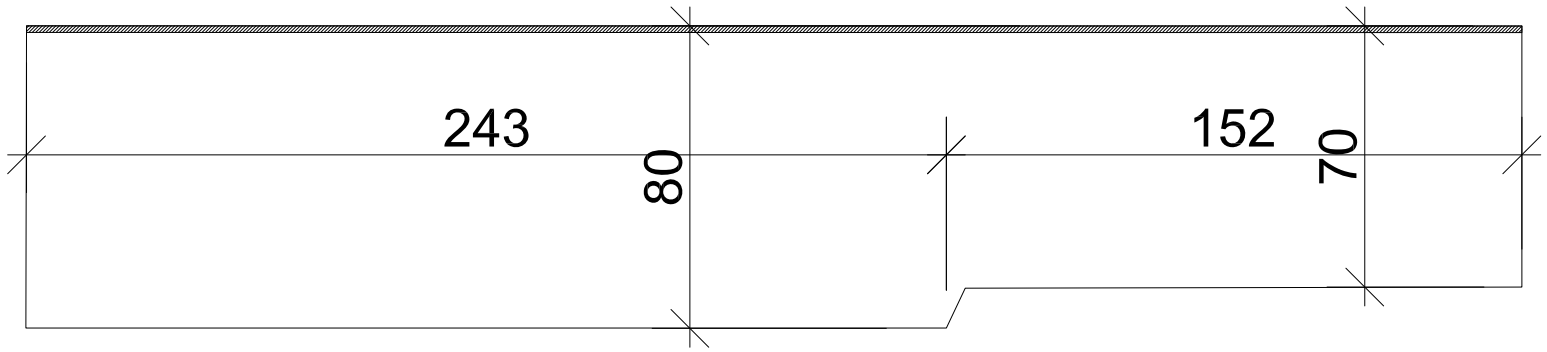

DITO REPERE 2 (HAUTEUR 90CM)

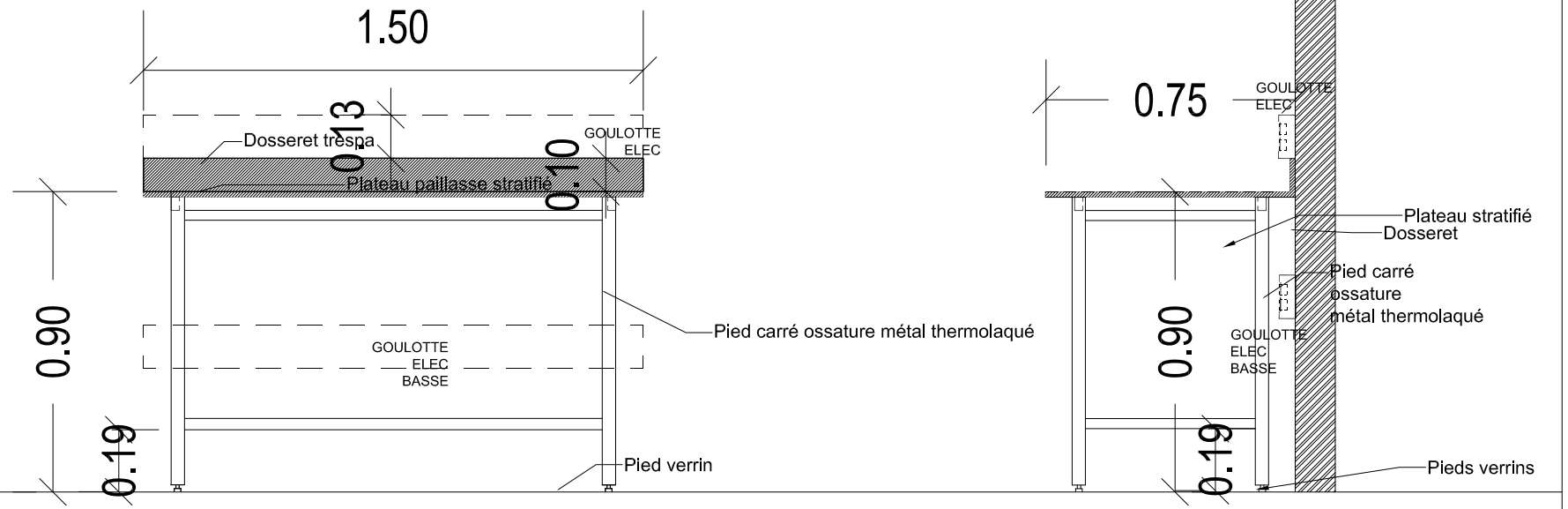

VUE EN PLAN

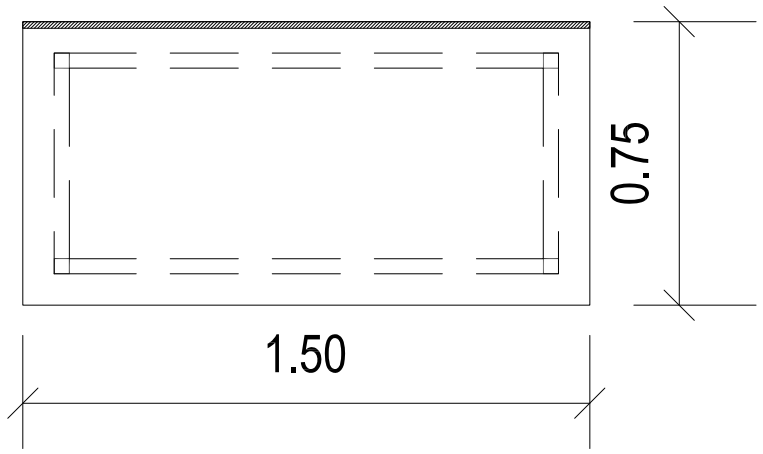

CHU ROUEN	AFE ARCHITECTURE	RESTRUCTURATION ET MISE AUX NORMES DE LA STERILISATION AU RDJ DU BATIMENT CENTRAL	REPERES 5 / 11 / 13 - PAILLASSES	PAGE 5	1/20	042

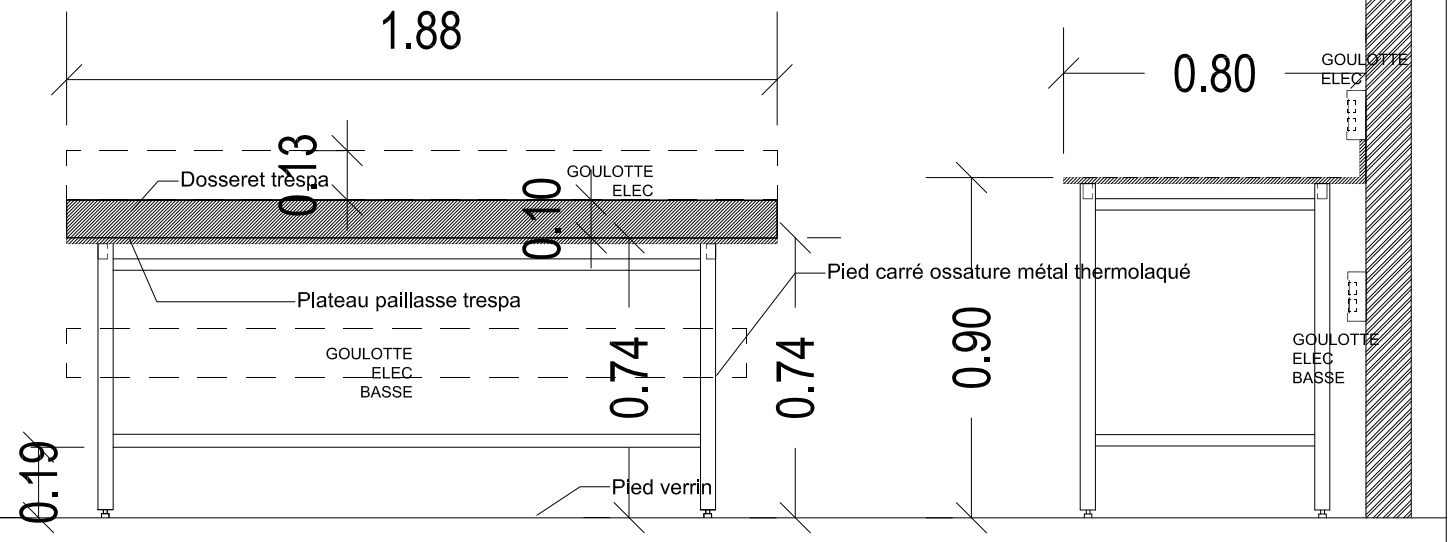

VUE EN PLAN

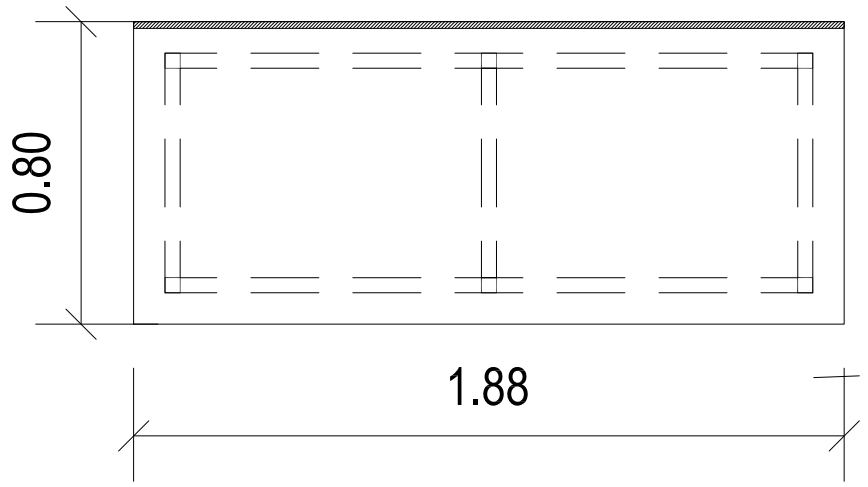

CHU ROUEN	AFE ARCHITECTURE	RESTRUCTURATION ET MISE AUX NORMES DE LA STERILISATION AU RDJ DU BATIMENT CENTRAL	REPERE 6 - PLAN DE TRAVAIL	PAGE 6	1/20	042

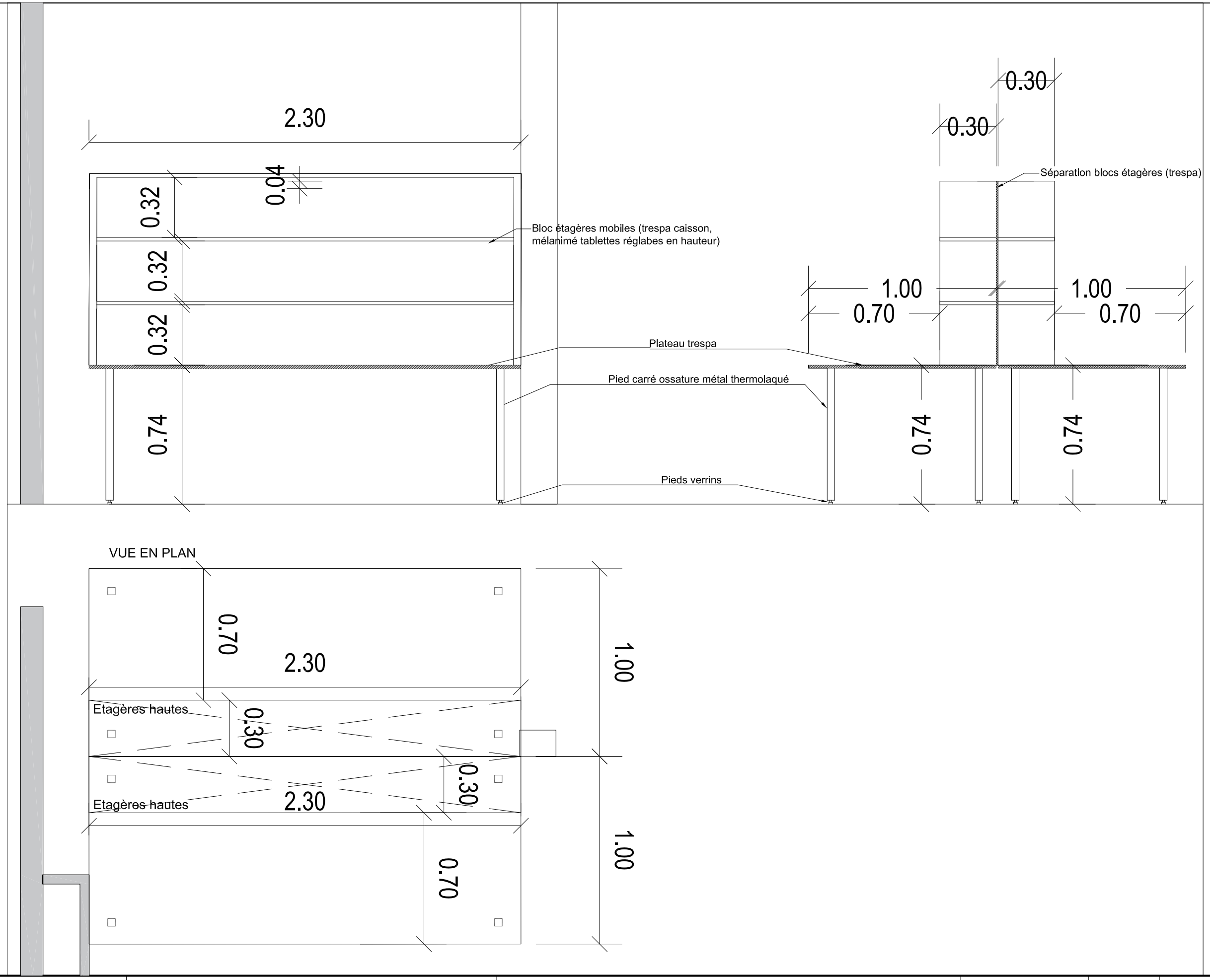

CHU ROUEN	AFE ARCHITECTURE	RESTRUCTURATION ET MISE AUX NORMES DE LA STERILISATION AU RDJ DU BATIMENT CENTRAL	REPERE 7 - PLAN DE TRAVAIL	PAGE 7	1/20	042

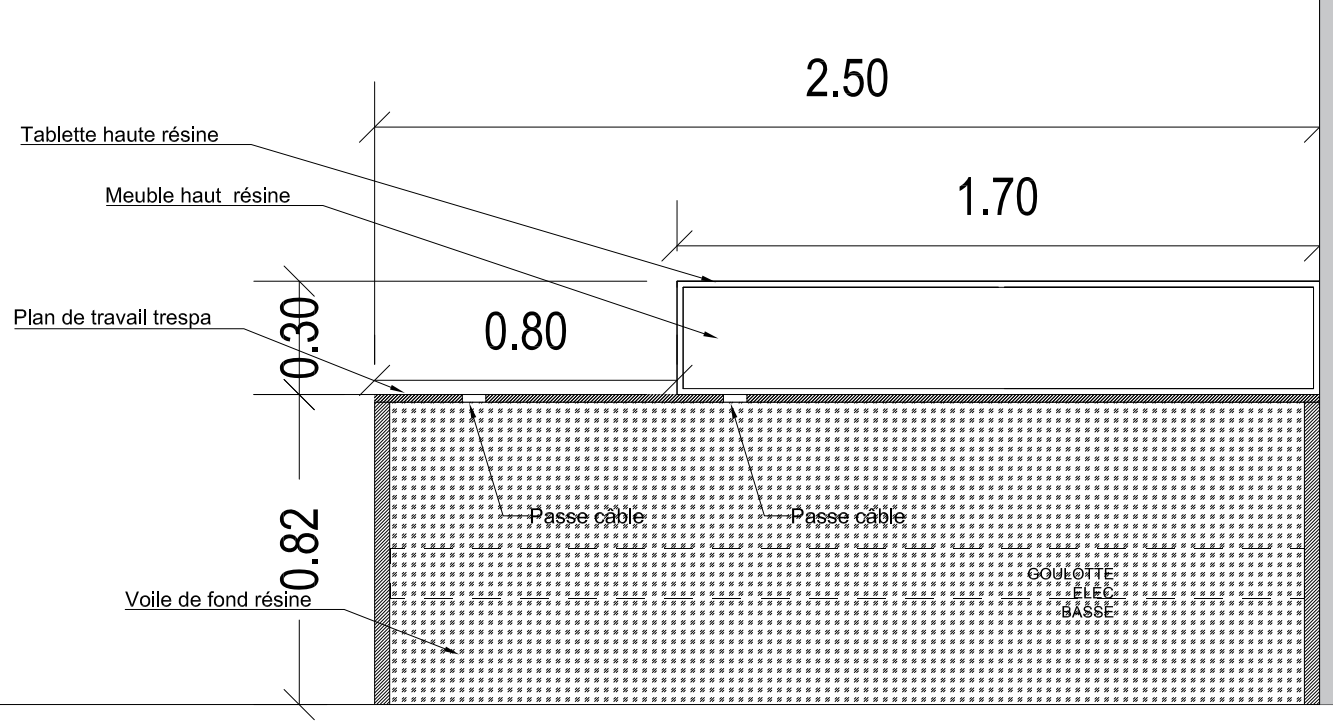

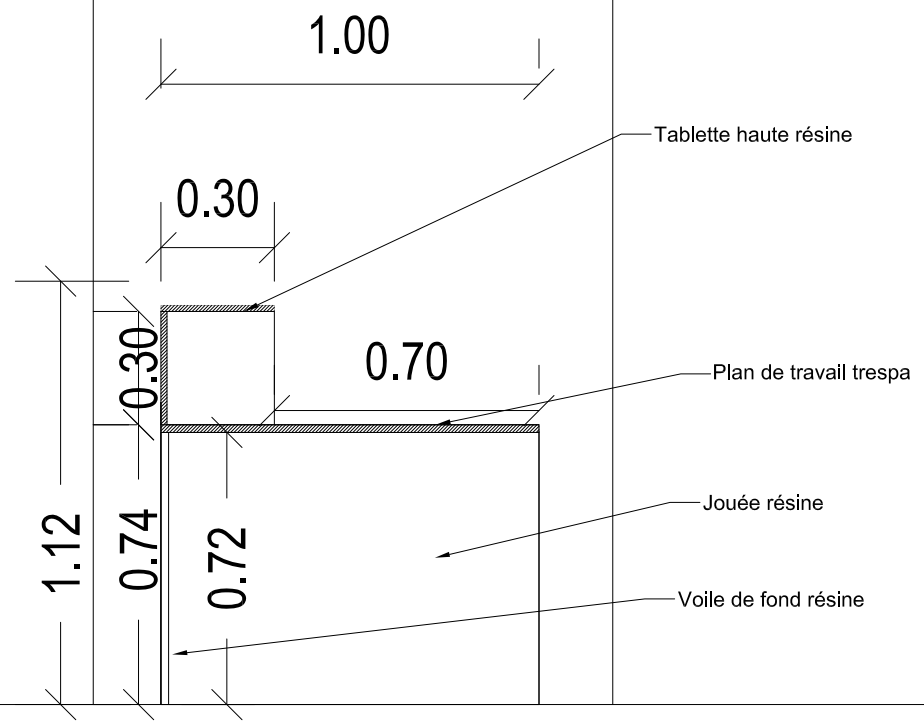

VUE EN PLAN

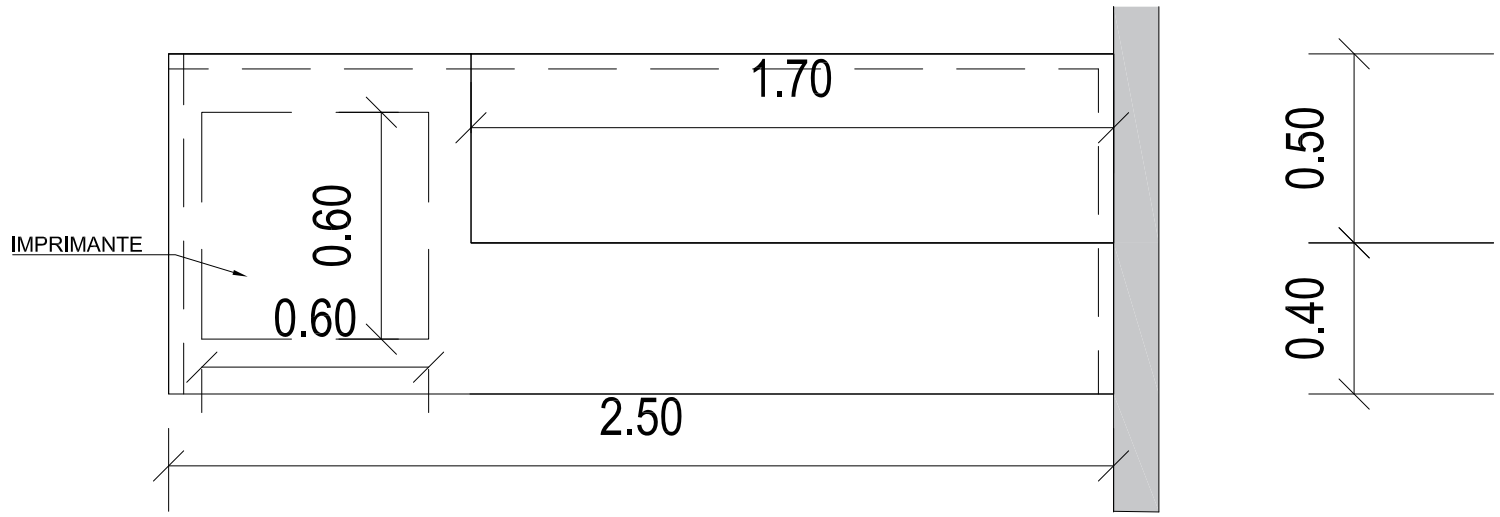

CHU ROUEN	AFE ARCHITECTURE	RESTRUCTURATION ET MISE AUX NORMES DE LA STERILISATION AU RDJ DU BATIMENT CENTRAL	REPERE 8 - PLAN DE TRAVAIL	PAGE 8	1/20	042

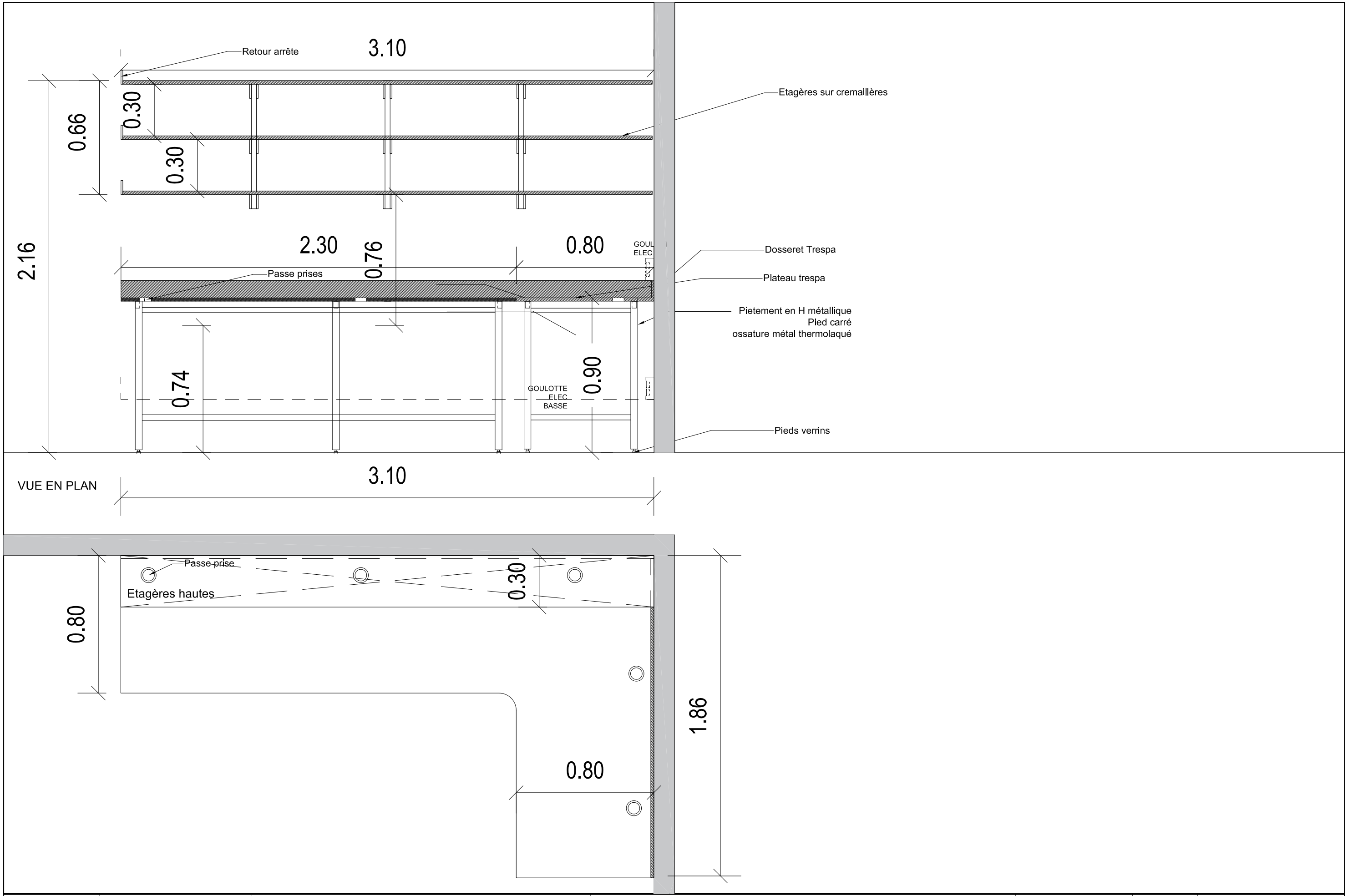

CHU ROUEN	AFE ARCHITECTURE	RESTRUCTURATION ET MISE AUX NORMES DE LA STERILISATION AU RDJ DU BATIMENT CENTRAL	REPERE 9 - PLAN DE TRAVAIL	PAGE 9	1/20	042

VUE DE FACE PAILLASSE

VUE DE COTE PAILLASSE

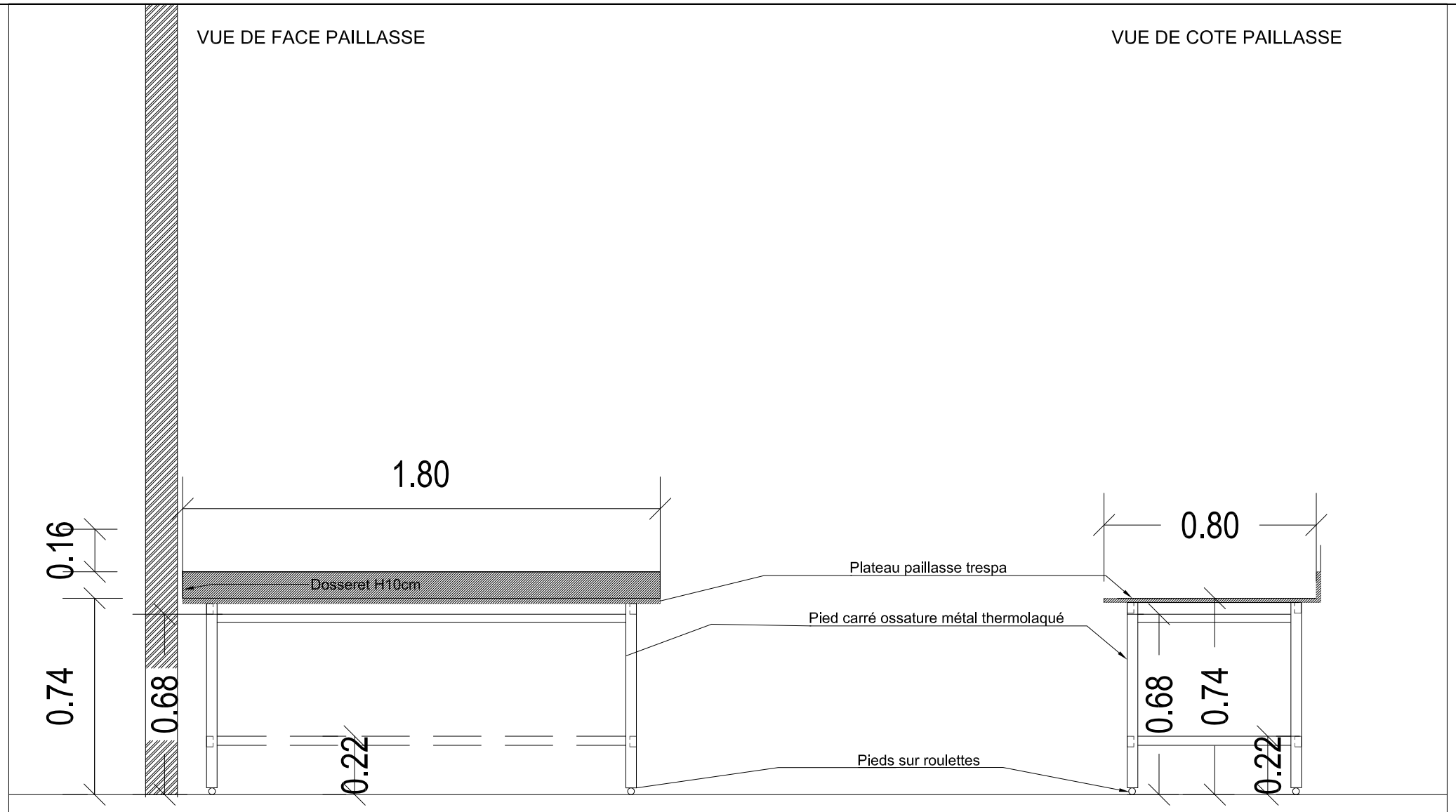

VUE EN PLAN

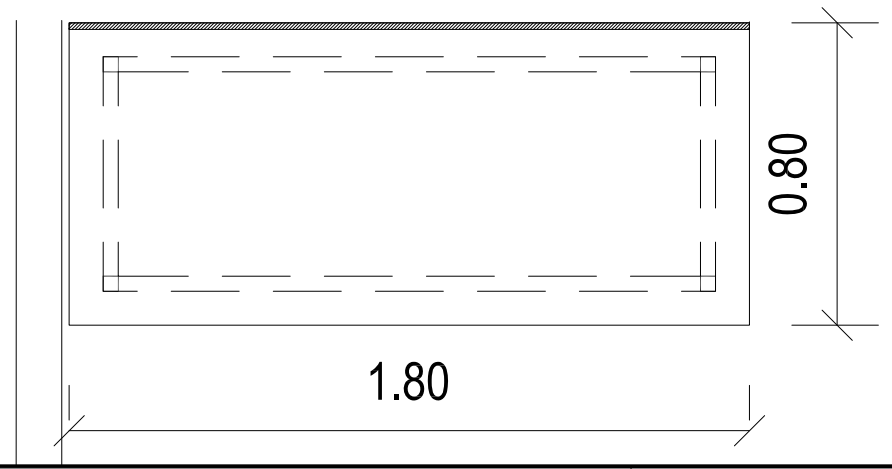

CHU ROUEN	AFE ARCHITECTURE	RESTRUCTURATION ET MISE AUX NORMES DE LA STERILISATION AU RDJ DU BATIMENT CENTRAL	REPERE 10 - PAILLASSE MOBILE	PAGE 10	1/20	042

VUE DE FACE MOBILIER DETENTE

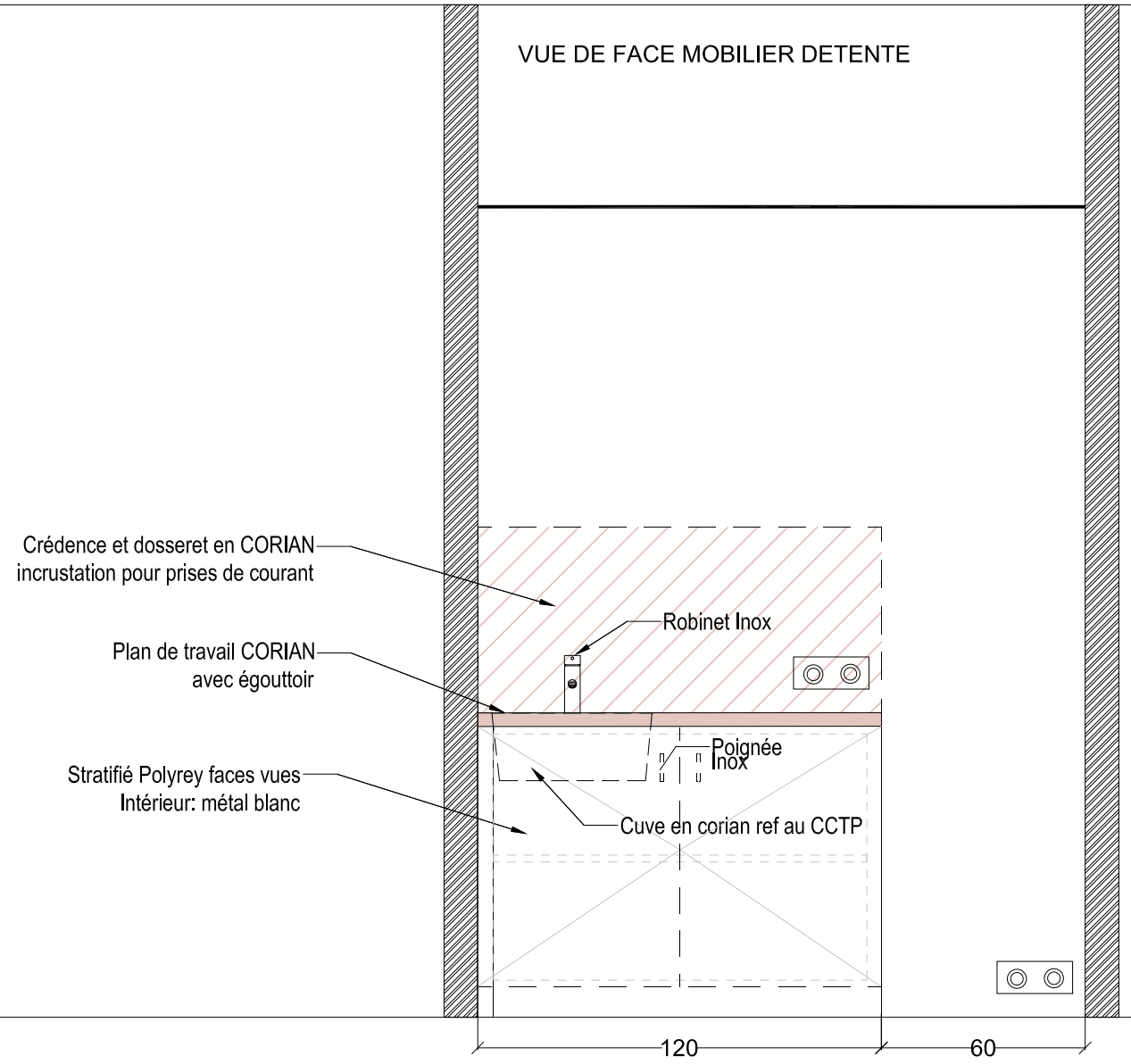

VUE DE COTE MOBILIER DETENTE

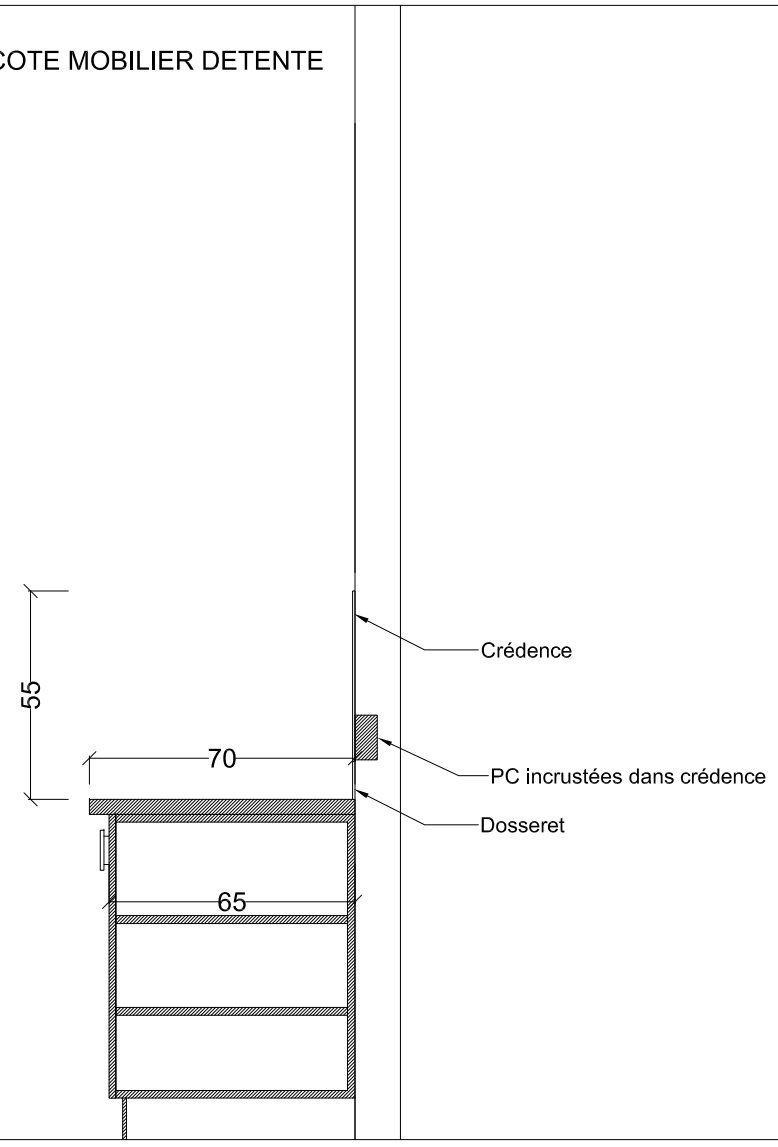

VUE EN PLAN

CHU ROUEN	AFE ARCHITECTURE	RESTRUCTURATION ET MISE AUX NORMES DE LA STERILISATION AU RDJ DU BATIMENT CENTRAL	REPERE 12 - MOBILIER DETENTE MAGASINIER	PAGE 11	1/20	042

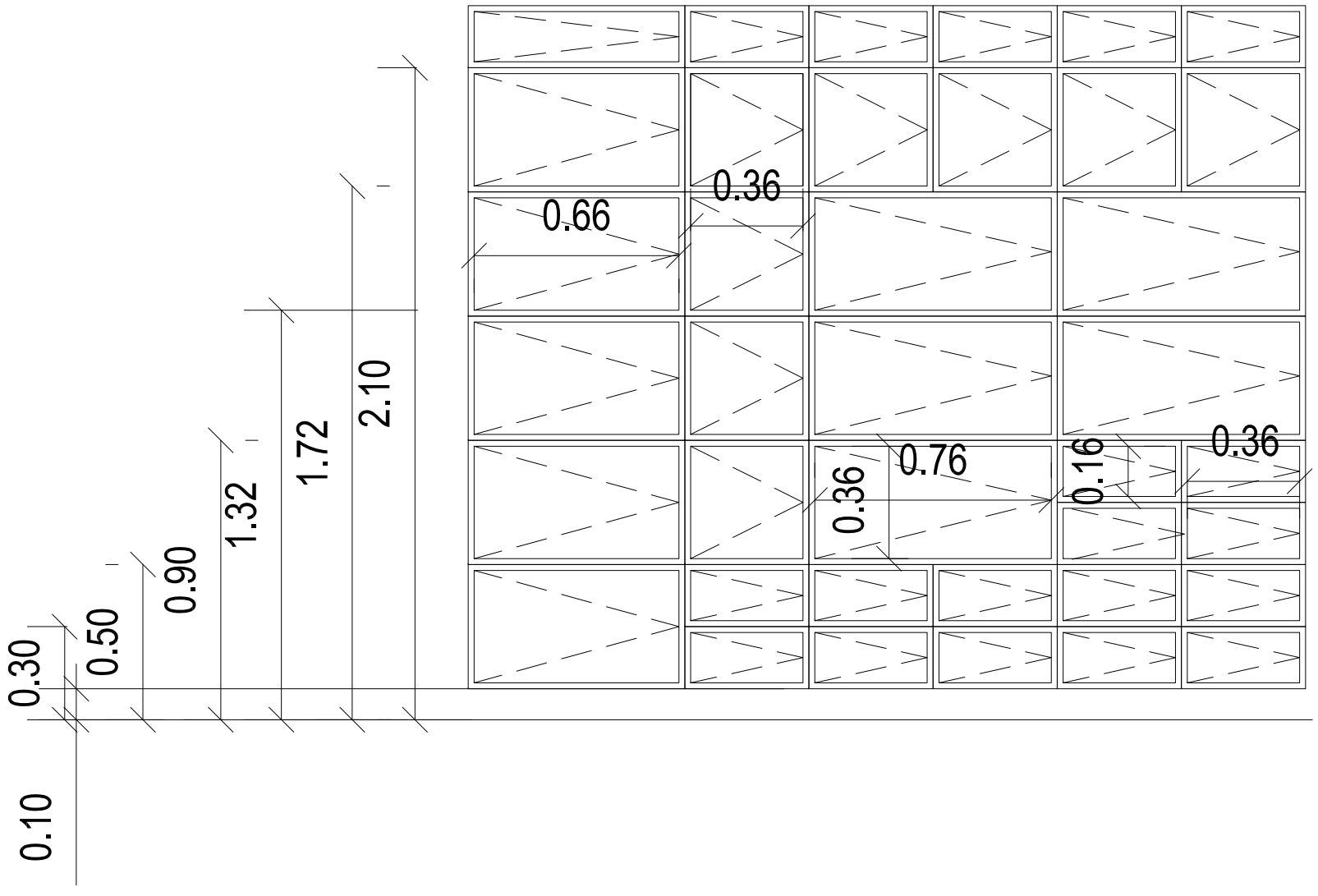

CHU ROUEN	AFE ARCHITECTURE	RESTRUCTURATION ET MISE AUX NORMES DE LA STERILISATION AU RDJ DU BATIMENT CENTRAL	REPERE 14 - GUICHETS	PAGE 12	1/20	042