CARNET 1

PRO C1-1	Détails calepinage façades	A3
PRO C1-2	Détail coupe type de façade	A3
PRO C1-3	Détail coupe type de façade	A3
PRO C1-4	Détail Local technique	A3
PRO C1-5	Détail portillon accès toiture	A3
PRO C1-6	Détail jonction Garde-corps existants	A3
PRO C1-7	Signalétique	A3

Intervenants

Maîtrise d'Ouvrage

ACADÉMIE DE TOULOUSE
Liberté Égalité Fraternité

Rectorat Région Ac. Occitanie
75, Rue St Roch CS 87703
31 000 TOULOUSE
Tel : 06 24 85 35 89

Maîtrise d'oeuvre

BET MANDATAIRE - MOE Performance énergétique

BUREAU VERITAS SOLUTIONS

Bureau Veritas Solutions
12, Rue Michel Labrousse, Bât 15, BP 64797
31 047 TOULOUSE
Tel : 05 57 96 24 01

Architecte

JAPARCHiTECTURE
Julie Pires Architecte
8, Rue Paul Merlin
31 300 TOULOUSE
Tel : 06 87 45 24 67

Bureau de contrôle

SOCOTEC

SOCOTEC
3, Rue Jean Rodier
31 400 TOULOUSE
Tel : 05 62 16 73 10

SPS

ELYFEC

ELYFEC
16, Rue du Casse
31 240 SAINT JEAN
Tel : 06 08 94 75 76

CARNET DE DETAILS

PRO C1

	Affaire	Phase	Format	Echelle	Date	Indice
Rénovation énergétique - CIO Mirail 58, Allée de Bellefontaine TOULOUSE	2406	PRO	A3		20/01/2025	

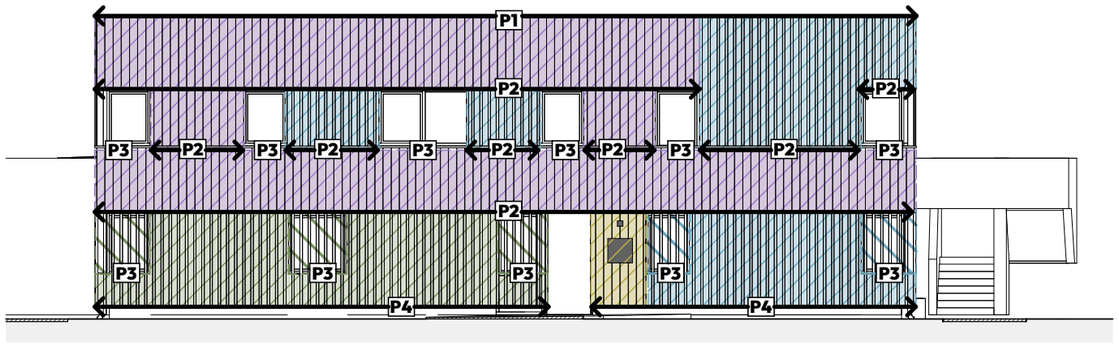

PROJET_REPERAGE Elévation Sud-Ouest

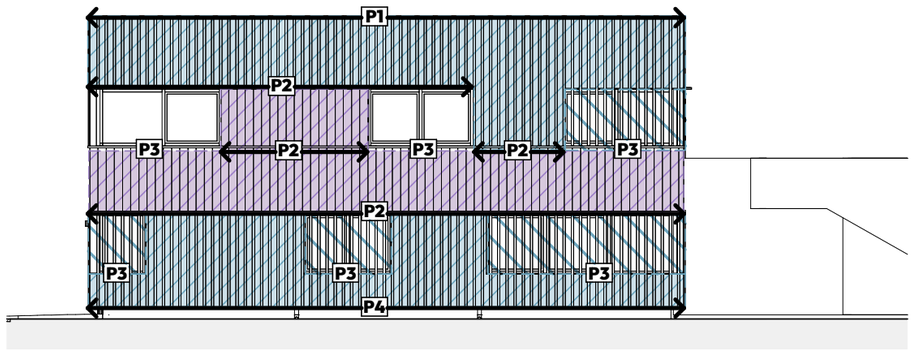

PROJET_REPERAGE Elévation Sud-Est

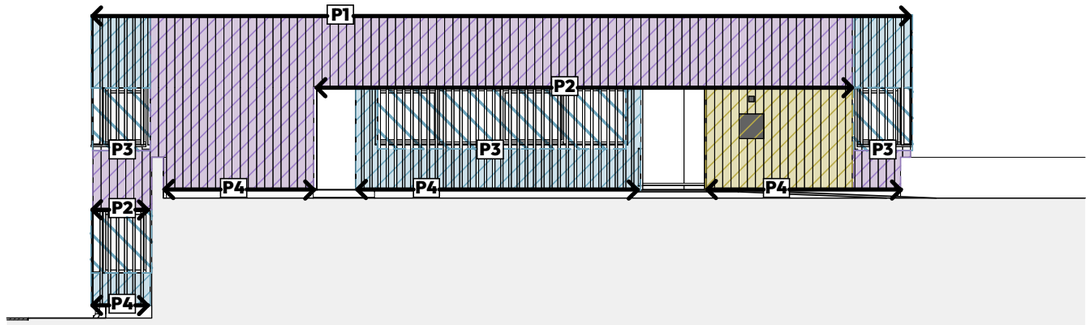

PROJET_REPERAGE Elévation Nord-Est

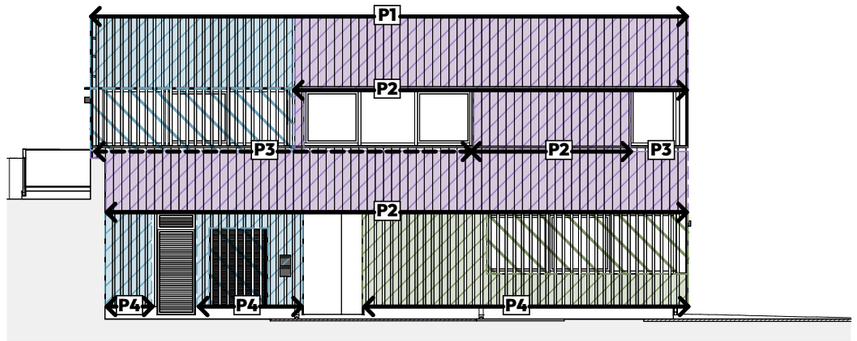

PROJET_REPERAGE Elévation Nord-Ouest

TYPE 1

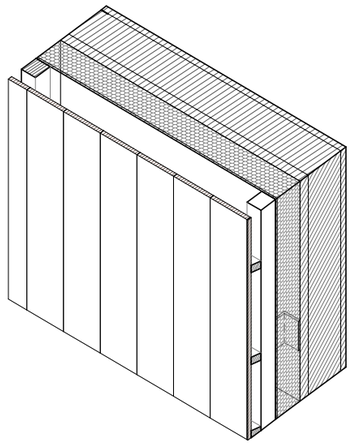

TYPE 1 A :

Bardage bois brûlé
Pose verticale

TYPE 1 B :

Bardage bois naturel
Pose verticale
Finition saturateur incolore

TYPE 2

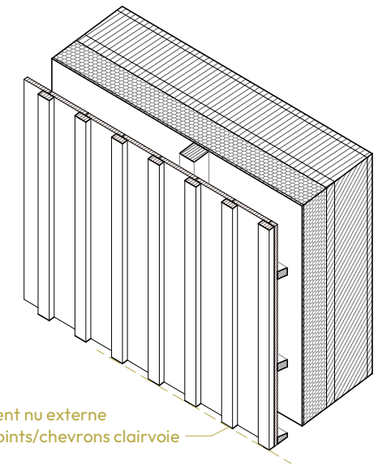

TYPE 2 A :

Bardage bois brûlé
Pose verticale à couvre-joints
Couvre-joints bois brûlé

TYPE 2 B :

Bardage bois brûlé
Pose verticale à couvre-joints
Couvre-joints bois naturel
Finition saturateur incolore

TYPE 3

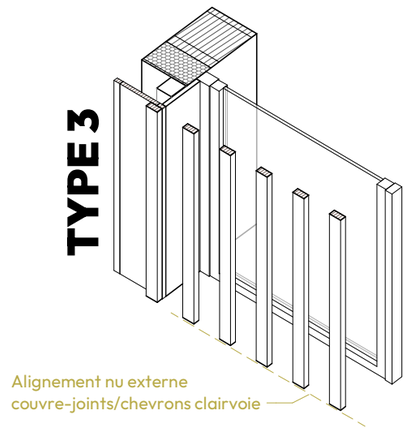

TYPE 3 A :

Chevrons bois brûlé à clairvoie
Pose verticale

TYPE 3 B :

Chevrons bois naturel à clairvoie
Finition saturateur incolore

PROFILES

P1	Profilé d'habillage en tête de bardage
P2	Profilé filant de recoupement
P3	Profilé appui de fenêtre
P4	Profilé de démarrage. Barrière anti rongeurs

Détails calepinage façades

PRO C1-1

Rénovation énergétique - CIO Mirail 58, Allée de Bellefontaine TOULOUSE	Affaire	Phase	Format	Echelle	Date	Indice
	2406	PRO	A3	1 : 150	20/01/2025	

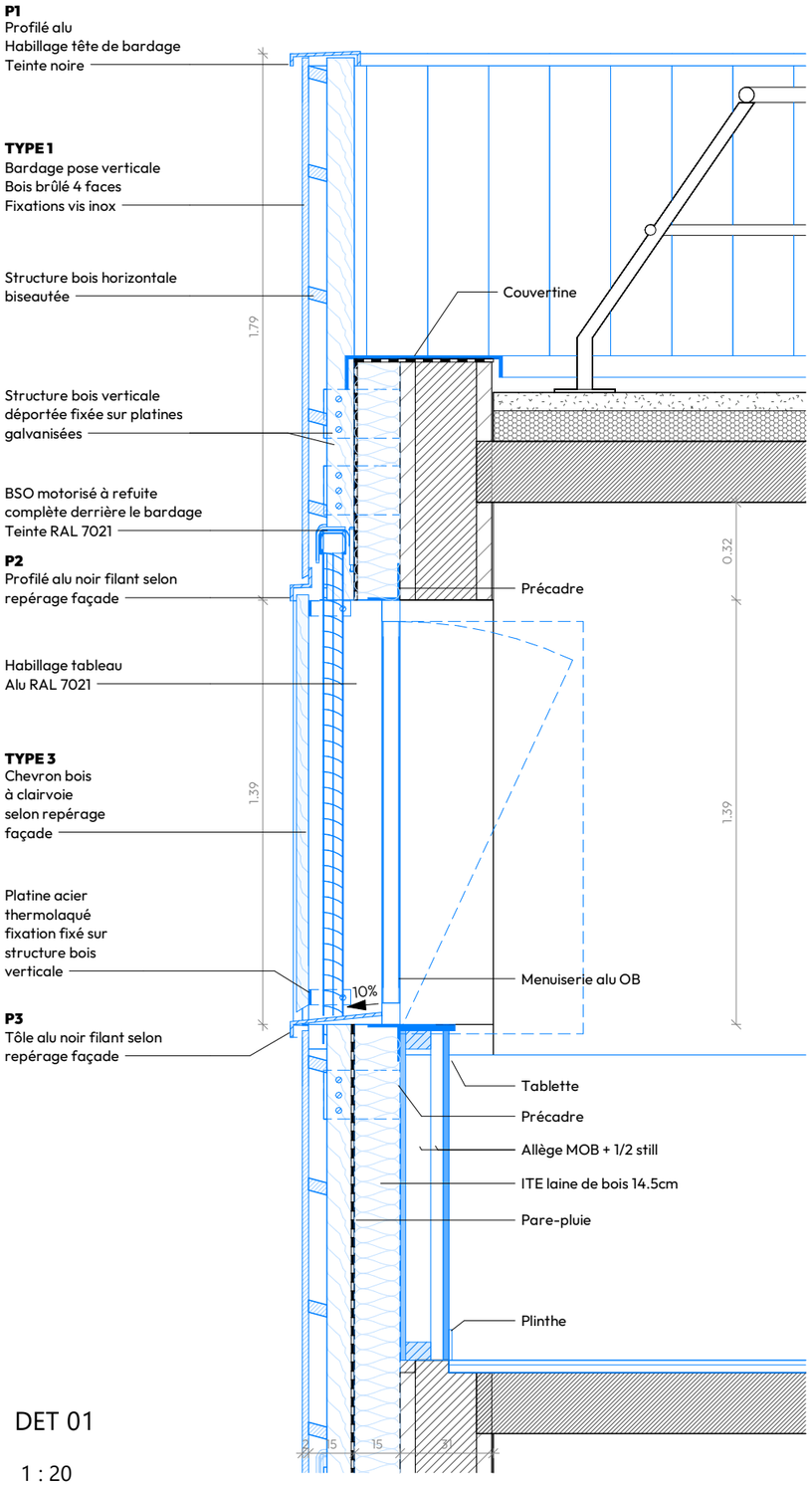

DET 01

1 : 20

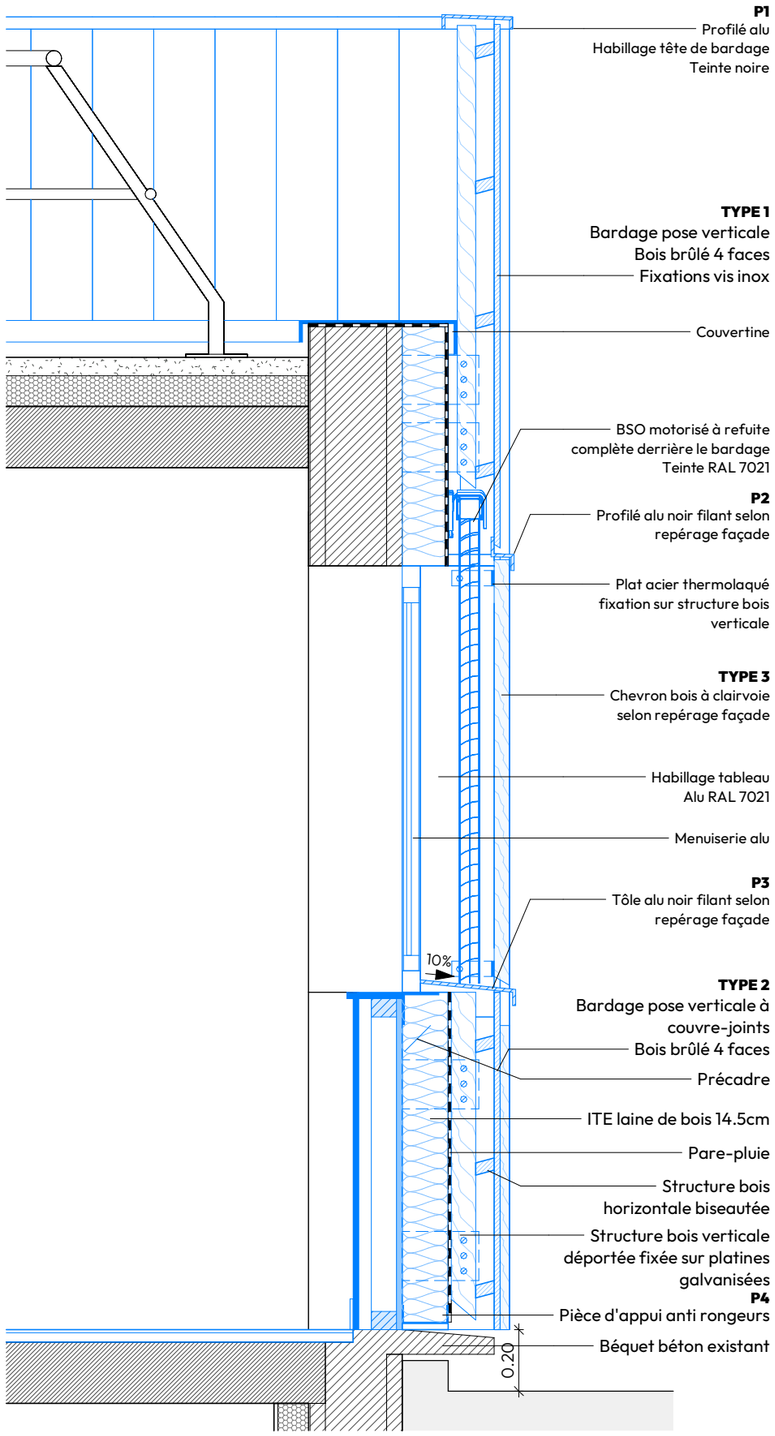

DET 02

1 : 20

PRO C1-2 Détail coupe type de façade

Rénovation énergétique - CIO Mirail
58, Allée de Bellefontaine TOULOUSE

Affaire	Phase	Format	Echelle	Date	Indice
2406	PRO	A3	1 : 20	20/01/2025	

Julie . A . Pires . Architecte n° 091152

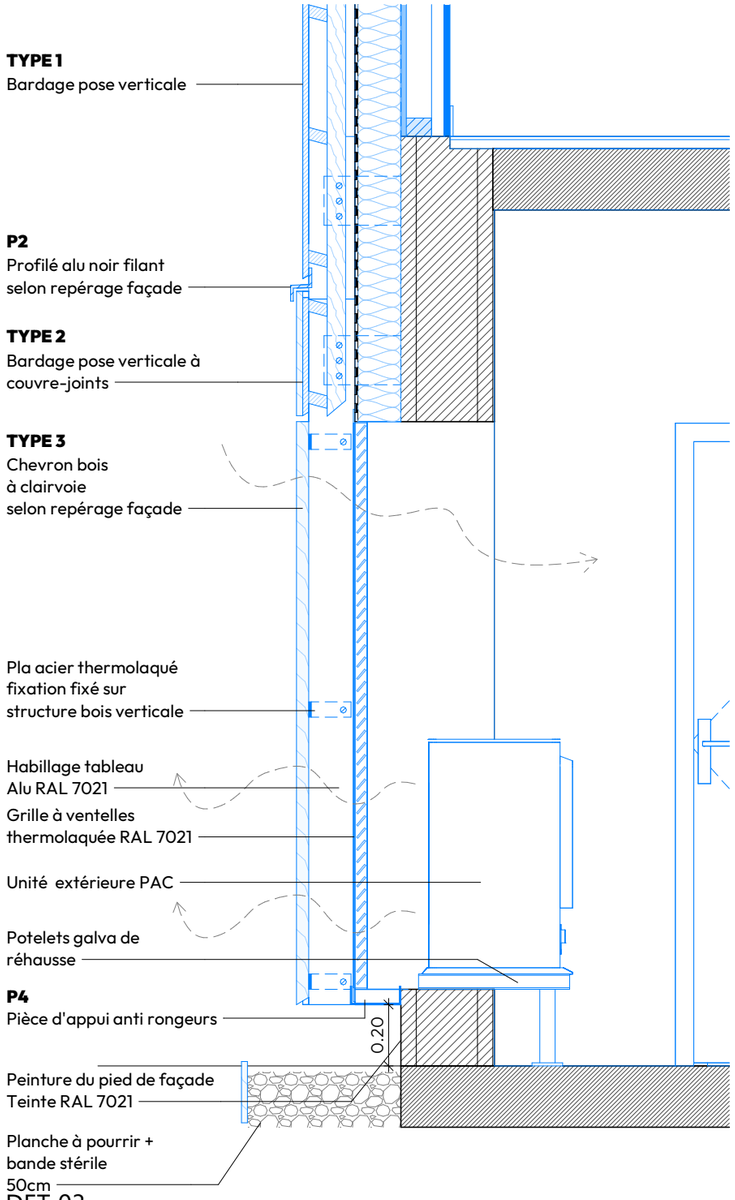

DET 03

1 : 20

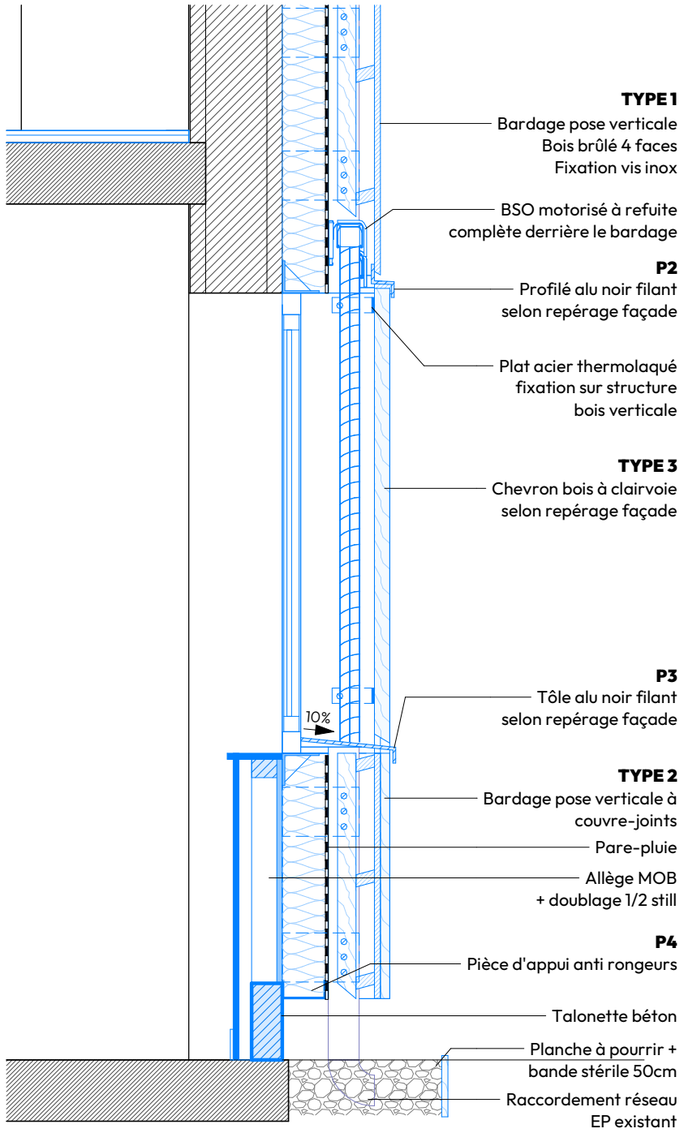

DET 04

1 : 20

PRO C1-3 Détail coupe type de façade

Julie . A . Pires . Architecte n° 091152

Rénovation énergétique - CIO Mirail
58, Allée de Bellefontaine TOULOUSE

Affaire	Phase	Format	Echelle	Date	Indice
2406	PRO	A3	1 : 20	20/01/2025	

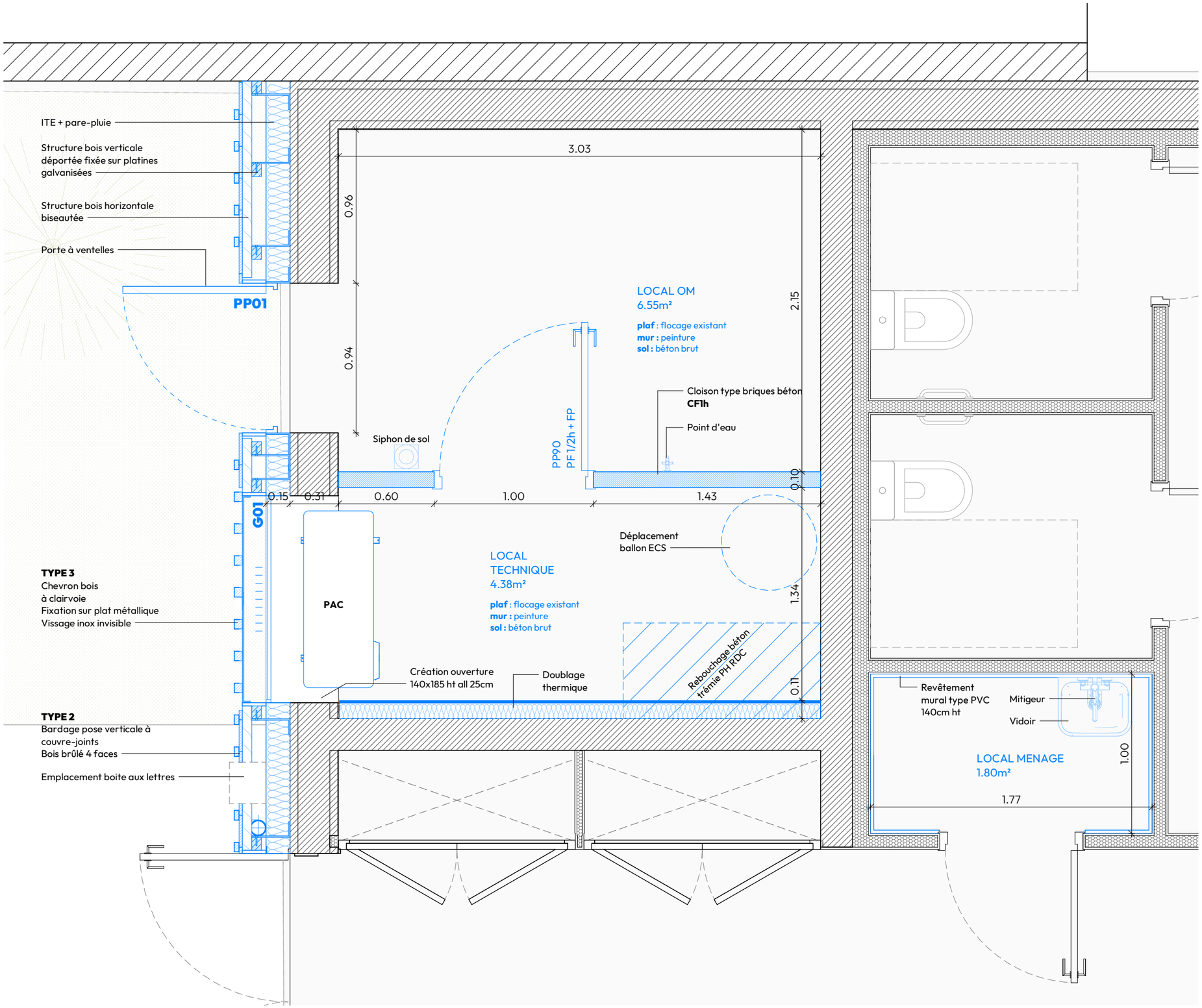

PRO C1-4 Détail Local technique

Julie . A . Pires . Architecte n° 091152

Rénovation énergétique - CIO Mirail
58, Allée de Bellefontaine TOULOUSE

Affaire	Phase	Format	Echelle	Date	Indice
2406	PRO	A3	1 : 25	20/01/2025	

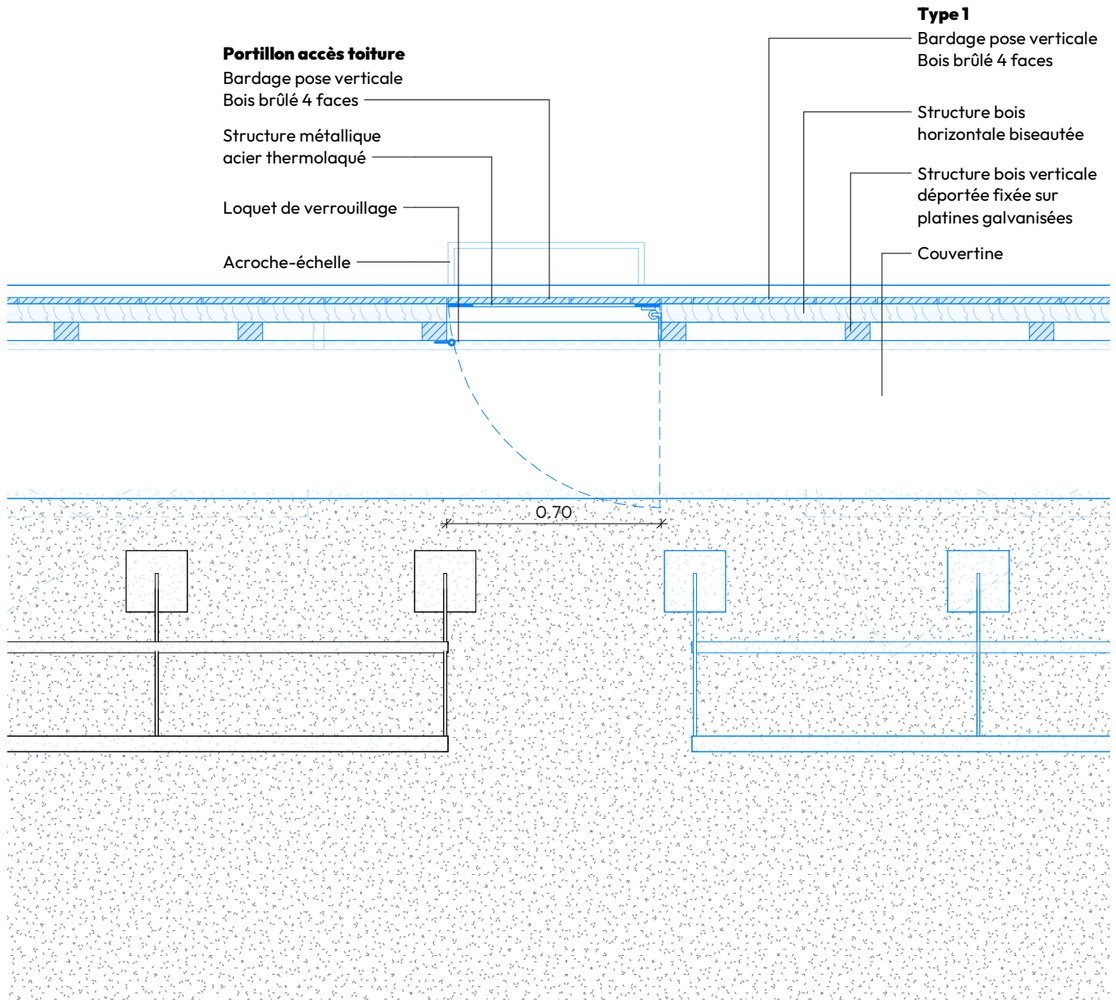

PROJET_Détail portillon accès toiture

1 : 20

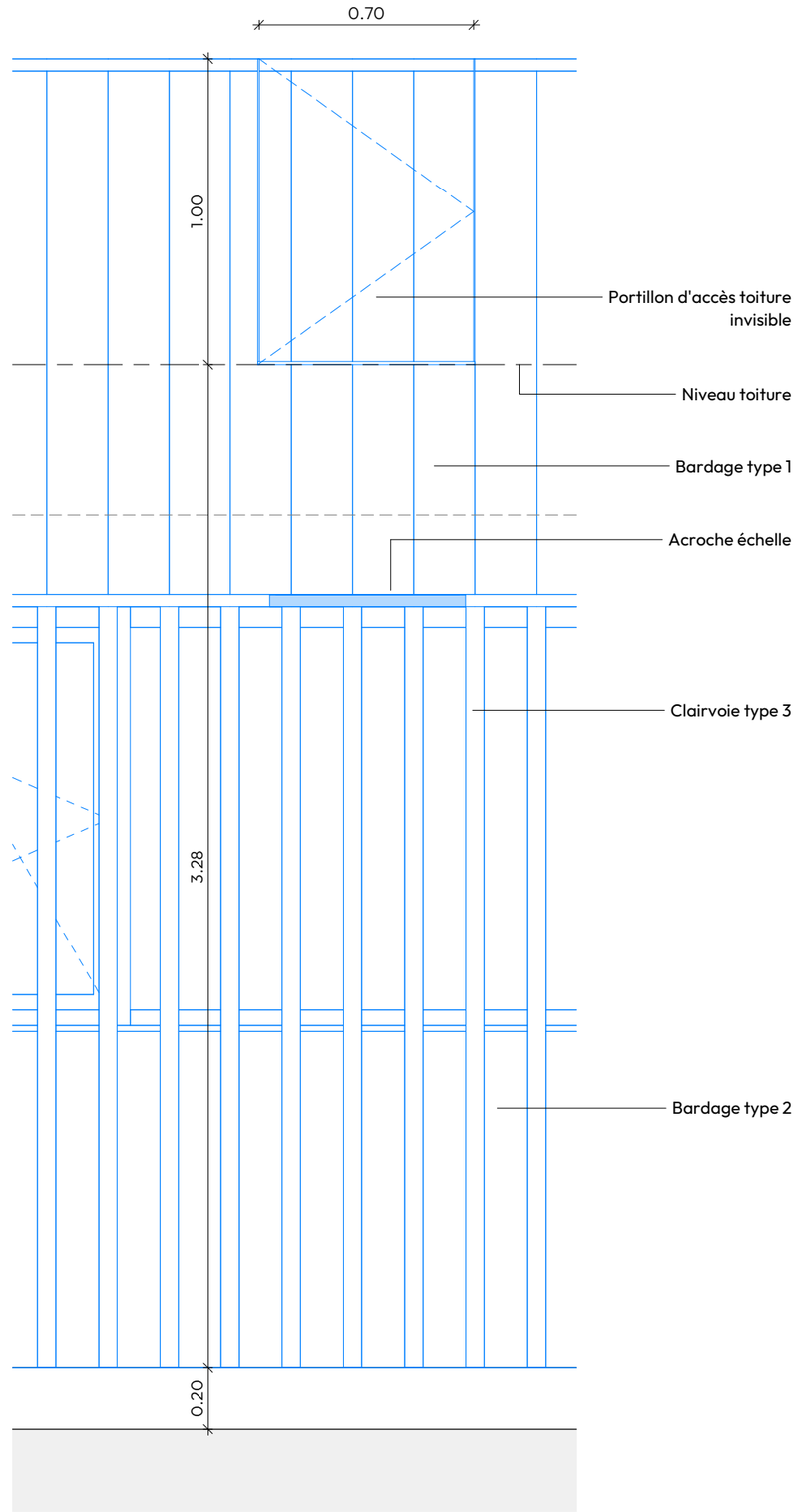

PROJET DET 05

1 : 20

PRO C1-5 Détail portillon accès toiture

Julie . A . Pires . Architecte n° 091152

Rénovation énergétique - CIO Mirail
58, Allée de Bellefontaine TOULOUSE

Affaire	Phase	Format	Echelle	Date	Indice
2406	PRO	A3	1 : 20	20/01/2025	

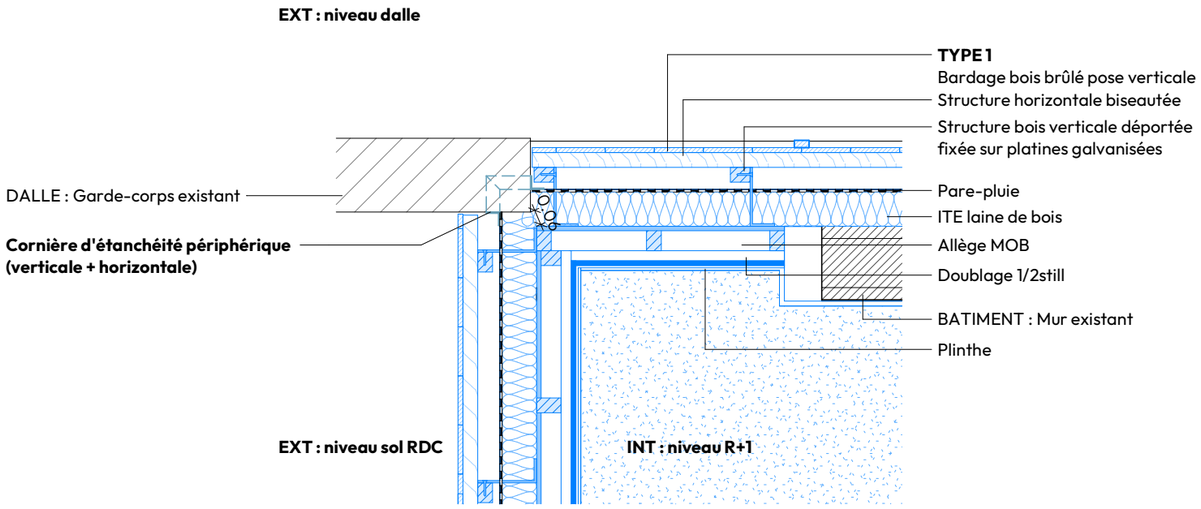

PROJET_DET 06

1 : 25

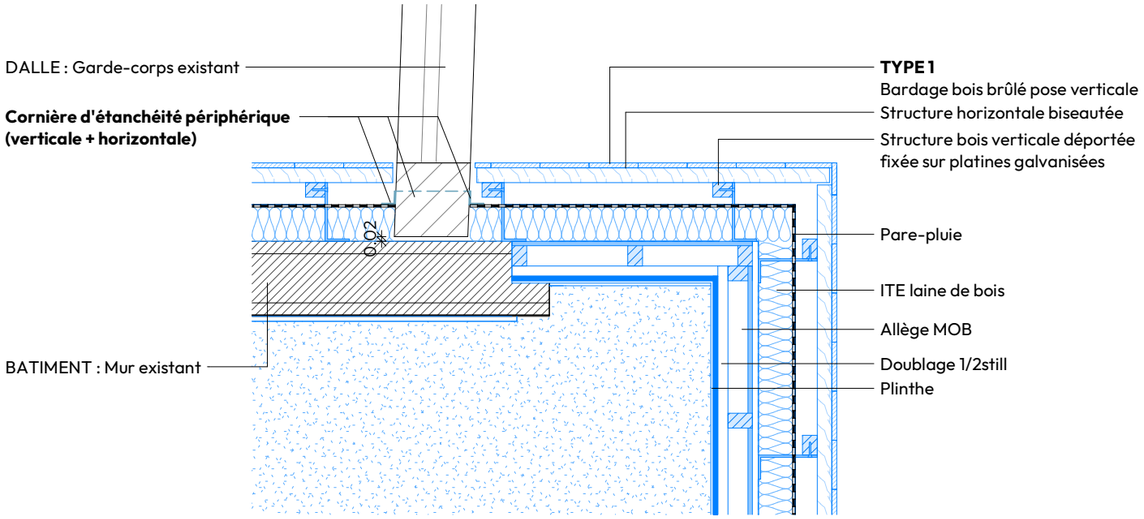

PROJET_DET 07

1 : 25

PRO C1-6 Détail jonction Garde-corps existants

Julie . A . Pires . Architecte n° 091152

Rénovation énergétique - CIO Mirail
58, Allée de Bellefontaine TOULOUSE

Affaire	Phase	Format	Echelle	Date	Indice
2406	PRO	A3	1 : 25	20/01/2025	

SIGNALETIQUE TYPE PANNEAU

Visuel :

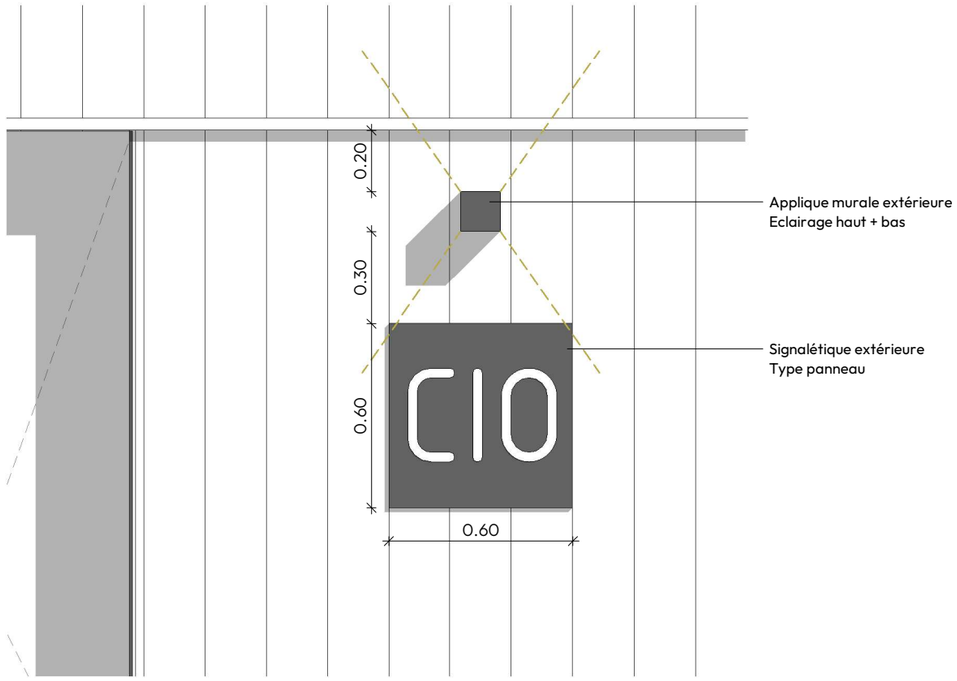

Description :

MODELE : **ENS 01**

DIMENSION : 60 x 60 cm

DESCRIPTION : Panneau métallique type Dibond laqué
Noir avec lettres stickées blanc ou gris alu
(les teintes et le texte pourront évoluer selon charte MOA)

Fixation par structure métallique invisible à l'arrière des
lames de bardage

UNITE(S) : 2

SIGNALETIQUE TYPE DRAPEAU

Visuel :

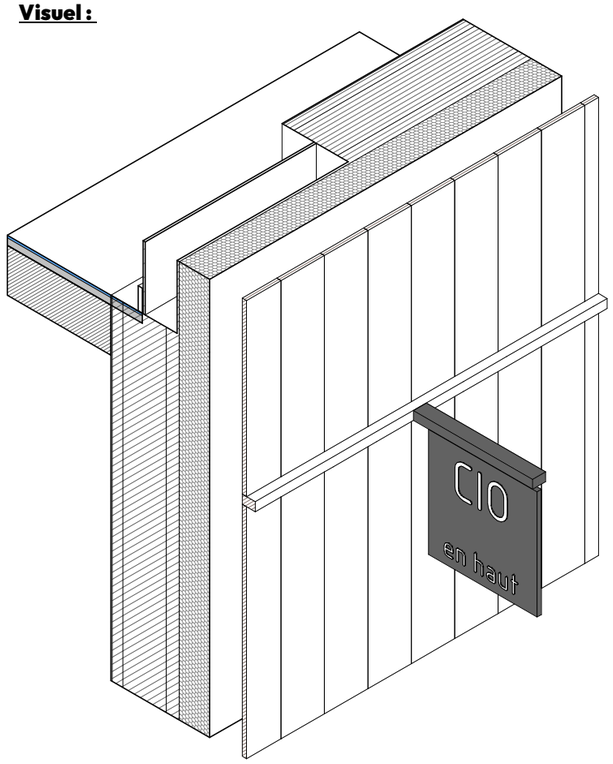

Description :

MODELE : **ENS 02**

DIMENSION : 50 x 50 cm

DESCRIPTION : Panneau métallique type Dibond laqué
Noir avec lettres stickées blanc ou gris alu
(les teintes et le texte pourront évoluer selon charte MOA)

Fixation par structure métallique invisible à l'arrière des
lames de bardage

UNITE(S) : 2