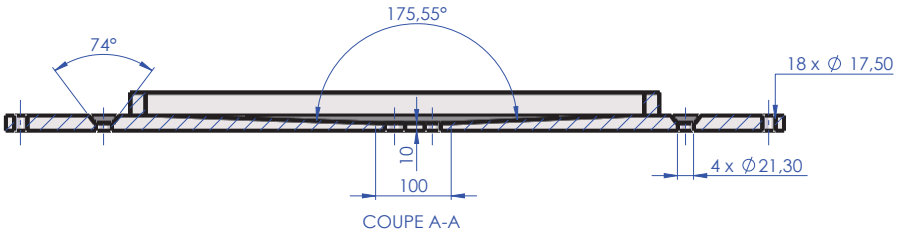

COUPE A-A

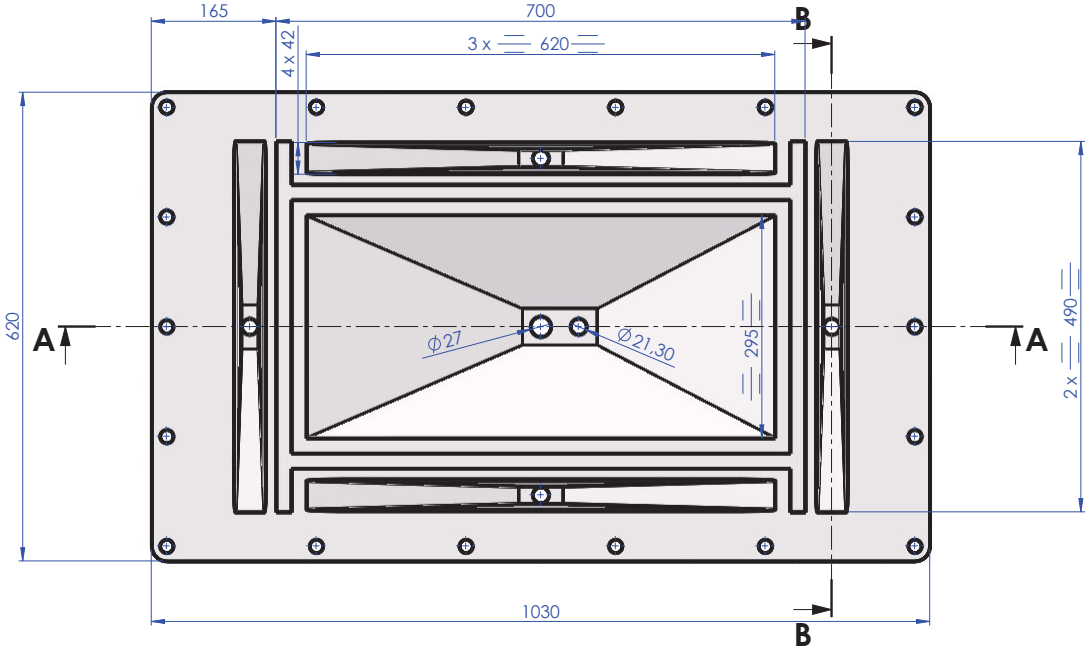

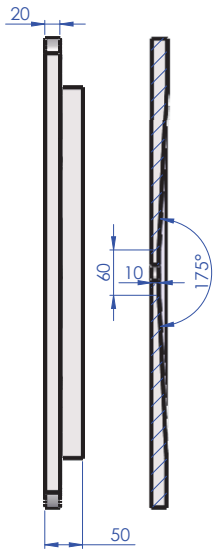

COUPE B-B

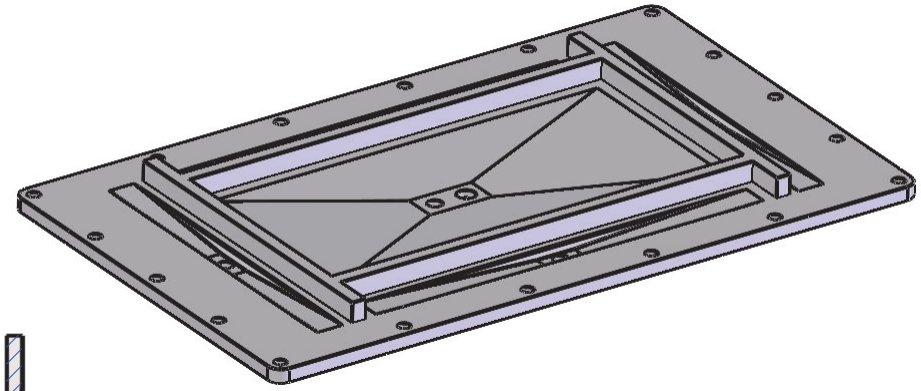

NOTA : Usinage des surfaces d'étanchéité

NOTA : NE LAISSER AUCUNE ARETE VIVE - R MINI 0.2

INDICE	DATE	OBJET DE LA MODIFICATION	ETABLI	VERIFIE	APPROUVE
			Thomas ALBERTINI ~~2024.10.11~~ 10:43:09 +02'00'	JC PRELE 2024.10.1 6 09:02:51 +02'00'	MAGLICA Eric 2024.11.06 10:35:56 +01'00'
1					
0	03-10-24	EMISSION INITIALE	T.ALBERTINI	JC.PRELE	E.MAGLICA

MASSE (kg)	100.490	TOL. GENE.	ISO 2768 mH
MATIERE	316 L ou 304 L	USINAGE	-
TRAITEMENT		PROTECTION	
INSTALLATION	**KOKOMO**	AFFAIRE	**24013**

PASTIS

KOKOMO

PLAQUE DE FOND

Echelle : 1:5	RAISON SOCIALE TITULAIRE	REFERENCE CONSTRUCTEUR

IRSN/PSN-RES/SIPR	Format A2	CE-CADARACHE - BP3 13115 SAINT PAUL LEZ DURANCE CEDEX	Folio 1/1

CE PLAN EST LA PROPRIETE DE L'IRSN
SA REPRODUCTION ET SA REPRESENTATION
SONT STRICTEMENT INTERDITES
LOI DU 11 MARS 1957

KOK 2E 0000 DE 24013 200

V23-POST REVUE DE FAISABILITÉ/PIÈCES
KOK 2E 0000 DE 24013 001 IND. PLAQUE DE FOND