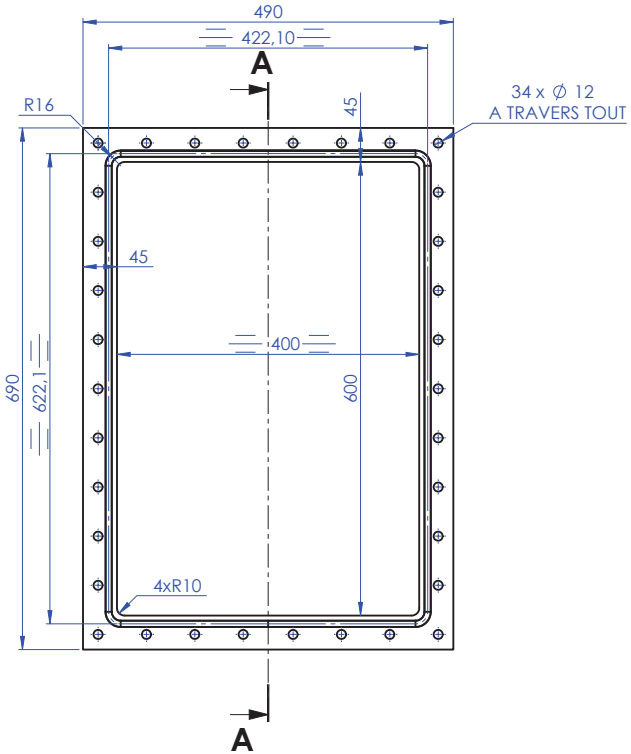

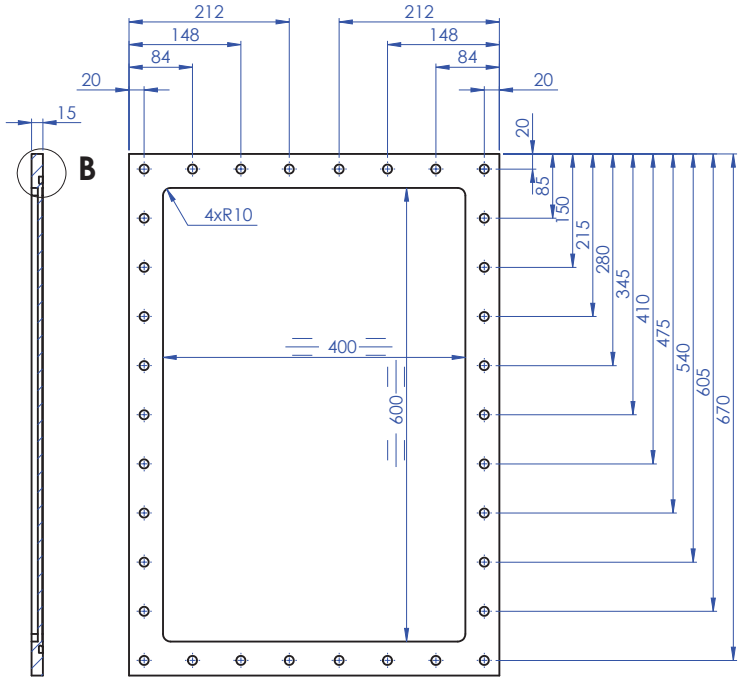

COUPE A-A

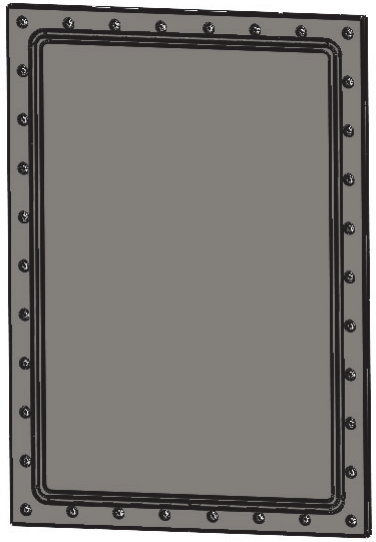

NOTA : NE LAISSER AUCUNE ARETE VIVE - R MINI 0.2

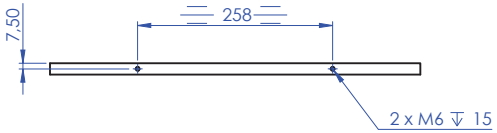

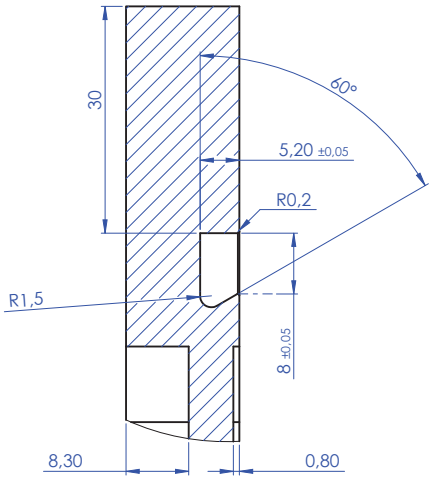

DÉTAIL B
ECHELLE 2 : 1

INDICE	DATE	OBJET DE LA MODIFICATION	ETABLI	VERIFIE	APPROUVE
0	13-02-24	EMISSION INITIALE	T.ALBERTINI	JC.PRELE	E.MAGLICA

MASSE (kg)	21.585	TOL. GENE.	ISO 2768 MK
MATIERE	X2CrNiMo17-12-2	USINAGE	RA 3.2
TRAITEMENT		PROTECTION	
INSTALLATION	QUALIFICATIONS KOKOMO	AFFAIRE	24003

PASTIS

QUALIFICATION PAROIS

PLAQUE DE CONDENSATION

Echelle : 1:5	RAISON SOCIALE TITULAIRE	REFERENCE CONSTRUCTEUR
IRSN/PSN-RES/SEREX	Format A2	CE-CADARACHE - BP3 13115 SAINT PAUL LEZ DURANCE CEDEX	Folio 1/1

CE PLAN EST LA PROPRIETE DE L'IRSN
SA REPRODUCTION ET SA REPRESENTATION
SONT STRICTEMENT INTERDITES
LOI DU 11 MARS 1957

KOK 2E 0000 DE 24003 004

MATHIAS/QUALIFICATION DES PAROIS V4_DOUBLE JOINT
KOK 2E 0000 DE 24003 004 IND. PLAQUE DE CONDENSATION