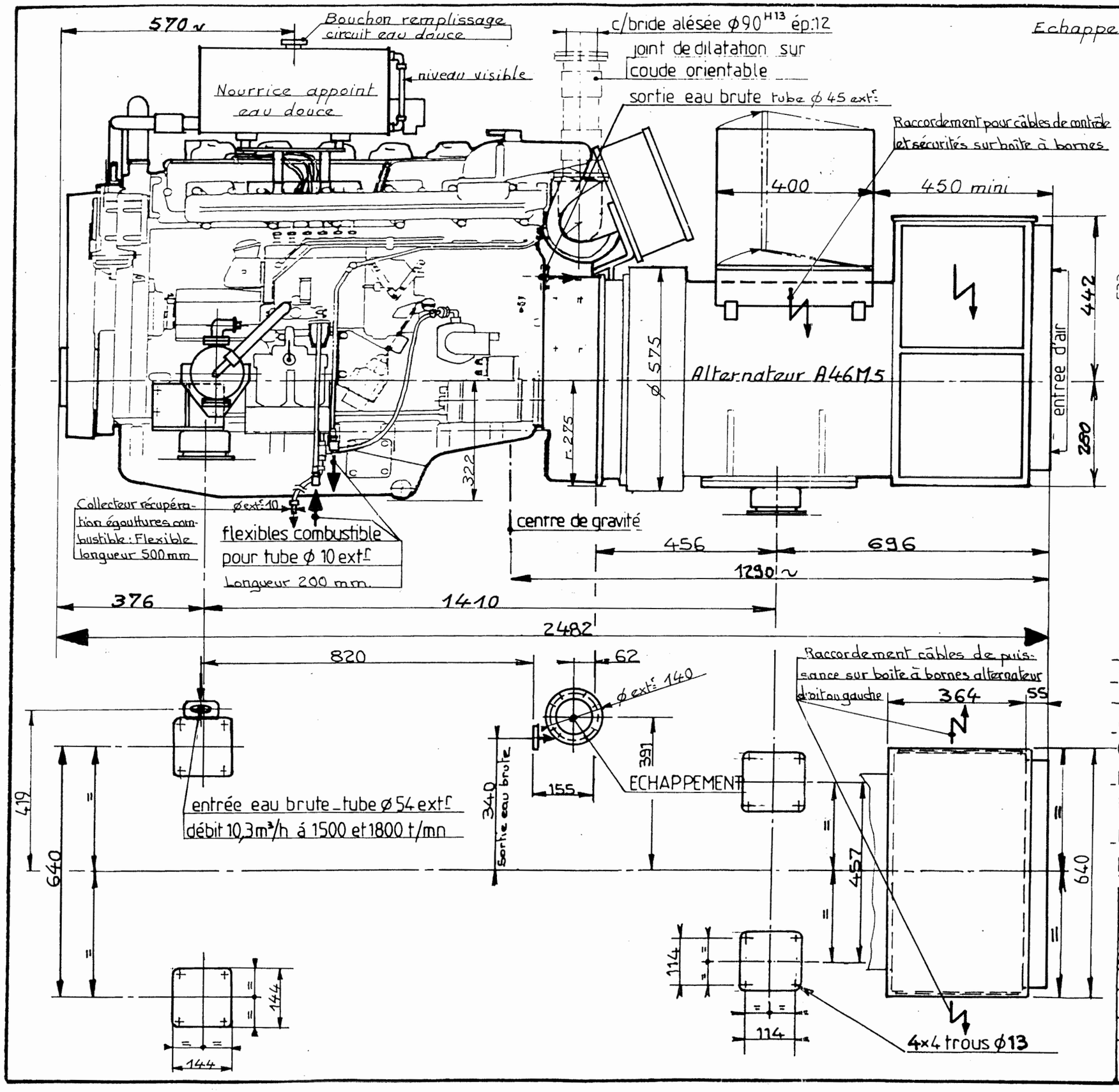

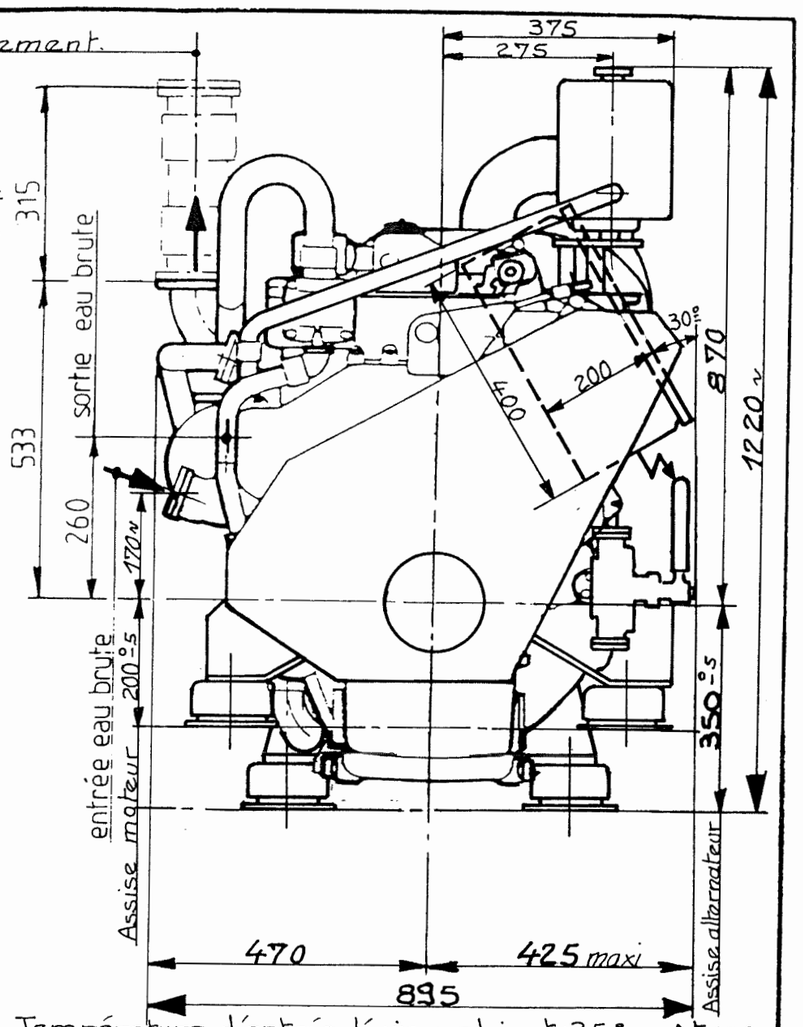

- Température d'entrée d'air ambiant : 35°c _ Δt 15°c
- Puissance totale rayonnée : 15650 kcal.
- Aspiration air comburant : 660 m³/H
- Perte de charge admissible dans la tuyauterie échappement : 0,05 bar maxi, y compris le silencieux (0,01 bar)
- La différence de pression admissible entre l'aspiration et le refoulement de la pompe eau brute ⩽ 2 bar
- Dépression côté aspiration pompe eau brute : 0,4 bar maxi

POIDS DU GROUPE EN ORDRE DE MARCHE : 1700 kg ~

Rev	MODIFICATIONS	Dessiné	Date	Vérif
C	Modifié boîte à bornes	3.01.93	B.V	
B	Ajouté récupération égouttures	25.11.92	B.V	
A	Plan refait	18.11.92	B.V	
	EMISSION	B.V.	16.11.92	

Echelle : 0,1

MOTEUR UD16L06 S2 D (base SCANIA)

SACM MULHOUSE — DIVISION POYAUD DIESEL — 17700 SURGERES (FRANCE)

ENSEMBLE groupe 150 KVA

N° du dessin 3.600067.6 — Folio 1/2 — C B A

13043

Silencieux fourniture SACM
à fixer au plafond salle des machines

Air

Sortie reniflard

Sur coude échapp.t et joint dilatation
Calorifugeage souple

Ventilateur

Air

ø 150

60

290

1268

Raccordement reniflard
sur tube ø30 Ext

Assise chassis

380

180

80

158

2482

160

200 -5

350 -5

100

100

Raccordement des égouttures
raccord union pour tube ø 10

80 80

Raccordement flexibles combustible
raccord union pour tube ø 10

820

2800
2860

30

80

50

400

200

60

575

475

100

60

ø30 ext

1350

1450

100

30

100

ø 30

100

60

60

Tôle de fond ep.t 5

1050

Niveau sonore inférieur à : 80 dBA à 1m

Rep.	Modifications	Dess.	Date	Vér.
C	Modifié boîte à bornes	B.V	5.01.93	
B	Modif air raccordement reniflard + ajouté perçage boulons stop + démarrage	B.V	16.12.92	
A	Ajouté raccordement reniflard + cotations assise	B.V	11.12.92	

Rep.	Modifications	Dess.	Date	Vér.
E	Ajouté 3 taraudages 1/2" g dans tôle de fond Modifié emplacement sortie échappement et sortie eau brute	B.V	14-1 .93	
D	Ajouté Commutateur et trappe Ajouté chaise eau - Peinture	B.V	8.01 .93	

Ce document contient des informations qui sont la propriété exclusive de SACM DIESEL. Ni ce document, ni son contenu, ne peuvent être révélés à des tiers ou reproduits, en totalité ou en partie, sans l'autorisation spéciale écrite de SACM DIESEL.

- Usinages sans tolérance suivant NF E 02 350. Série moyenne.
- Etats de surface suivant NF E 05 016.

Matière :

Nomenclature :

Masse : kg

Éch. : 0,1

SACM DIESEL
17700 SURGERES - FRANCE
POYAUD
diesel

MOTEUR UD 16 L 06 S 2 D

N° du dessin 3 6 0 0 0 6 7 6

Folio 2/2

Ensemble groupe 150 KVA monté
sur chassis avec carrosserie

Poids du groupe en ordre de marche : 2500 kg ~

Peinture: - Moteur/alternateur : Vert martelé : Par SACM
- Capotage et chassis : . 1 couche d'apprêt époxy
. Finition : 1 couche peinture gris clair intérieur
1 couche peinture RAL 7032 extérieur
} Par Fournisseur capot/chassis

3 Taraudages 1/2" gaz dans tôle de fond avec bouchons livrés séparés pour évacuation des égouttures éventuelles

Raccordement combustible

1426

2 1/2 plaques démontables pour obturation autour tuyauterie échappement ø Ext.t 89

Attention : Passage tuyauteries avec orifice sortie de câbles.

Sortie reniflard

50

ø30 ext.t

25
550
1000
450
25

820

93

391

Fourniture Client.

650

200

200

200

ø45

Sortie eau brute (chassis)

120

Entrée eau brute (chassis)

ø54

200

Vue F

816

494

80

1330

80

8 trous ø 15

Trappe amovible pour remplissage circuit eau douce

Tachy + compteur horaire

Température eau moteur

Mano-huile moteur

Bouton démarrage - Bouton stop

Commutateur local distance à clé 3 positions.

Perçage montage par SACM

Vues : aspect extérieur

Sortie Air

500

2 panneaux (démontage rapide) côté droit / côté gauche

Raccordements combustible

Entrée Air

1000

800

800

1000

ø30

4 gussets percés ø 30 pour levage

Rep 10

Plaque support de presse-étoupe pour sortie câbles électriques

Reniflard.

125

800

125

100

Panneau démontable

1350

820

1050

Entrée eau brute

Sortie eau brute

1050

1450

30

600

650

820

200

Panneau démontable

Sortie câbles électriques et raccordements combustible.

Vue côté sortie air (AV Moteur)

Vue côté entrée air (AR Alternateur)

13043