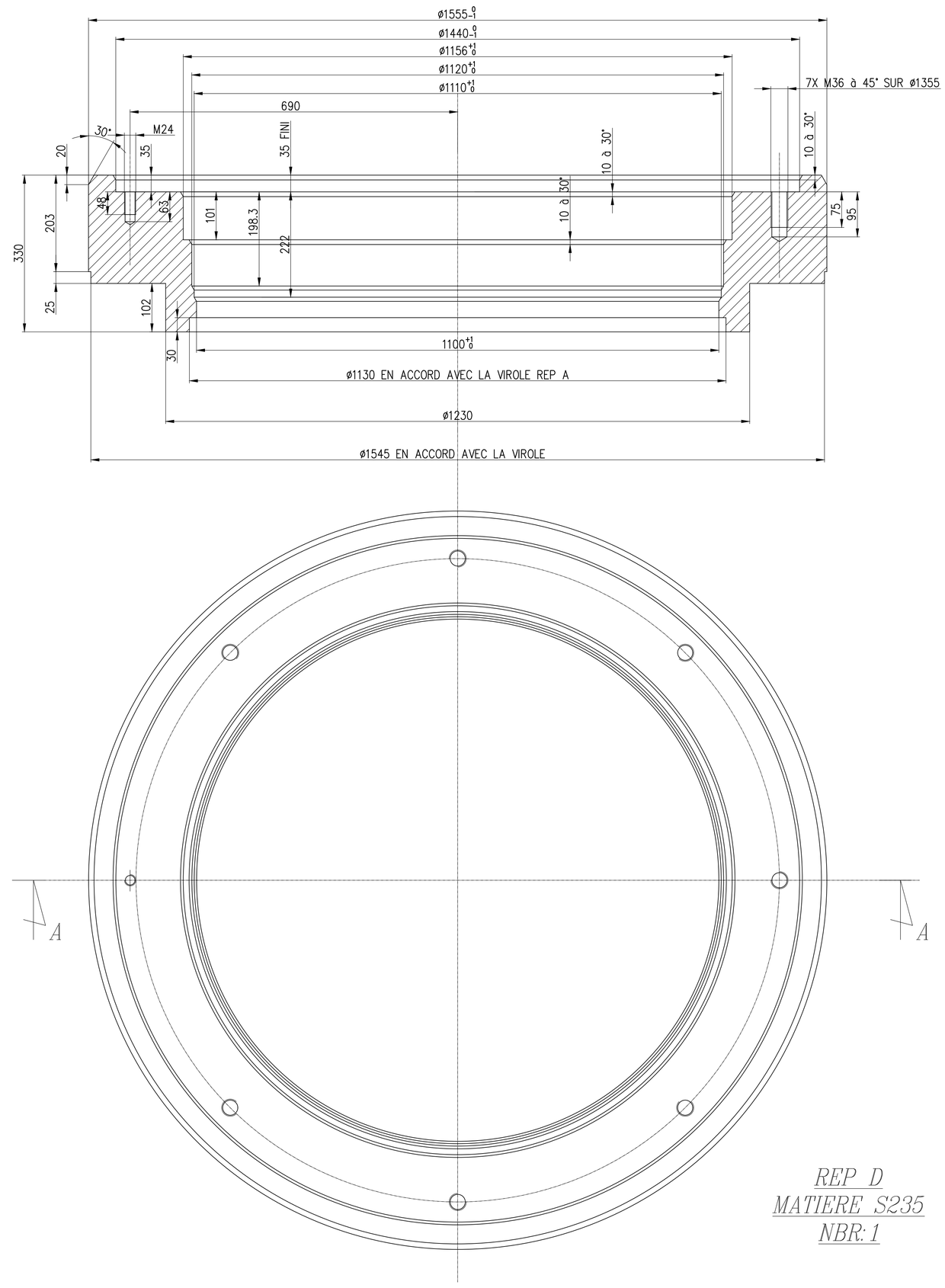

REP D
MATIERE S235
NBR: 1

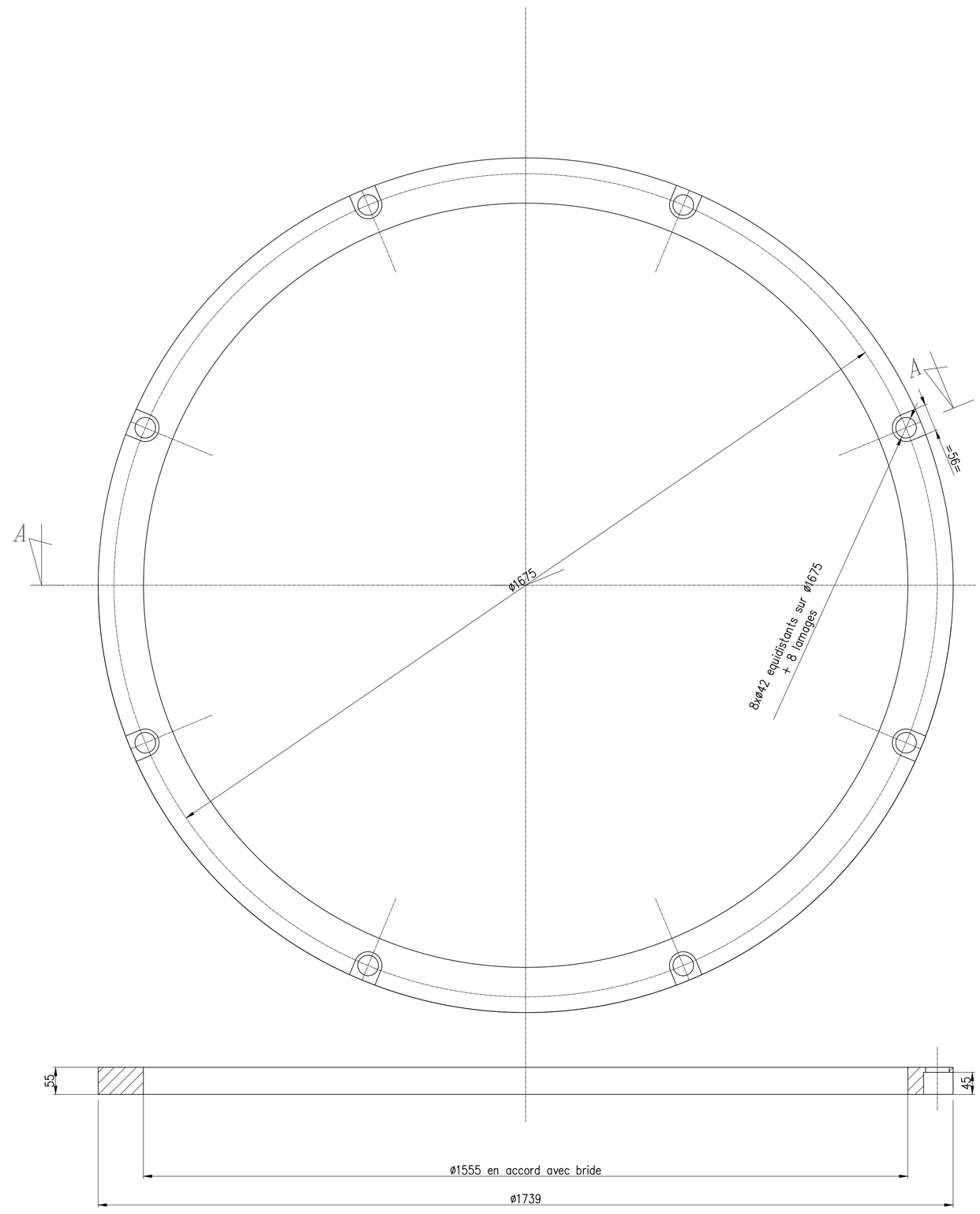

REP F
MATIERE S235
NBR: 1

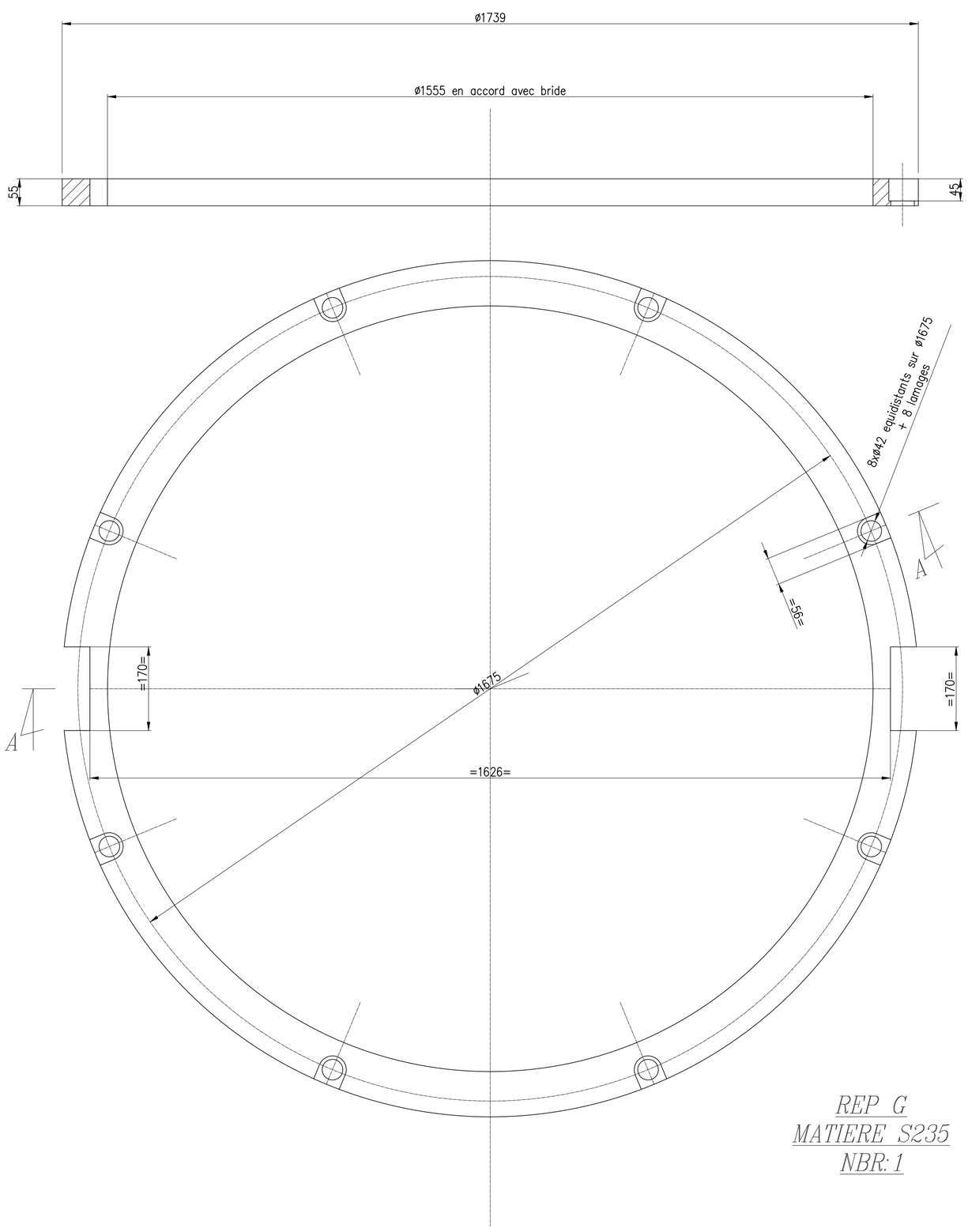

REP G
MATIERE S235
NBR: 1

REP C
MATIERE S235
NBR: 1

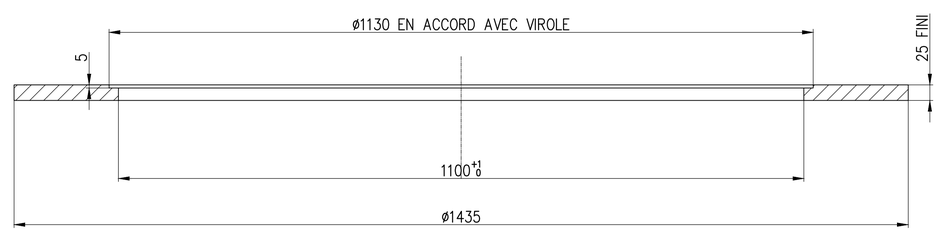

N°PLAN 3818 PF 001 FOLIO 2/3

Ind	Date	Modifications	Dessiné	Verifié	Approuvé
B	27/06/2024	EDITION BPE	COLLILIEUX	CLOT	CLOT
A	19/12/2023	EDITION ORIGINALE - ETUDE ESQUISSE	P.LOSCHIAVO	D.CESARO	D.CESARO

REFERENCE GED DIMP : | CODE CLASSEMENT : | INDICE :

Direction des énergies
Direction de l'ingénierie et de la maitrise d'oeuvre projet
Ligne projet
Projet

CE DOCUMENT EST LA PROPRIETE DU CEA, IL NE PEUT ETRE NI REPRODUIT
NI COMMUNIQUE A DES TIERS SANS L'AUTORISATION ECRITE
D'UNE PERSONNE MANDATEE SPECIALEMENT A CET EFFET

PROJET DIADEM
POSTICHE EMBALLAGE DE TRANSPORT TIRADE POUR ESSAIS PHASES 2 ET 3
PLAN DE DETAIL CORPS EMBALLAGE

CADRE RESERVE AU TITULAIRE DU MARCHE :

ETAT :

N° DE COMMANDE : | N° DE LOT :

ECHELLE : 1/8 | FORMAT : A0 | TYPE DE PROJECTION : | PHASE : EXE | PLANCHE : 2 / 3

NUMERO DE DESSIN	LIGNE PROJET	IMPUTATION	TYPE DOC.	ANNEE	N°CHRONO.	CLASSIFICAT.	INDICE
	6 1 0	C A S C 2	P L A	2 4	2 6 0 5	D L	0 B
	1 2 3	4 5 6 7 8	9 10 11	12 13	14 15 16 17	18 19	20 21