Ind	Date	Modifications	Dessiné	Vérifié	Approuvé
B	28/02/2023	EDITION BPE	COLLIEUX	CLOT	CLOT
A	16/01/2023	EDITION ORIGINALE - ETUDE ESQUISSE	P.LOSCHIAVO	D.CESARO	D.CESARO

REFERENCE GED DIMP : CODE CLASSEMENT : INDICE :

Direction des énergies
Direction de l'ingénierie et de la maîtrise d'oeuvre projet
Ligne projet
Projet

CE DOCUMENT EST LA PROPRIETE DU CEA, IL NE PEUT ETRE NI REPRODUIT NI COMMUNIQUE A DES TIERS SANS L'AUTORISATION ECRITE D'UNE PERSONNE MANDATEE SPECIALEMENT A CET EFFET

PROJET DIADEM
POSTICHE EMBALLAGE DE TRANSPORT IR500 POUR ESSAIS PHASES 2 ET 3
PLAN D'ENSEMBLE ACCOSTAGE POSTICHE EMBALLAGE IR500

CADRE RESERVE AU TITULAIRE DU MARCHE : ETAT :

N° DE COMMANDE : N° DE LOT :

ECHELLE : 1/5 | FORMAT : A0 | TYPE DE PROJECTION : | TYPE DOC. : PLA | ANNEE : 24 | PHASE : EXE | PLANCHE : 1 / 1
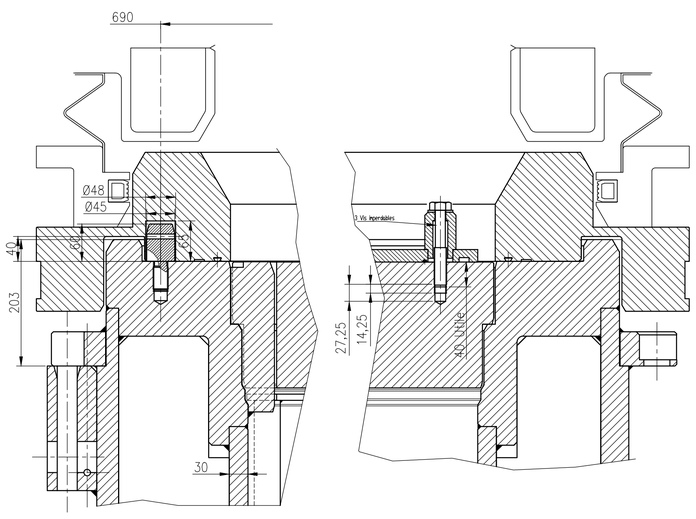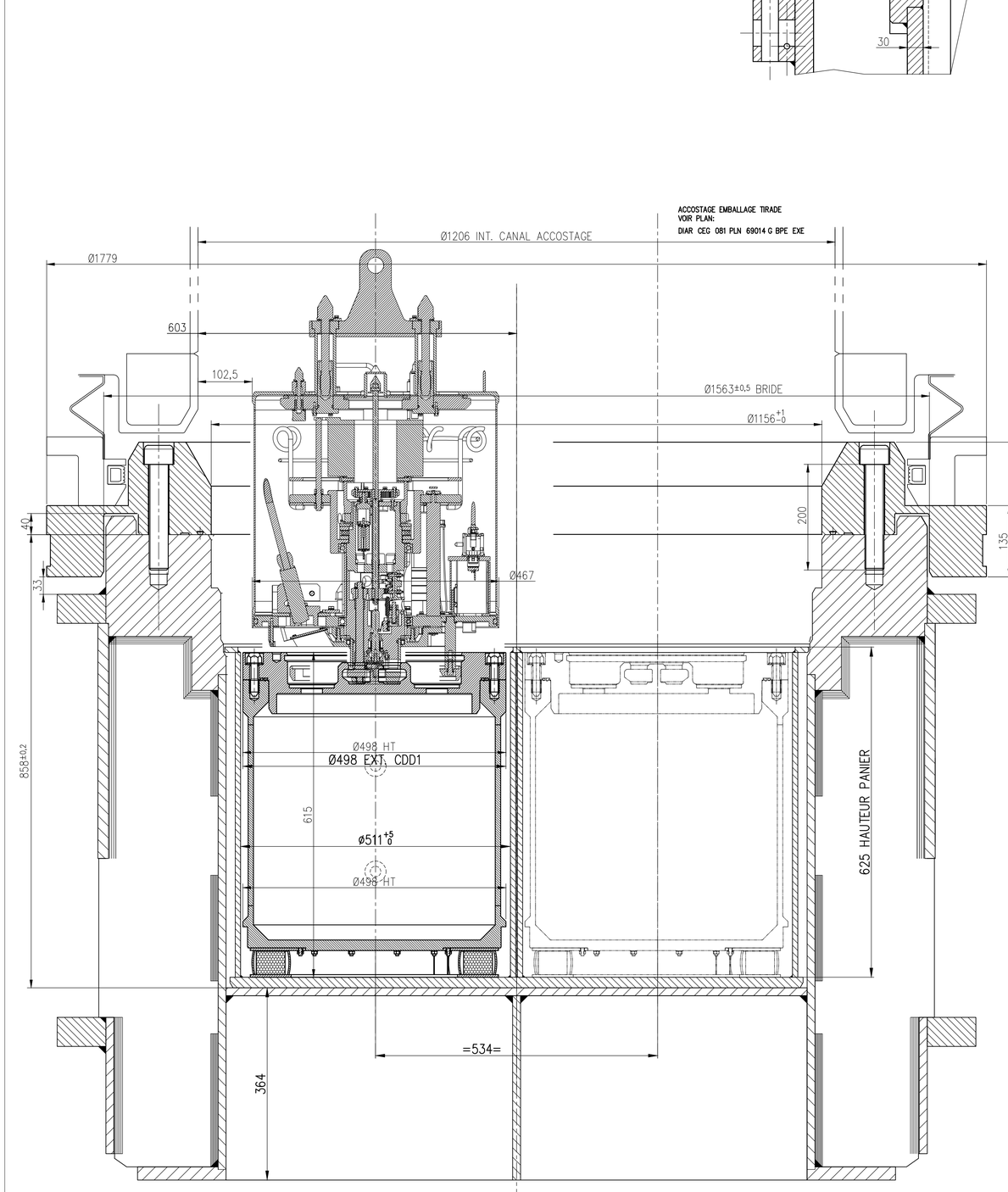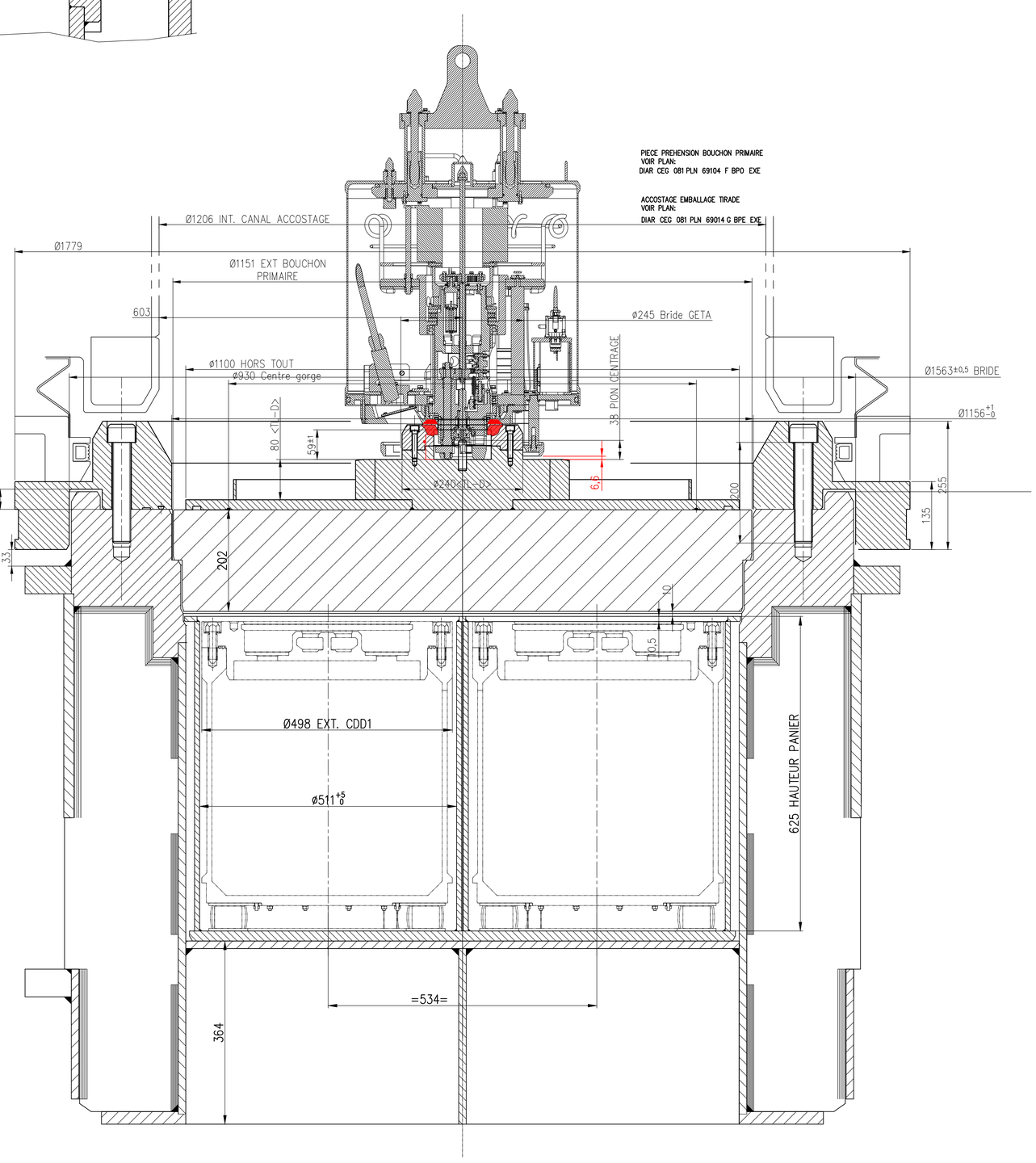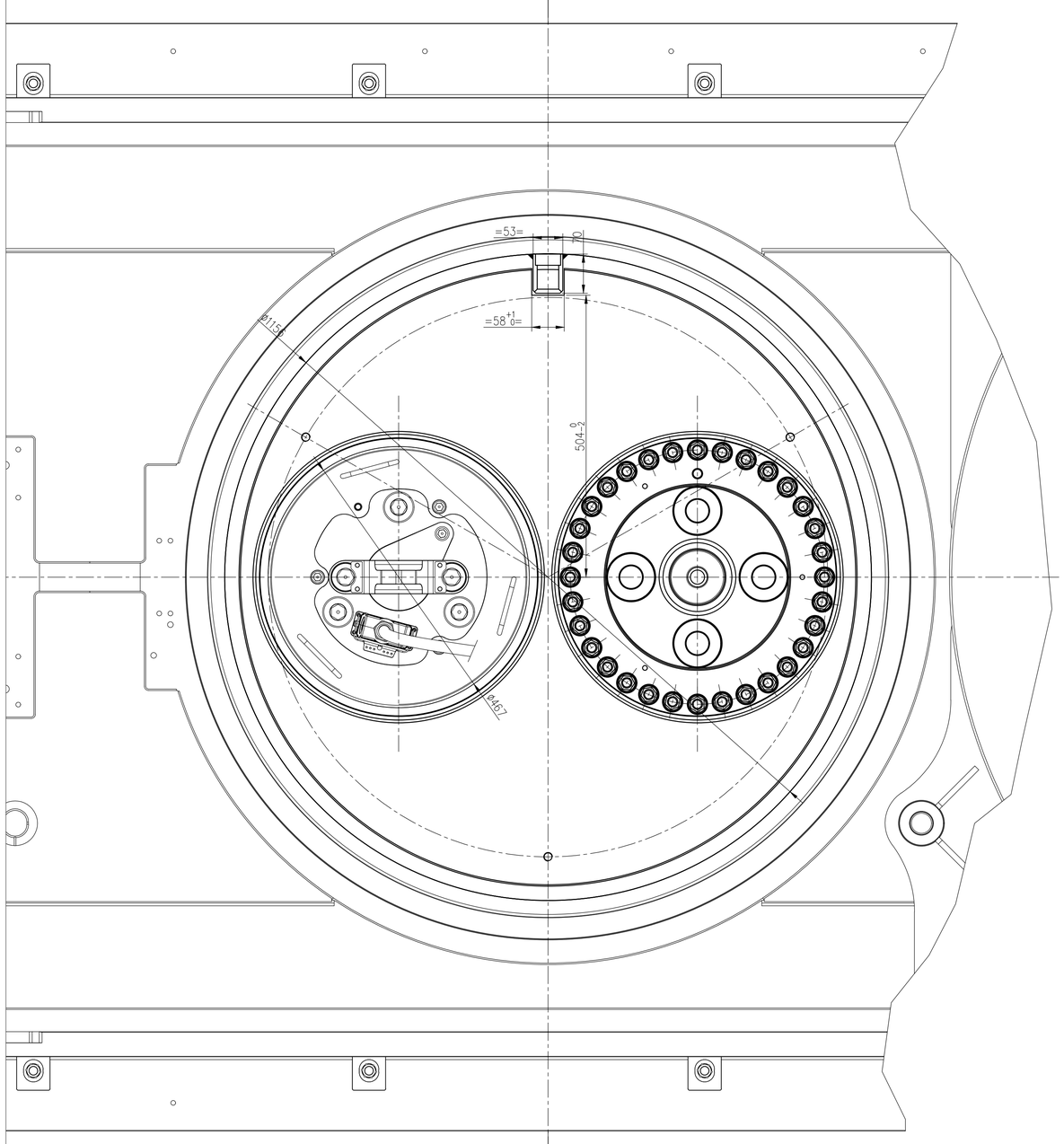
NUMERO DE DESSIN : 610 | IMPUTATION : CASC2 | N°CHRONO. : 2603 | CLASSIFICAT. : DL | INDICE : 0B