POSTE

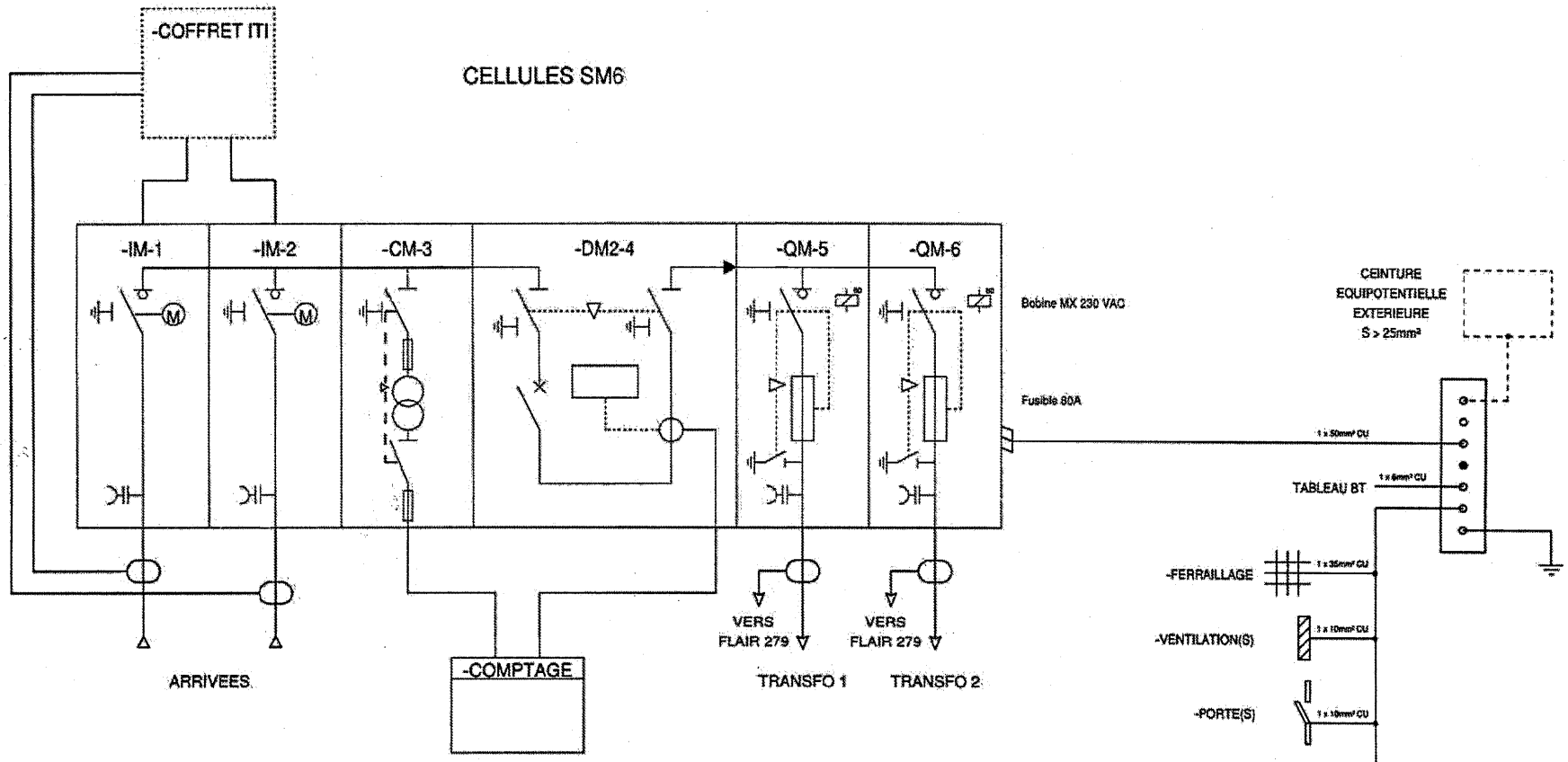

VERROUILLAGE SUR LE SCHEMA DES CELLULES

TOUTE PARTIE METALLIQUE ACCESSIBLE MISE A LA TERRE

POSTE C13200 : PORTES & VENTILS A LA TERRE (§ 712.6)
>>> CEINTURE EQUIPOTENTIELLE EXTERIEURE OBLIGATOIRE (A LA CHARGE DU CLIENT)

The technical information contained in this document is the exclusive property of Schneider Electric Industries S.A.S and cannot be used or disclosed to third parties of any kind without its written consent. Only those drawings and documents delivered to customers are to be used for installation purposes and all power sources off, and in open position, drawn out with operating mechanism discharged and all power sources off.

Les informations techniques contenues dans ce document sont la propriété exclusive de Schneider Electric Industries S.A.S et ne peuvent être utilisées ou divulguées à des tiers quels qu'ils soient sans son accord écrit. Seuls sont engagants sur ce document les éléments qui ont été remis au client. Les appareils représentés sur ce document sont en position ouvert, débrochés, toutes sources coupées.

Ind. Rev	Date Date	Modification / Modification	Archiv. Micro-filmed	Ind. Rev	Date Date	Modification / Modification	Archiv. Micro-filmed
B	12/07/2013	MAJ					
A	06/03/2013	CREATION					

Titre Folio / Sheet Title: CELLULES HTA

Nom Affaire / Project Name: HCL BLANCHISSERIE SAINT PRIEST

Schneider Electric

No Affaire / Project No.: 74 006 001

No Plan / Doc Number: EL-SS-1303-005 | Indice / Rev: B | Groupe / Group: 2-HTA | Folio / Sheet: 03/04

Fonctionnement :

	Q1	Q2	Q3	Q4	Q5	
Fonctionnement normal : les transformateurs TR1 etTR2 fonctionnent à 50% de charge en alimentant leur jeu de barres respectif	Ouvert	Fermé	Fermé	Ouvert	Ouvert	Situation initiale Opération Automatique
Le transformateur TR1 est défaillant, TR2 fonctionne à pleine charge et réalimente la totalité du TGBT	Ouvert	Ouvert	Fermé	Ouvert	Fermé	Opération Manuelle
Le transformateur TR2 est défaillant, TR1 fonctionne à pleine charge et réalimente la totalité du TGBT	Ouvert	Fermé	Ouvert	Ouvert	Fermé	Opération Manuelle
Le transformateur TR1 est défaillant, le groupe électrogène mobile réalimente le jeux de barres A ; TR2 fonctionne à 50% de charge et alimente le jeux de barres B	Fermé	Ouvert	Fermé	Ouvert	Ouvert	Opération Automatique
Le transformateur TR2 est défaillant, le groupe électrogène mobile réalimente le jeux de barres B ; TR1 fonctionne à 50% de charge et alimente le jeux de barres A	Ouvert	Fermé	Ouvert	Fermé	Ouvert	Opération Automatique
Les transformateurs TR1 et TR2 sont défaillants ou en maintenance, le groupe électrogène mobile réalimente la totalité du TGBT	Fermé	Ouvert	Ouvert	Fermé	Ouvert	Opération Automatique
Les transformateurs TR1 et TR2 sont en maintenance, ainsi que l'inverseur de source du jeux de barres A, le groupe electrogène mobile réalimente la totalité du TGBT	Ouvert	Ouvert	Ouvert	Fermé	Fermé	Opération Manuelle
Les transformateurs TR1 et TR2 sont en maintenance, ainsi que l'inverseur de source du jeux de barres B, le groupe electrogène mobile réalimente la totalité du TGBT	Fermé	Ouvert	Ouvert	Ouvert	Fermé	Opération Manuelle

BOITES A CLEFS
IMPLANTEES DANS LE LOCAL TGBT

INTERVERROUILLAGE TR1

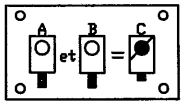

INTERVERROUILLAGE TR2

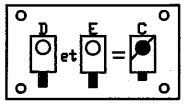

Ø : Clef présente libre débrochée

o : Clef absente débrochée

Ø : Clef prisonnière embrochée

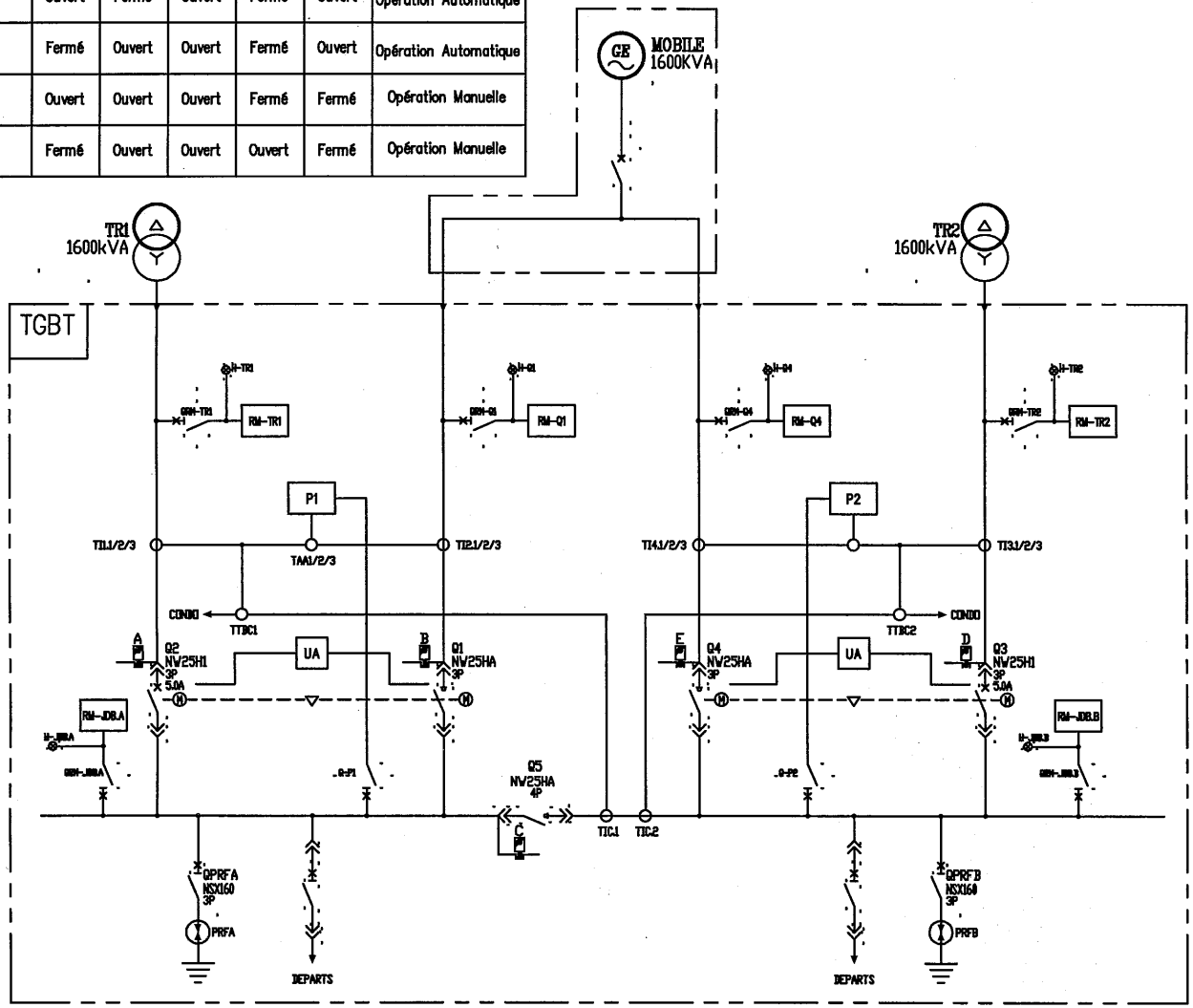

UNIFILAIRE GENERAL
TGBT

PF63 | PF631001 | 016 | C

Schneider Electric

MISE A JOUR	18/11/2013	C
MISE A JOUR	26/07/2013	B
EDITION ORIGINALE	14/02/2013	A

PF63A016 - (GPE) 2.0

F1103