INFRASTRUCTURE

1:50

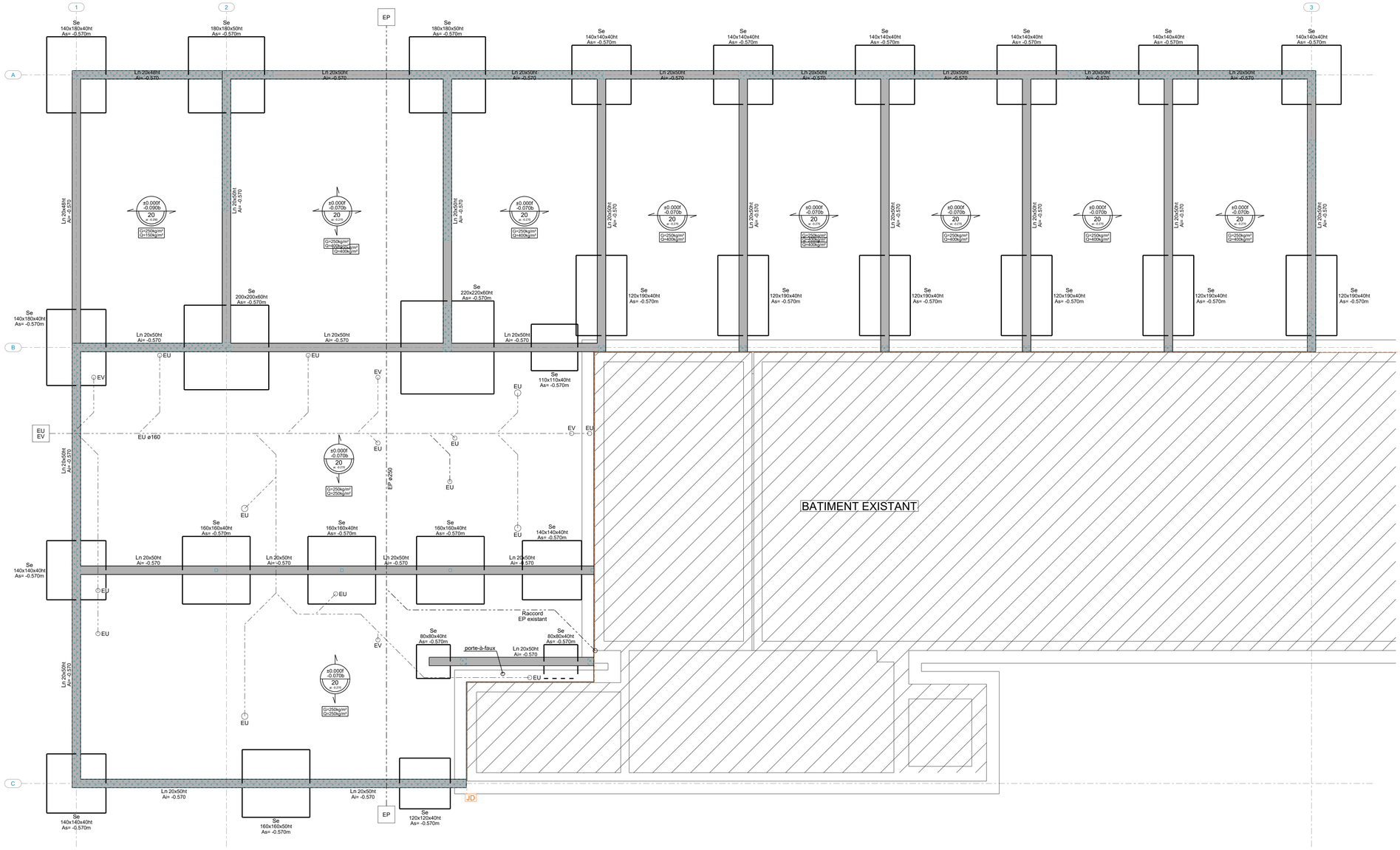

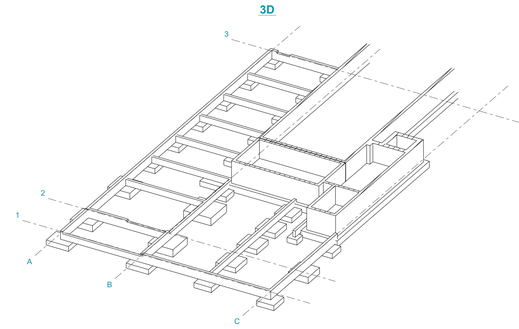

HYPOTHESES DE CALCUL RETENUES:		Données sismiques	Règlementation incendie
Données Climatiques	Données Structurelles	Zone sismique: 1	ERP 5e catégorie type R
Zone de Vent: 1	Classe structurale:	Catégorie de bâtiment:	Structure SF1h
Zone de Neige: A2	Classe de conséquences:	Classe de sol:	Plancher CF1h

Classes d'expositions

Eléments intérieurs : XC1
Dalle de toiture : XC1
Acrotères : XC4 – XF1
Façades : XC4 – XF1
Fondations : XC2 – XF1
Dalle portée : XC3

Disposition des armatures

Aciers: HA Fe 500 - T.S HA Fe 500

Les écartements entre les armatures principales seront > au diamètre de la plus grosse barre et au 6/5Cg (dimension du granulat utilisé).
Enrobage des aciers : 3 cm (5 cm pour les fondations)
Recouvrement des armatures filantes : 50Ø
Diamètre minimal de cintrage : acier HA 10Ø - acier Doux 6Ø

SOL D'ASSISE DES FONDATIONS

Les hypothèses de sol sont conformes aux conclusions de l'étude géotechnique de GINGER, référencée STL1.N.0115 G2PRO du 15 Mars 2024.

	Contrainte de calcul	
Etat Limite	Semelle Filante	Semelle Isolée
ELS	0.1 MPa	0.1 MPa
ELU	0.16 MPa	0.16 MPa

Niveau d'assise :

Ancrage minimal des fondations de 30cm dans l'horizon porteur (limon plus ou moins sableux)
Respect de la gardeau gel fixé à -0.5m et mise hors sécheresse fixée ici à -1.5m sous le niveau ext. fini des terrassements
Respect de la norme NFP 94-261 pour les fondations à niveaux décalés, mitoyennes ou à proximité de talus (pente à 3 pour 2)

Légende:

Se Semelle isolée
Sf Semelle filante
Ln Longrine
Bn Banche
Pt Poteau
Vl Voile
Po Poutre avec retombée
Pn Poutre noyée
Pr Poutre retroussée
Pv Poutre voile
Cs Console
Lt Linteau
Trace niveau supérieur

Niveau ±0.00 = 149.86NGF

Projet

CREATION D'UNE SALLE DE MANIPULATION AUX ARMES THEORIQUES ET DE LOCAUX ANNEXES AU STAND DE TIR

98 Chem. du Commandant Joël le Goff
31100 TOULOUSE

Maître d'Ouvrage	Maître d'Oeuvre
SGAMI SUD 4 chemin de Bordeblanque 31770 COLOMIERS	MOON & CO 7 rue Tolosane 31000 TOULOUSE
Bureau d'étude structure	**Architecte**
NOVATEC 38 rue de Fondargent 31650 SAINT-ORENS DE GAMEVILLE	BOOMERANG 7 rue Tolosane 31000 TOULOUSE

Indice	Date	Modifications

Visa	Emis par	Date / Observations / Signature
VSA		
VAO		
REF		
HM		

Ce document est la propriété de NOVATEC. Il ne peut être modifié ou reproduit sans autorisation.
Il ne concerne que les travaux de gros oeuvre et ne peut être utilisé qu'à cette fin.
Il ne dispense pas de la consultation obligatoire des plans de l'architecte et des autres corps d'état du bâtiment comporter des dispositions plus récentes ou décidées sur chantier.

INFRASTRUCTURE Variante Maçonneries				O. FABRE Créé par	P. LEON Contrôlé par	
				Format	12.06.2024 Date	
2354 N° Affaire	NOV Emetteur	DCE Phase	GOE Lot	FON Niveau	0011 N° plan	Indice Pg: