S.E.T.B.T.
Schneider Electric

Fabricant (société)

S.E.T.B.T
ZAC de la Conterie - 3 Avenue d'Orson
35131 Chartres de Bretagne
France
Tel.+33 (0)2 99 41 21 25

Société / Client	:	SFEE
Description de projet	:	CHU BREST CAVALE BLANCHE
Numéro client	:	

Armoire	:	Okken
Tension	:	400 V
Fréquence	:	50 Hz
Nom du tableau	:	TGBT 1
Projet	:	CU9310
Numéro SETBT	:	CU931001

Rev.	Etat	Date	Modification	Créé par : Nom	Visa	Vérifié par : Nom	Visa	Approuvé par : Nom	Visa
J		23/02/2023	Mise à jour (Tel que construit)	NERBONNE V.		GUYOT Y.		PINSON S.	
I		13/01/2022	Mise à jour (Synoptique Arrivée Transfo.)	NERBONNE V.		GUYOT Y.		PINSON S.	
H		20/12/2022	Mise à jour (Tel que construit)	NERBONNE V.		GUYOT Y.		PINSON S.	
G		09/11/2022	Mise à jour (Refonte Globale)	NERBONNE V.		GUYOT Y.		PINSON S.	
F		25/10/2022	Mise à jour	OTHMAN A.		NERBONNE V.		PINSON S.	
E		18/10/2022	Mise à jour	OTHMAN A.		LE JOLY B.		PINSON S.	
D		27/09/2022	Mise à jour	OTHMAN A.		LE JOLY B.		PINSON S.	
C		05/10/2022	Mise à jour (Plan complet)	OTHMAN A.		GUYOT Y.		PINSON S.	
B		04/09/2022	Mise à jour (Face avant)	OTHMAN A.		GUYOT Y.		PINSON S.	
A		16/08/2022	Édition Originale	OTHMAN A.		GUYOT Y.		PINSON S.	

Aperçu des identificateurs de structure

==	:	Attribution fonctionnelle	:	Tableau Général Basse Tension
=	:	Installation	:	Colonne / ensemble
+	:	Lieu de montage	:	Position dans la colonne / le compartiment
&	:	Type de document	:	Code de classification des sortes de documents (DCC)

Exemple d'une désignation de composant complète : ==TGBT1=2+36.A-F1

Format A3 Paysage

Les informations techniques contenues dans ce document sont la propriété exclusive de Schneider-Electric et ne peuvent être utilisées ou divulguées à des tiers quels qu'ils soient sans son accord écrit. Seuls nous engageant pour execution les plans et schémas remis après enregistrement de la commande. Les appareils représentés sur ce schéma sont en position ouvert, désarmés, et toute source auxiliaires coupées

Unité fonctionnelle	Page	Description d'unité fonctionnelle	Description de page	Révisions																									
	1		Page de titre / garde	A	B	C	D	E	F	G	H	I	J																
	2		Sommaire	A	B	C	D	E	F	G	H	I	J																
	3		Sommaire	A	B	C	D	E	F	G	H	I	J																
	10		Caracteristiques générales	A	B	C	D	E	F	G	H																		
	11		Cablage et reperage	A	B	C	D	E	F	G	H																		
	15		Unifilaire général	A	B	C	D	E	F	G	H																		
	20		Perspective tableau	A	B	C	D	E	F	G	H																		
	21		Face avant & Vue de dessus	A	B	C	D	E	F	G	H																		
	22		Face arrière	A	B	C	D	E	F	G	H																		
	23		Face avant unifilaire	A	B	C	D	E	F	G	H																		
	24		Génie civil & Passage de câbles	A	B	C	D	E	F	G	H																		
	25	Colonne 1	Raccordement Kits CEP					E	F	G	H																		
	26	Colonne 2	Raccordement Kit CEP					E	F	G	H																		
	30		Liste des consommateurs ==CU931001=1+28 → ==CU931001=1+72	A	B	C	D	E	F	G	H																		
	31		Liste des consommateurs ==CU931001=2+28 → ==CU931001=2+72	A	B	C	D	E	F	G	H																		
	32		Liste des consommateurs ==CU931001=3+28 → ==CU931001=3+72	A	B	C	D	E	F	G	H																		
	33		Liste des consommateurs ==CU931001=4+36 → ==CU931001=4+72	A	B	C	D	E	F	G	H																		
	34		Liste des consommateurs ==CU931001=5+28 → ==CU931001=5+72	A	B	C	D	E	F	G	H																		
	35		Liste des consommateurs ==CU931001=6+16 → ==CU931001=6+72	A	B	C	D	E	F	G	H																		
	36		Liste des consommateurs ==CU931001=7+16 → ==CU931001=7+56	A	B	C	D	E	F	G	H																		
	37		Liste des consommateurs ==CU931001=7+64.A → ==CU931001=7+72	A	B	C	D	E	F	G	H																		
	38		Liste des consommateurs ==CU931001=8+24.A → ==CU931001=8+64.A	A	B	C	D	E	F	G	H																		
	39		Liste des consommateurs ==CU931001=8+64.B → ==CU931001=8+72.B	A	B	C	D	E	F	G	H																		
	40		Liste des consommateurs ==CU931001=9+24.A → ==CU931001=9+56.B	A	B	C	D	E	F	G	H																		
	41		Liste des consommateurs ==CU931001=9+64.A → ==CU931001=9+72	A	B	C	D	E	F	G	H																		
	42		Liste des consommateurs ==CU931001=10+24.A → ==CU931001=10+64.A	A	B	C	D	E	F	G	H																		
	43		Liste des consommateurs ==CU931001=10+64.B → ==CU931001=10+72.B	A	B	C	D	E	F	G	H																		
=POL	51	Polarités	Arrivées 48VCC			C	D	E	F	G	H																		
=POL	52	Polarités	Création 24VCC & Chaines Positions et Défauts			C	D	E	F	G	H																		
=POL	53	Polarités	Distribution			C	D	E	F	G	H																		
=POL	54	Polarités	Distribution			C	D	E	F	G	H																		
=POL	55	Polarités	Borniers						F	G	H																		
=POL	56	Polarités	Nomenclature			C	D	E	F	G	H																		
=PRF	81	Parafoudre	Puissance & Commande			C	D	E	F	G	H																		
=PRF	82	Parafoudre	Nomenclature							G	H																		
=ST+A1	100	Arrivée A1 | MTZ2 4P H1 | Transfo.	Face Avant			C	D	E	F	G	H	I																	
=ST+A1	101	Arrivée A1 | MTZ2 4P H1 | Transfo.	Amont Arrivée			C	D	E	F	G	H																		
=ST+A1	102	Arrivée A1 | MTZ2 4P H1 | Transfo.	Puissance & Commande			C	D	E	F	G	H																		
=ST+A1	103	Arrivée A1 | MTZ2 4P H1 | Transfo.	Commande			C	D	E	F	G	H		J																
=ST+A1	104	Arrivée A1 | MTZ2 4P H1 | Transfo.	Relais de protection transformateur			C	D	E	F	G	H																		
=ST+A1	105	Arrivée A1 | MTZ2 4P H1 | Transfo.	Borniers							G	H																		
=ST+A1	106	Arrivée A1 | MTZ2 4P H1 | Transfo.	Nomenclature							G	H																		
=ST+A1	107	Arrivée A1 | MTZ2 4P H1 | Transfo.	Nomenclature			C	D	E	F	G	H																		
=ST+A2	120	Arrivée A2 | MTZ2 4P HA | Gen.	Face Avant			C	D	E	F	G	H																		
=ST+A2	121	Arrivée A2 | MTZ2 4P HA | Gen.	Amont Arrivée			C	D	E	F	G	H																		
=ST+A2	122	Arrivée A2 | MTZ2 4P HA | Gen.	Puissance & Commande			C	D	E	F	G	H																		
=ST+A2	123	Arrivée A2 | MTZ2 4P HA | Gen.	Commande			C	D	E	F	G	H																		
=ST+A2	124	Arrivée A2 | MTZ2 4P HA | Gen.	Borniers							G	H																		
=ST+A2	125	Arrivée A2 | MTZ2 4P HA | Gen.	Nomenclature			C	D	E	F	G	H																		
=ST+IC1	140	Couplage IC1 | MTZ2 4P HA	Face Avant			C	D	E	F	G	H																		
=ST+IC1	141	Couplage IC1 | MTZ2 4P HA	Puissance & Commande			C	D	E	F	G	H																		
=ST+IC1	142	Couplage IC1 | MTZ2 4P HA	Borniers							G	H																		

Les informations techniques contenues dans ce document sont la propriété exclusive de Schneider-Electric et ne peuvent être utilisées ou divulguées à des tiers quels qu'ils soient sans son accord écrit. Seuls nous engagent pour execution les plans et schémas remis après enregistrement de la commande. Les appareils représentés sur ce schéma sont en position ouvert, désarmés, et toute source auxiliaires coupées

Unité fonctionnelle	Page	Description d'unité fonctionnelle	Description de page	Révisions																													
=ST+IC1	143	Couplage IC1 | MTZ2 4P HA	Nomenclature			C	D	E	F	G	H																						
=ST+D1	200	D. Type D1 | NSX 4P	Face avant			C	D	E	F	G	H																						
=ST+D1	201	D. Type D1 | NSX 4P	Puissance & Commande			C	D	E	F	G	H																						
=ST+D1	202	D. Type D1 | NSX 4P	Nomenclature			C	D	E	F	G	H																						
=ST+D2	210	D. Type D2 | NSX 4P | 1/2 Larg.	Face avant							G	H																						
=ST+D2	211	D. Type D2 | NSX 4P | 1/2 Larg.	Puissance & Commande							G	H																						
=ST+D2	212	D. Type D2 | NSX 4P | 1/2 Larg.	Nomenclature							G	H																						
=ST+D3	220	D. Type D3 | NSX 4P | TGS	Face avant			C	D	E	F	G	H																						
=ST+D3	221	D. Type D3 | NSX 4P | TGS	Puissance & Commande			C	D	E	F	G	H																						
=ST+D3	222	D. Type D3 | NSX 4P | TGS	Nomenclature			C	D	E	F	G	H																						
=ST+D4	230	D. Type D4 | NSX 4P | MX	Face avant			C	D	E	F	G	H																						
=ST+D4	231	D. Type D4 | NSX 4P | MX	Puissance & Commande			C	D	E	F	G	H																						
=ST+D4	232	D. Type D4 | NSX 4P | MX	Borniers							G	H																						
=ST+D4	233	D. Type D4 | NSX 4P | MX	Nomenclature			C	D	E	F	G	H																						
=ST+D5	240	D. Type D5 | NS 4P	Face avant			C	D	E	F	G	H																						
=ST+D5	241	D. Type D5 | NS 4P	Puissance & Commande			C	D	E	F	G	H																						
=ST+D5	242	D. Type D5 | NS 4P	Borniers							G	H																						
=ST+D5	243	D. Type D5 | NS 4P	Nomenclature							G	H																						
=PLC	300	Automate	Configuration							G	H																						
=PLC	301	Automate	Alimentation | PLC & HMI							G	H																						
=PLC	302	Automate	Carte ETOR PLC1-3 Connecteur A (1/2)							G	H																						
=PLC	303	Automate	Carte ETOR PLC1-3 Connecteur A (2/2)							G	H																						
=PLC	304	Automate	Carte ETOR PLC1-3 Connecteur B (1/2)							G	H																						
=PLC	305	Automate	Carte ETOR PLC1-3 Connecteur B (2/2)							G	H																						
=PLC	306	Automate	Carte STOR PLC1-4 - Connecteur A (1/4)							G	H																						
=PLC	307	Automate	Carte STOR PLC1-4 - Connecteur A (2/4)							G	H																						
=PLC	308	Automate	Carte STOR PLC1-4 - Connecteur A (3/4)							G	H																						
=PLC	309	Automate	Carte STOR PLC1-4 - Connecteur A (4/4)							G	H																						
=PLC	310	Automate	Carte STOR PLC1-4 - Connecteur B (1/4)							G	H																						
=PLC	311	Automate	Carte STOR PLC1-4 - Connecteur B (2/4)							G	H																						
=PLC	312	Automate	Carte STOR PLC1-4 - Connecteur B (3/4)							G	H																						
=PLC	313	Automate	Carte STOR PLC1-4 - Connecteur B (4/4)							G	H																						
=PLC	314	Automate	Borniers							G	H																						
=PLC	315	Automate	Nomenclature							G	H																						
=COM	341	Communication	Réseau Colonne 1 | Switch			C	D	E	F	G	H																						
=COM	342	Communication	Réseau Colonne 2			C	D	E	F	G	H																						
=COM	343	Communication	Réseau Colonne 3 | Switch & PAS800			C	D	E	F	G	H																						
=COM	344	Communication	Réseau Colonne 3 & 4			C	D	E	F	G	H																						
=COM	345	Communication	Réseau Colonne 5 & 6			C	D	E	F	G	H																						
=COM	346	Communication	Réseau Colonne 7			C	D	E	F	G	H																						
=COM	347	Communication	Réseau Colonne 8			C	D	E	F	G	H																						
=COM	348	Communication	Réseau Colonne 9			C	D	E	F	G	H																						
=COM	349	Communication	Réseau Colonne 10			C	D	E	F	G	H																						
=COM	350	Communication	Nomenclature			C	D	E	F	G	H																						
=COM	351	Communication	Nomenclature			C	D	E	F	G	H																						
=COM	352	Communication	Nomenclature			C	D	E	F	G	H																						
=COM	353	Communication	Nomenclature			C	D	E	F	G	H																						
=COM	354	Communication	Nomenclature			C	D	E	F	G	H																						
=COM	355	Communication	Nomenclature							G	H																						
=COM	356	Communication	Nomenclature							G	H																						

Les informations techniques contenues dans ce document sont la propriété exclusive de Schneider-Electric et ne peuvent être utilisées ou divulguées à des tiers quels qu'ils soient sans son accord écrit. Seuls nous engagent pour execution les plans et schémas remis après enregistrement de la commande. Les appareils représentés sur ce schéma sont en position ouvert, désarmés, et toute source auxiliaires coupées

CARACTERISTIQUES GENERALES

ENVELOPPE :

TYPE :	Okken
CHARPENTE :	Galvanisée
INDICE DE PROTECTION (IP)	31
TENUE A L'IMPACT (IK)	10
HABILLAGE AVANT	Porte avec clé 405
HABILLAGE ARRIERE	Porte avec clé 405
PEINTURE HABILLAGE : COULEUR :	RAL 9003 Blanc de sécurité
FINITION :	Givré
EPAISSEUR	80µm +30-10
UNITES DE BRILLANCE	15 ±5

ENVIRONNEMENT :

INSTALLE EN	Intérieur
LOCAL	Ventilé
ALTITUDE	≤ 2000m
AMBIANCE CLIMATIQUE	T2 Tous climats
TEMP. AMBIANTE MOY. 24H	35 °C
HUMIDITE RELATIVE MAXIMUM	/
RECHAUFFAGE DES COLONNES :	Sans
RISQUE SISMIQUE :	Sans
POSSIBILITE D'EXTENSION :	Gauche + droite

NORMES DE REFERENCES

CEI 61439-1/2

CEI 60529

RESISTANCES CLIMATIQUE

TENUE A LA CHALEUR HUMIDE	CEI 60068-2-30
TENUE A LA CHALEUR SECHE	CEI 60068-2-2
TENUE AUX BASSES TEMPERATURES	CEI 60068-21
TENUE AU BROUILLARD SALIN	CEI 60068-2-11

CARACTERISTIQUES MECANIQUES

RACCORDEMENT :

ACCES AU RACCORDEMENT :		Arrière (P = 1200mm)
RACCORDEMENT DES CABLES PUISSANCE :		Queues de barres
ARRIVEE(S)	CABLES	Sans
	GAINE A BARRES	Haut
	GAINE A BARRES + CEP	Haut
DEPART(S)	CABLES	Haut
	GAINE A BARRES	Sans
	GAINE A BARRES + CEP	Sans
ACCES DES CABLES COMMANDE		Haut

INSTALLATION / PARTICULARITES :

MANUTENTION CELLULE COUCHEE :	Sans
ECLISSAGE PAR L'AVANT :	Sans
DETROMPAGE :	Sans
VISEE THERMOGRAPHIQUE :	Queues de barres (Arrivées & Couplage)

CLOISONNEMENT :

FORME DES ARRIVEES :	4b
FORME DES DEPARTS :	4b
KIT ANTI-ARC :	Sans

DEBROCHABILITE :

		FIXE	AMOVIBLE		DECONNECTABLE		DEBROCHABLE	
			SOCLE	POLYFAST	POLYFAST	REGL.	CHASSIS	TIROIR
INDICE DE SERVICE		211	212	233	223	223	332	333
DEBROCHABILITE		FFF	WFW	WWW	WFW	WFD	WWW	WWW
ARRIVEE							✓	
COUPLAGE							✓	
DEPARTS	MODULAIRE							
	COMPACT NSX ≤ 630							✓
	COMPACT NS 630b/1600							✓
	MASTERPACT NT/NW/MTZ							
	CONTACTEUR							

** NS630b Seulement*

CARACTERISTIQUES ELECTRIQUES

CARACTERISTIQUES ELECTRIQUES :

TENSION NOMINALE	400 V	
FREQUENCE NOMINALE	50 Hz	
COURANT ASSIGNE DE L'ENSEMBLE	2500	A
TENUE AU COURT-CIRCUIT :	50	kA RMS 1s
COURANT MAXI DE CRETE :	105	kA
POUVOIR DE COUPURE ULTIME MINIMUM DISJONCTEURS DEPARTS ICU :	50	
SCHEMA DE LIAISON A LA TERRE	TN-S 3P+N	

SOURCES :

	SOURCE 1	SOURCE 2	SOURCE 3	SOURCE 4	SOURCE 5
TYPE	TRANSFO	GE	COUPLAGE	-	-
PUISSANCE NOMINALE (KVA)	1600	1600	-		
INTENSITE NOMINALE (A)	2253	2253	2253		
COURANT DE COURT-CIRCUIT (kA RMS 1S)	35.65	35.65	35.65		
COURANT MAXI DE CRETE (kA)	74.87	74.87	74.87		

MISE EN PARALLELE : Sans

JEUX DE BARRES :

HORIZONTAL	Cuivre nu
VERTICAL COLONNE 115	Cuivre nu
VERTICAL COLONNE 70	Cuivre nu
PE	Cuivre nu

Les informations techniques contenues dans ce document sont la propriété exclusive de Schneider-Electric et ne peuvent être utilisées ou divulguées à des tiers quels qu'ils soient sans son accord écrit. Seuls nous engagent pour execution les plans et schémas remis après enregistrement de la commande. Les appareils représentés sur ce schéma sont en position ouvert, désarmés, et toute source auxiliaires coupées

CABLAGE

BORNES :

CABLAGE INTERNE ..... Autodénudant

CABLAGE EXTERNE ..... Vis

FILS :

TYPE ..... Standard SETBT

≤ 1mm² : H05ZK, Noir.
1,5mm² à 16mm² : H07ZK, Noir.
≥ 25mm² : H07VK, Noir.
Hors fils pré-cablé ou livré avec l'appareil. (Contact NSX, Multiclip...).

EMBOUTS ..... Isolés

Jusqu'à ≤6mm²
Sans pour : les contacts auxilaires MTZ/NW/NT/NS/NSX,
les borniers Auto-dénudants ou à ressorts,
les Multiclips.

GOULOTTES :

TYPE ..... Standard (SEGMA)

CIRCUITS AUXILIAIRES

Désignation du potentiel	Description du potentiel	Valeur de potentiel	Type de potentiel	Fréquence	Couleur	Section mm²	Source
	CIRCUITS COURANT				BK	2.5	INT
	CIRCUITS TENSION L1	400 V	L	50 Hz	BK	2,5	INT
	CIRCUITS TENSION L2	400 V	L	50 Hz	BK	2,5	INT
	CIRCUITS TENSION L3	400 V	L	50 Hz	BK	2,5	INT
	CIRCUITS TENSION N	400 V	N	50 Hz	BK	2,5	INT
A	(SIGNALASION ARRIVEE, RELAYAGE)	48 V	-	DC	BK	1	EXT
B	(SIGNALASION ARRIVEE, RELAYAGE)	48 V	+	DC	BK	1	EXT
C	(COMMUNICATION)	24 V	-	DC	BK	1	INT
D	(COMMUNICATION)	24 V	+	DC	BK	1	INT
	EXTERNE / SUR BORNE				BK	1	EXT
	API				BK	1	INT

REPERAGE

FILERIE :

UNITES FONCTIONNELLES ..... Directionnel tenant / aboutissant (avec manchons)

HORS UNITES FONCTIONNELLES ..... Directionnel tenant / aboutissant (avec manchons)

Code	Couleur
BK	Noir
BN	Marron
RD	Rouge
OG	Orange
YE	Jaune
GN	Vert
LBU	Bleu Clair
DBU	Bleu Foncé
VT	Violet
GY	Gris
WH	Blanc
PK	Rose
GD	Doré
TQ	Turquoise
SR	Argenté
GNYE	Vert/Jaune
SH	Blindage

JEUX DE BARRES :

PHASE 1 ..... L1

PHASE 2 ..... L2

PHASE 3 ..... L3

NEUTRE ..... N

PE ..... ≙

ETIQUETTES : ..... (Porte étiquette ou collé + riveté)

AVANT ..... Ecriture noire sur fond blanc

ARRIERE ..... Ecriture noire sur fond blanc

REPERAGE INTERNE DES APPAREILS : ... Etiquettes plastiques adhésives

SYNOPTIQUE EN FACE AVANT ..... Noir (collé)

ETIQUETTE DE FIRME :

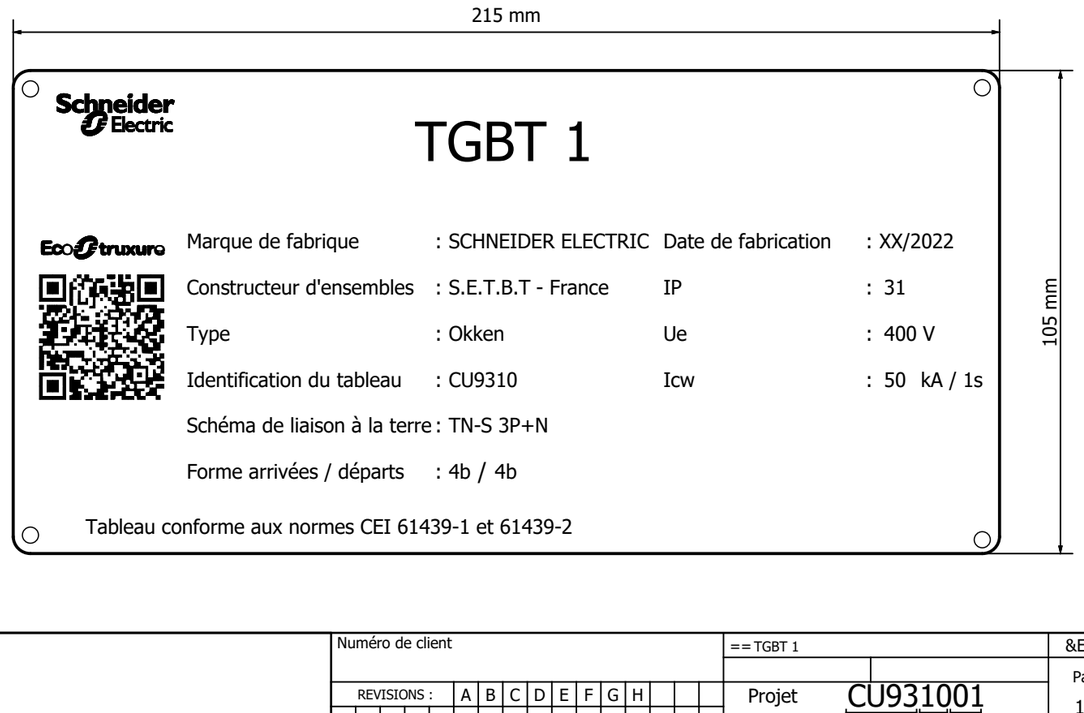

Les informations techniques contenues dans ce document sont la propriété exclusive de Schneider-Electric et ne peuvent être utilisées ou divulguées à des tiers quels qu'ils soient sans son accord écrit. Seuls nous engagent pour execution les plans et schémas remis après enregistrement de la commande. Les appareils représentés sur ce schéma sont en position ouvert, désarmés, et toute source auxiliaires coupées

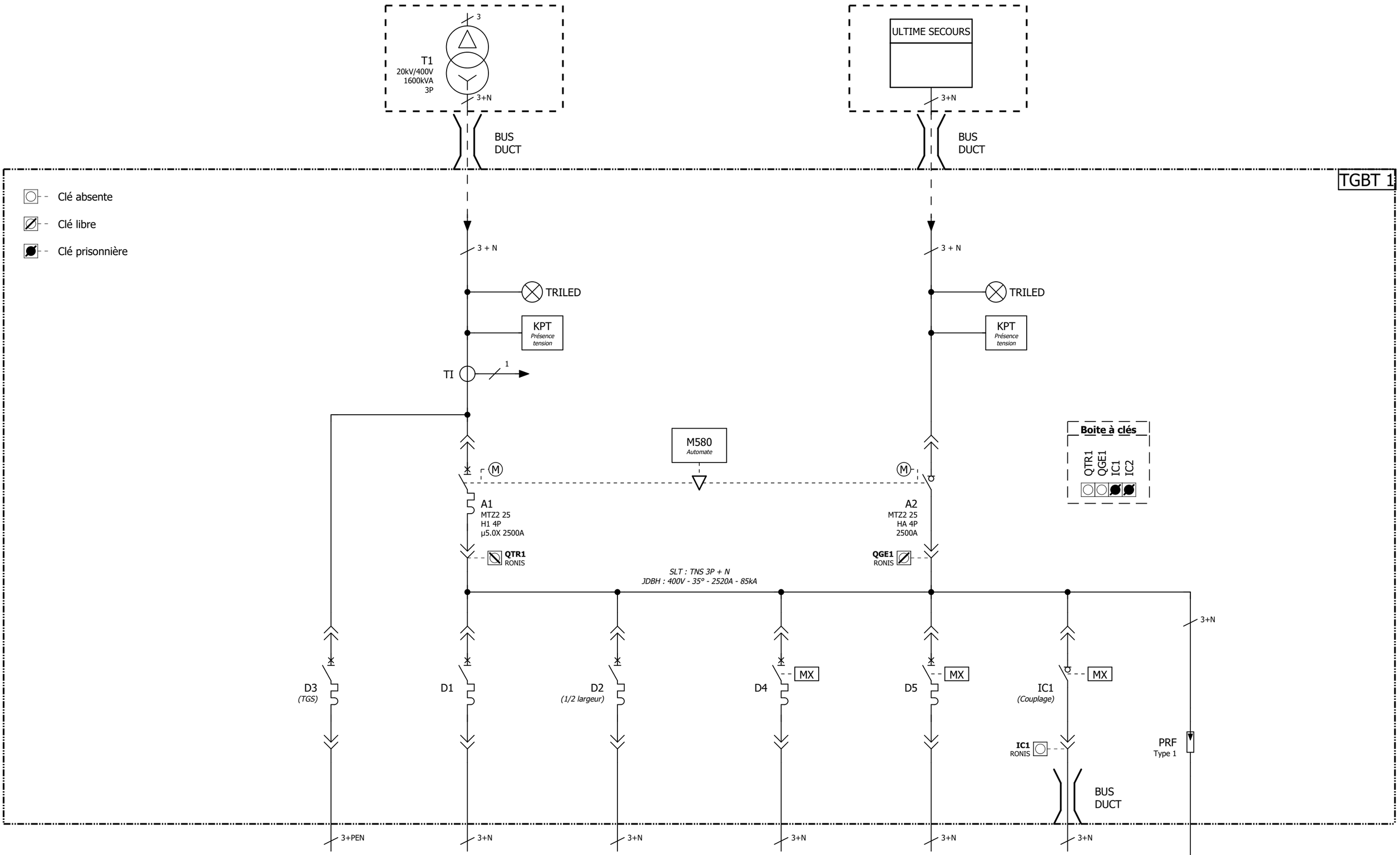

Les informations techniques contenues dans ce document sont la propriété exclusive de Schneider-Electric et ne peuvent être utilisées ou divulguées à des tiers quels qu'ils soient sans son accord écrit. Seuls nous engagent pour execution les plans et schémas remis après enregistrement de la commande. Les appareils représentés sur ce schéma sont en position ouvert, désarmés, et toute source auxiliaires coupées

Nom du client SFEE Description de projet CHU BREST CAVALE BLANCHE	S.E.T.B.T Schneider Electric	Description de page Unifilaire général	Numéro de client REVISIONS : A B C D E F G H	== TGBT 1 Projet CU931001 PROJET LOT PLAN
				&EFA Page 15

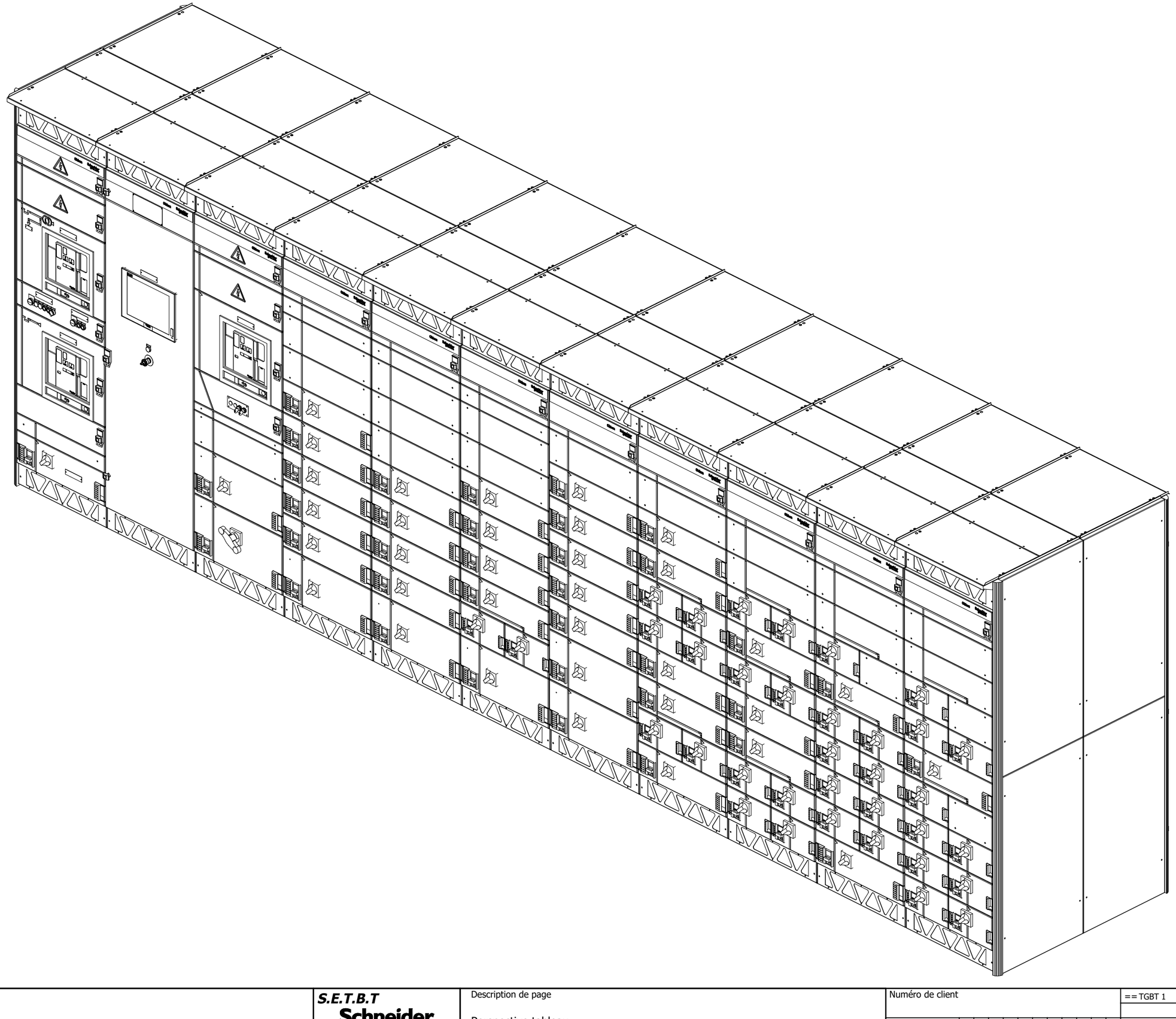

Les informations techniques contenues dans ce document sont la propriété exclusive de Schneider-Electric et ne peuvent être utilisées ou divulguées à des tiers quels qu'ils soient sans son accord écrit. Seuls nous engageant pour execution les plans et schémas remis après enregistrement de la commande. Les appareils représentés sur ce schéma sont en position ouvert, désarmés, et toutes source auxiliaires coupées.

Nom du client SFEE	S.E.T.B.T Schneider Electric	Description de page Perspective tableau	Numéro de client
Description de projet CHU BREST CAVALE BLANCHE			REVISIONS : A B C D E F G H

== TGBT 1		&ETB
Projet	CU931001 PROJET LOT PLAN	Page 20

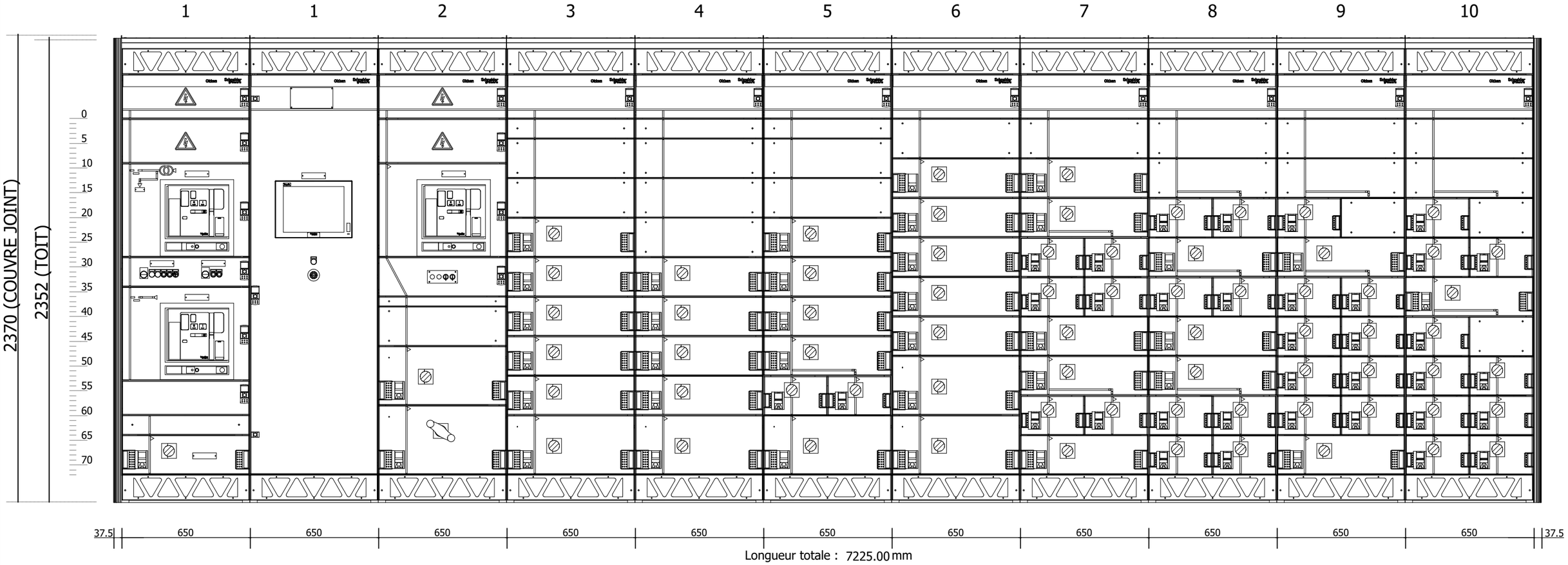

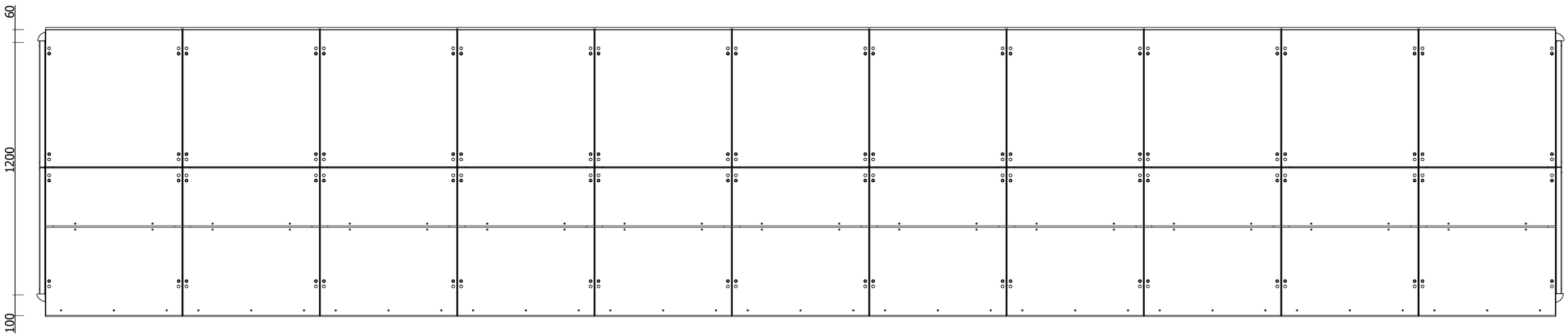

Les informations techniques contenues dans ce document sont la propriété exclusive de Schneider-Electric et ne peuvent être utilisées ou divulguées à des tiers quels qu'ils soient sans son accord écrit. Seuls nous engagent pour execution les plans et schémas remis après enregistrement de la commande. Les appareils représentés sur ce schéma sont en position ouvert, desarmés, et toute source auxiliaires coupées

Nom du client SFEE Description de projet CHU BREST CAVALE BLANCHE	S.E.T.B.T Schneider Electric	Description de page Face avant & Vue de dessus	Numéro de client REVISIONS : A B C D E F G H	== TGBT 1 Projet CU931001 PROJET LOT PLAN	&ETB Page 21

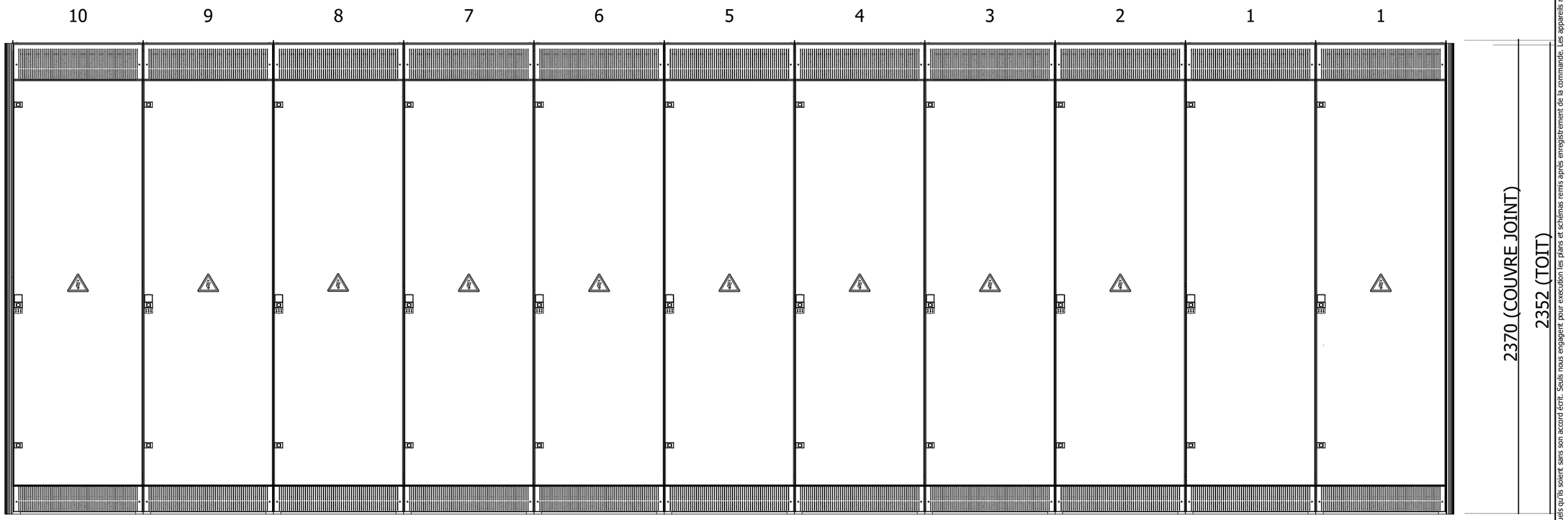

Les informations techniques contenues dans ce document sont la propriété exclusive de Schneider-Electric et ne peuvent être utilisées ou divulguées à des tiers quels qu'ils soient sans son accord écrit. Seuls nous engagent pour execution les plans et schémas remis après enregistrement de la commande. Les appareils représentés sur ce schéma sont en position ouvert, désarmés, et toute source auxiliaires coupées

Nom du client SFEE Description de projet CHU BREST CAVALE BLANCHE	S.E.T.B.T Schneider Electric	Description de page Face arrière	Numéro de client REVISIONS : A B C D E F G H	== TGBT 1 Projet CU931001 PROJET LOT PLAN	&ETB Page 22

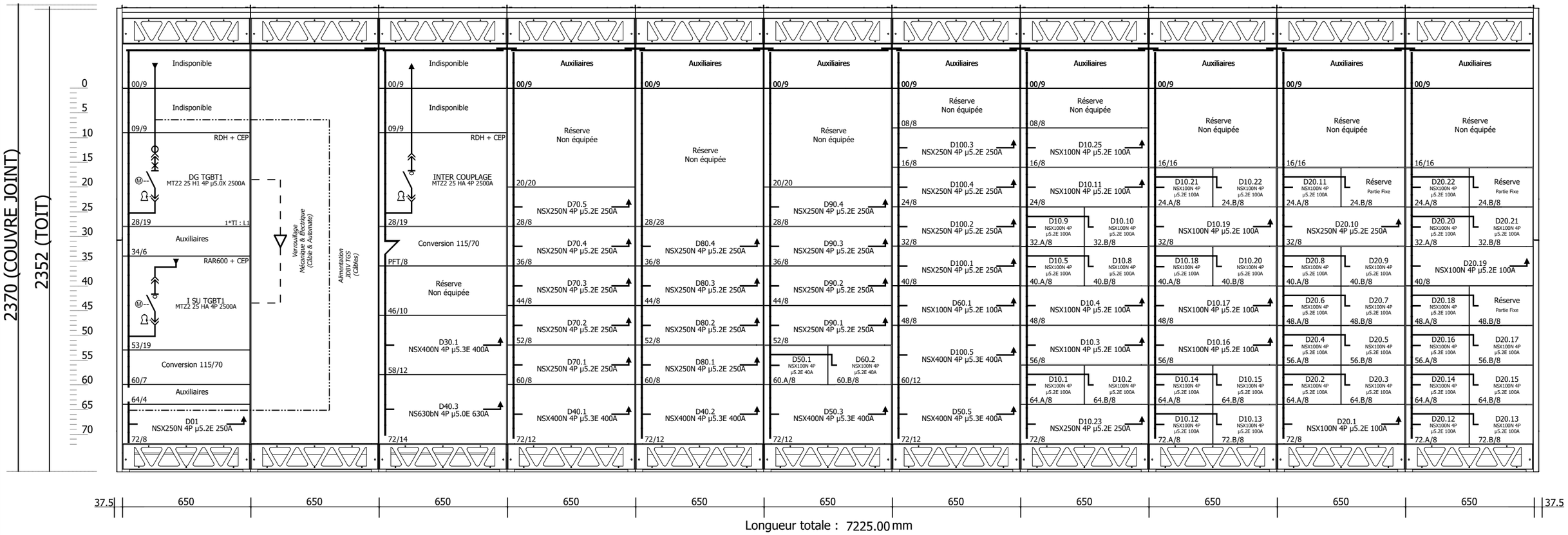

JdB Horizontal
Ph : 3Bx40x10 Cu/2520A
N : 3Bx40x10 Cu/2520A
PEN: SANS
PE : 40x5 Cu

Vertical Busbar 115-1
Ph : 2B80x10 Cu/2780A
N : 2B80x10 Cu/2780A
PEN : SANS
PE : 40x5 Cu

Vertical Busbar 70-2
Ph : 1B80x10 Cu/1750A
N : 1B80x10 Cu/1750A
PEN: SANS(JdB)
WITHOUT(Comp)

JdB Horizontal
Ph : 3Bx40x10 Cu/2520A
N : 3Bx40x10 Cu/2520A
PEN: SANS
PE : 40x5 Cu

JdB Vertical 115-1
Ph : 2B80x10 Cu/2780A
N : 2B80x10 Cu/2780A
PEN : SANS

JdB Vertical 70-2
Ph : 1B80x10 Cu/1750A
N : 1B80x10 Cu/1750A
PEN: SANS(JdB)
SANS(Comp)
PE : 40x5 Cu

JdB Horizontal
Ph : 3Bx40x10 Cu/2520A
N : 3Bx40x10 Cu/2520A
PEN: SANS
PE : 40x5 Cu

JdB Vertical 70-2
Ph : 1B100x10 Cu/2100A
N : 1B100x10 Cu/2100A
PEN: SANS(JdB)
SANS(Comp)
PE : 40x5 Cu

JdB Horizontal
Ph : 3Bx40x10 Cu/2520A
N : 3Bx40x10 Cu/2520A
PEN: SANS
PE : 40x5 Cu

JdB Vertical 70-2
Ph : 1B100x10 Cu/2100A
N : 1B100x10 Cu/2100A
PEN: SANS(JdB)
SANS(Comp)
PE : 40x5 Cu

JdB Horizontal
Ph : 3Bx40x10 Cu/2520A
N : 3Bx40x10 Cu/2520A
PEN: SANS
PE : 40x5 Cu

JdB Vertical 70-2
Ph : 1B100x10 Cu/2100A
N : 1B100x10 Cu/2100A
PEN: SANS(JdB)
SANS(Comp)
PE : 40x5 Cu

JdB Horizontal
Ph : 3Bx40x10 Cu/2520A
N : 3Bx40x10 Cu/2520A
PEN: SANS
PE : 40x5 Cu

JdB Vertical 70-2
Ph : 1B100x10 Cu/2100A
N : 1B100x10 Cu/2100A
PEN: SANS(JdB)
SANS(Comp)
PE : 40x5 Cu

JdB Horizontal
Ph : 3Bx40x10 Cu/2520A
N : 3Bx40x10 Cu/2520A
PEN: SANS
PE : 40x5 Cu

JdB Vertical 70-2
Ph : 1B100x10 Cu/2100A
N : 1B100x10 Cu/2100A
PEN: SANS(JdB)
SANS(Comp)
PE : 40x5 Cu

JdB Horizontal
Ph : 3Bx40x10 Cu/2520A
N : 3Bx40x10 Cu/2520A
PEN: SANS
PE : 40x5 Cu

JdB Vertical 70-2
Ph : 1B100x10 Cu/2100A
N : 1B100x10 Cu/2100A
PEN: SANS(JdB)
SANS(Comp)
PE : 40x5 Cu

JdB Horizontal
Ph : 3Bx40x10 Cu/2520A
N : 3Bx40x10 Cu/2520A
PEN: SANS
PE : 40x5 Cu

JdB Vertical 70-2
Ph : 1B100x10 Cu/2100A
N : 1B100x10 Cu/2100A
PEN: SANS(JdB)
SANS(Comp)
PE : 40x5 Cu

Les informations techniques contenues dans ce document sont la propriété exclusive de Schneider-Electric et ne peuvent être utilisées ou divulguées à des tiers quels qu'ils soient sans son accord écrit. Seuls nous engagent pour execution les plans et schémas remis après enregistrement de la commande. Les appareils représentés sur ce schéma sont en position ouvert, desarmés, et toute source auxiliaires coupées

PLANEITE < 2mm/M

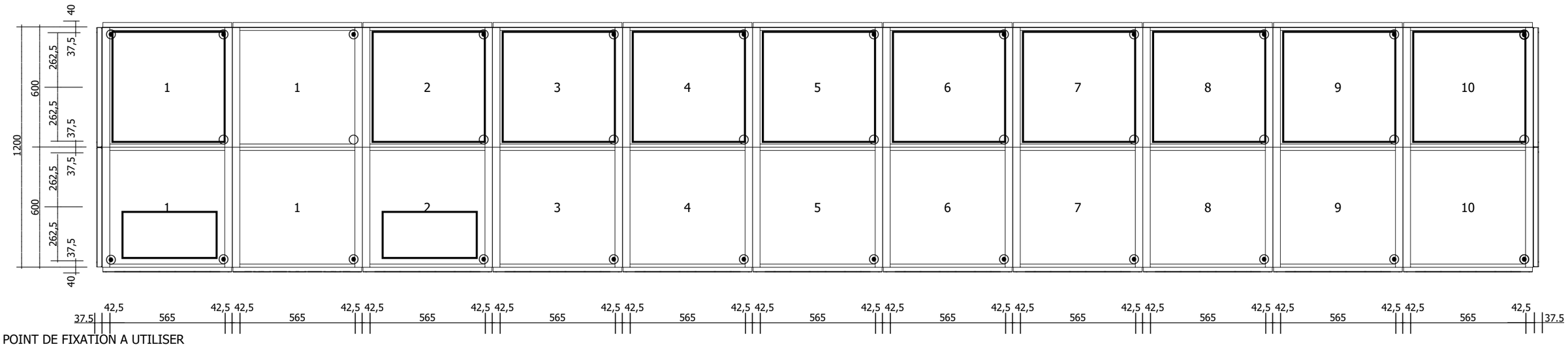

POINT DE FIXATION A UTILISER

POINT DE FIXATION SI ACCES

(PERCAGE Ø14 POUR VIS Ø10)

Longueur totale : 7225.00 mm

AVANT

PASSAGE DES CABLES PAR LE HAUT

PASSAGE DES CABLES PAR LE BAS

COLONNE AUXILIAIRE ARRIERE
PASSAGE DES CABLES PAR LE HAUT

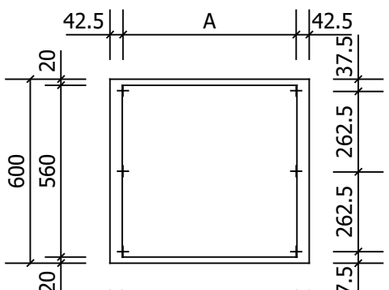

L	A	B
250	165	170
350	265	270
450	365	370
650	565	570
1150	1065	1070

COLONNE OU COLONNE AUXILIAIRE

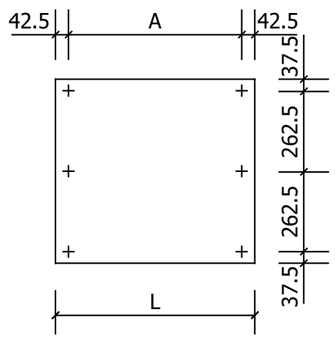

L	A
250	165
350	265
450	365
650	565
1150	1065

COLONNE AUXILIAIRE AVANT
PASSAGE DES CABLES PAR LE HAUT

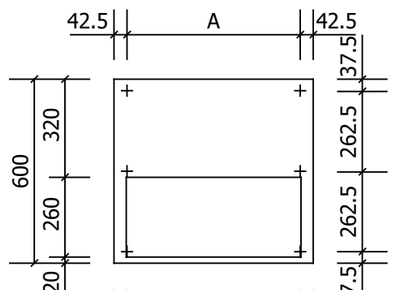

L	A	B
250	165	170
350	265	270
450	365	370
650	565	570
1150	1065	1070

DETAILS DE PROFONDEUR ET DE HAUTEUR

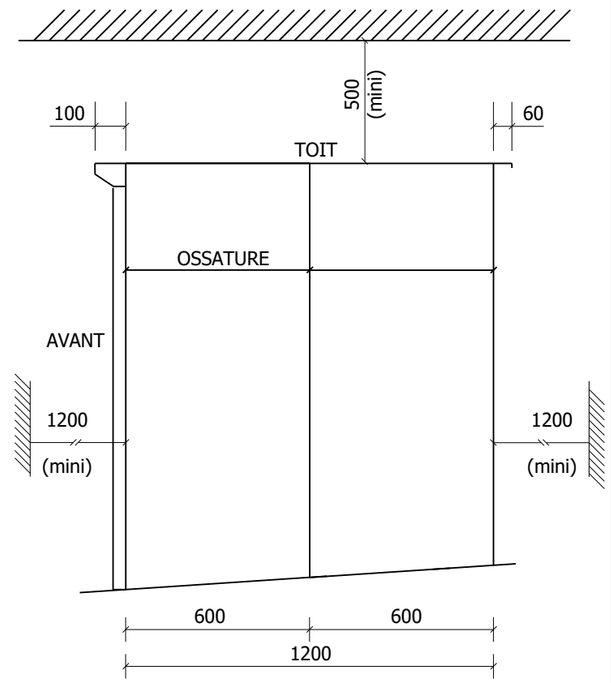

LA DISTANCE ENTRE LE DESSUS DE L'ARMOIRE
ET LE PLAFOND DOIT ETRE DE 500mm MINIMUM

Les informations techniques contenues dans ce document sont la propriété exclusive de Schneider-Electric et ne peuvent être utilisées ou divulguées à des tiers qu'ils soient sans son accord écrit. Seuls nous engagent pour execution les plans et schémas remis après enregistrement de la commande. Les appareils représentés sur ce schéma sont en position ouvert, désarmés, et toute source auxiliaires coupées

Colonne 1

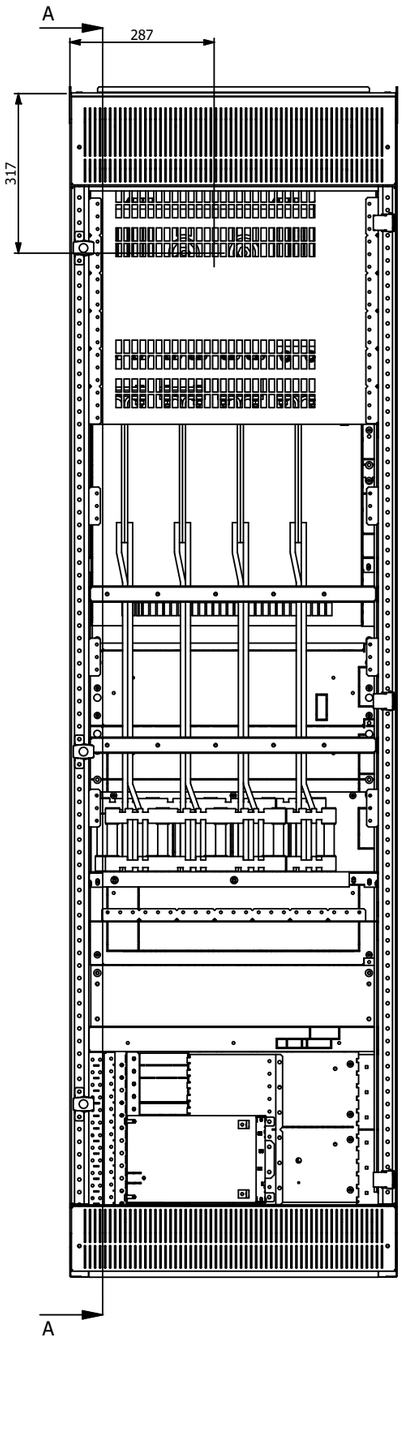

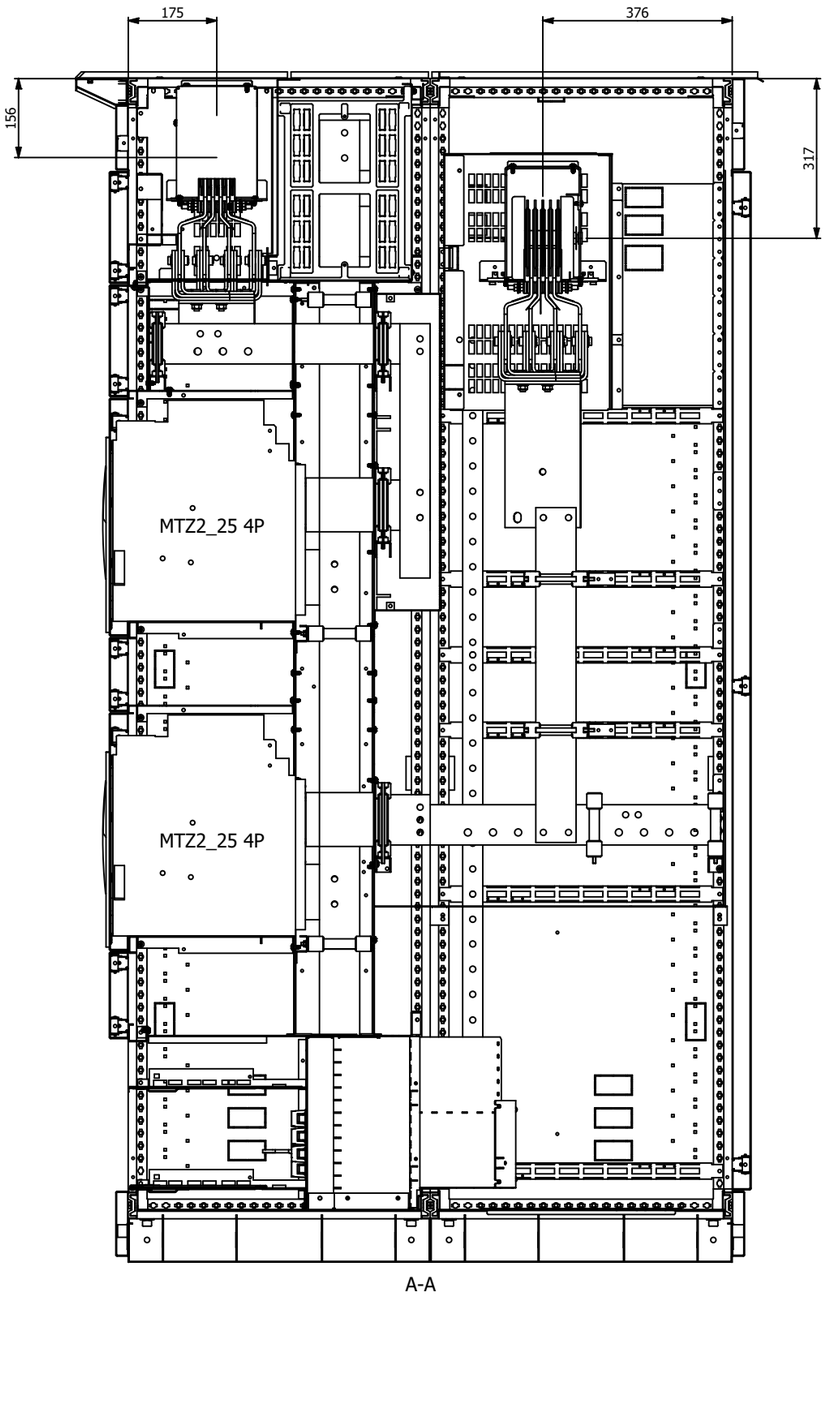

VUE DE DESSUS
RAR CEP 1600 à 3200A P1200
&
RDH CEP 2500A

ARRIERE

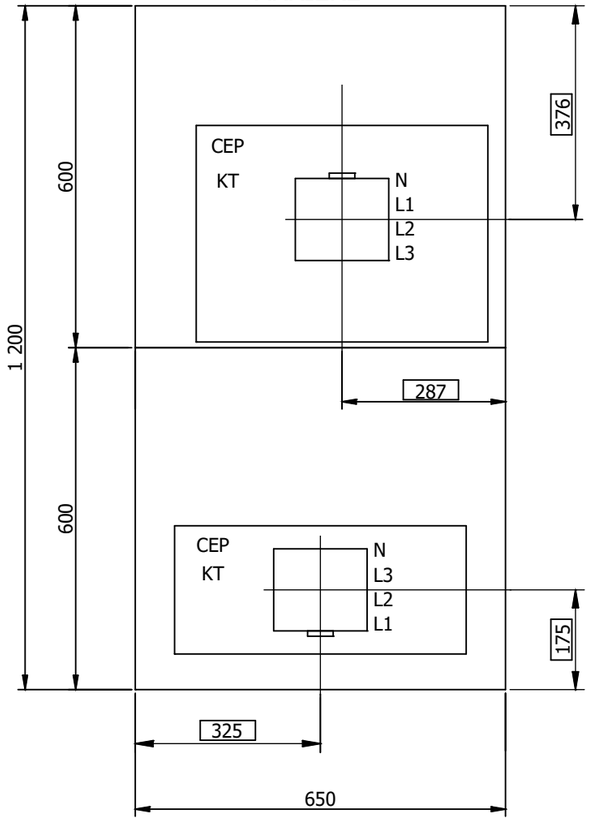

Désignation Interface CEP		Référence 4P	Raccordement
Ambiance Standard	MTZ2_25	87814	RDH
Ambiance Standard	MTZ2_25	87824	RAR

<u>Nota :</u> Commander 1 kit d'installation (Réf : 87800) par interface CEP raccordement RDH
Commander 1 kit d'installation (Réf : 87801) par interface CEP raccordement RAR

Les informations techniques contenues dans ce document sont la propriété exclusive de Schneider-Electric et ne peuvent être utilisées ou divulguées à des tiers quels qu'ils soient sans son accord écrit. Seuls nous engagent pour execution les plans et schémas remis après enregistrement de la commande. Les appareils représentés sur ce schéma sont en position ouvert, désarmés, et toute source auxiliaires coupées

Colonne 2

VUE DE COTE

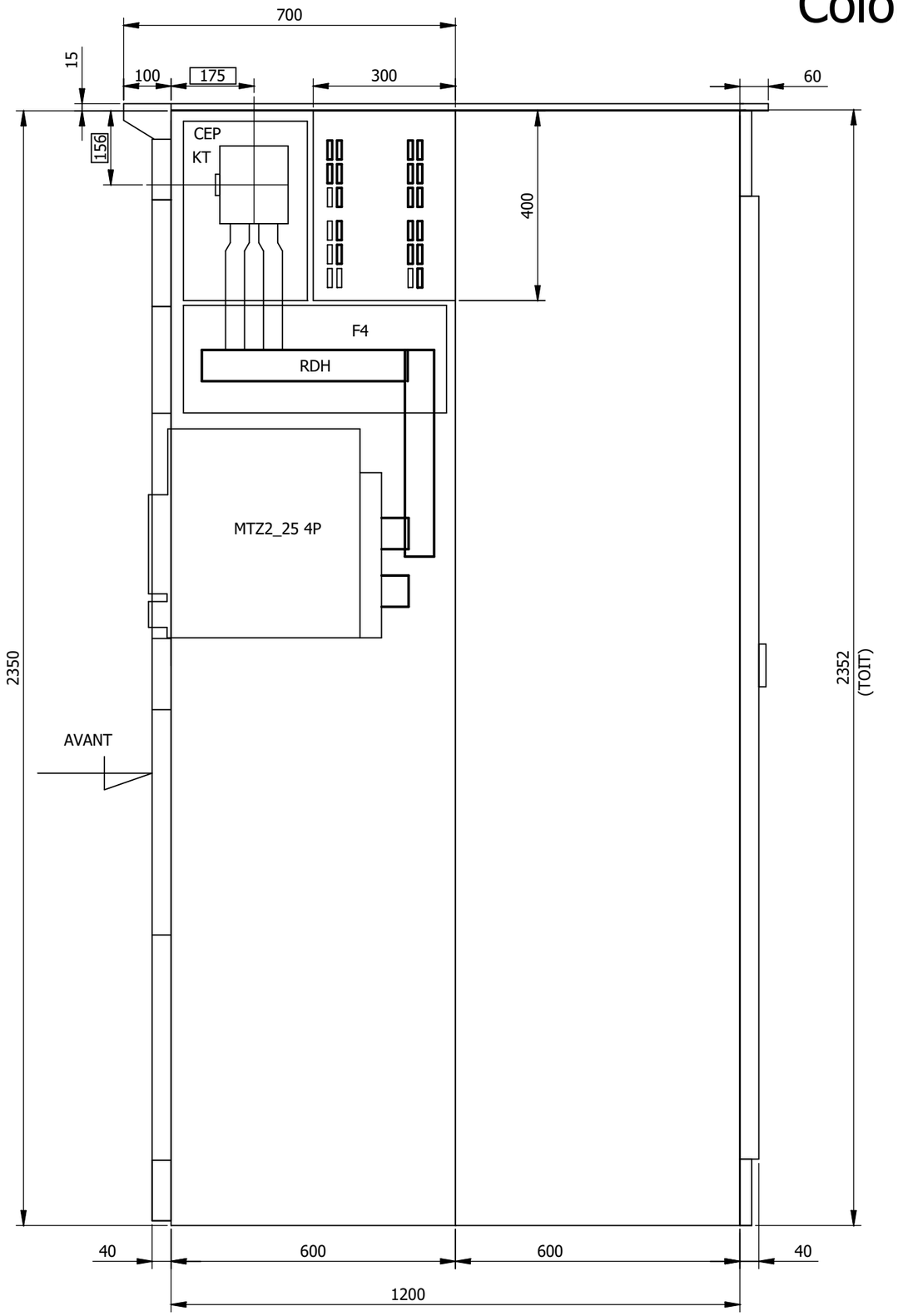

VUE DE DESSUS

RDH CEP 2500A

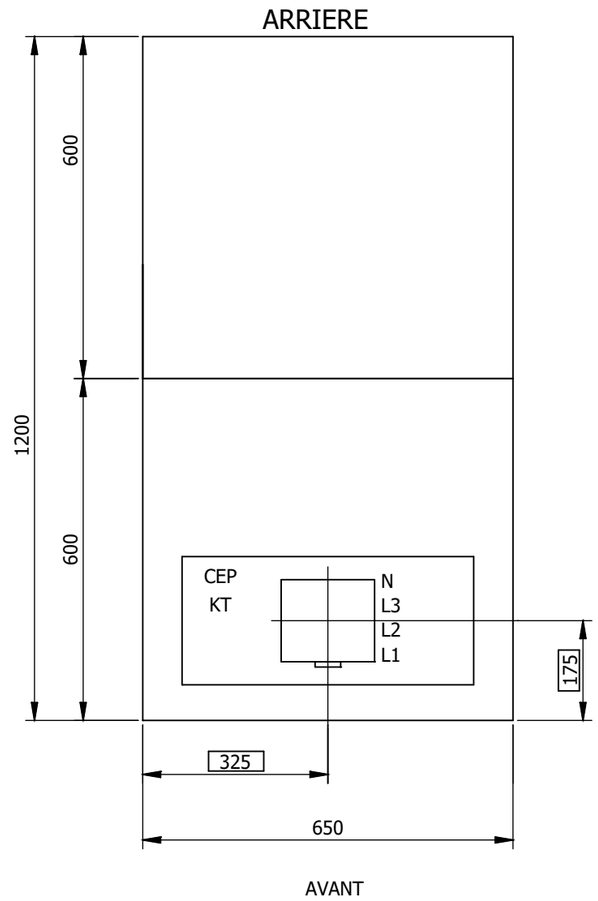

Désignation Interface CEP		Référence 4P
Ambiance Standard	MTZ2_25	87814

Nota : Commander 1 kit d'installation (Réf : 87800) par interface CEP

Les informations techniques contenues dans ce document sont la propriété exclusive de Schneider-Electric et ne peuvent être utilisées ou divulguées à des tiers quels qu'ils soient sans son accord écrit. Seuls nous engageant pour execution les plans et schémas remis après enregistrement de la commande. Les appareils représentés sur ce schéma sont en position ouvert, désarmés, et toute source auxiliaires coupées

	SITUATION	=1+28	=1+53	=1+72
Etiquette	Item	DG TGBT1	I SU TGBT1	D01
	Ligne 1	ARRIVÉE	ARRIVÉE	ALIMENTATION
	Ligne 2	TRANSFORMATEUR	ULTIME	TGS
	Ligne 3		SECOURS	
	Ligne 4	(Motor.)	(Motor.)	
	Situation	Case : =1+28	Case : =1+53	Case : =1+72
Consommateur	Puissance (kW)	1600kVA		
	Courant nominal (A)			
Unité Fonctionnelle	Appareil	MTZ2 25 H1 4P µ5.0X 2500A	MTZ2 25 HA 4P 2500A	NSX250N 4P µ5.2E 250A
	Courant Max Déclassé (A)	2450	2450	225
	Reglage Thermique IrTh (A)	2450		225
	Reglage Magnetique IrMg (A)	Plage: 3750-37500		Plage: 375-3000
	Contacteur			
	Relais de protection			
	TI Protection			
	Interrupteur fusible			
	Fusibles			
	Vigi			
	Mesure			
	TI Mesure	TA231 - 2500/5A CL1 5VA		
	Ampèremètre			
	Voltmètre			
	Wattmètre			
	Tore			
Câble	Section / Type de raccordement (mm²)	Kit CEP	Kit CEP	1 x 95/Phase Max.
	Ame			Al / Cu
	PE (mm²)			
	Longueur (m)			
Okken	Modularité	/19	/19	/8
	Schéma Type	A1	A2	D3
	Suffixe	A1.23	A2.6	D3.9
	Numéro de plan	CU931001	CU931001	CU931001
	Folio	100 à 119	120 à 139	220 à 229

Les informations techniques contenues dans ce document sont la propriété exclusive de Schneider-Electric et ne peuvent être utilisées ou divulguées à des tiers quels qu'ils soient sans son accord écrit. Seuls nous engageant pour execution les plans et schémas remis après enregistrement de la commande. Les appareils représentés sur ce schéma sont en position ouvert, désarmés, et toute source auxiliaires coupées

	SITUATION	=2+28	=2+58	=2+72
Etiquette	Item	INTER COUPLAGE	D30.1	D40.3
	Ligne 1	VERS TGBT 2	ALIMENTATION	BY-PASS
	Ligne 2		BATTERIE	GÉNÉRAL
	Ligne 3		CONDENSATEUR	ONDULEURS
	Ligne 4			
	Situation	Case : =2+28	Case : =2+58	Case : =2+72
Consommateur	Puissance (kW)		250 kVA	400 kVA
	Courant nominal (A)		310	577
Unité Fonctionnelle	Appareil	MTZ2 25 HA 4P 2500A	NSX400N 4P µ5.3E 400A	NS630bN 4P µ5.0E 630A
	Courant Max Déclassé (A)	2450	390	630
	Reglage Thermique IrTh (A)		320	599
	Reglage Magnetique IrMg (A)		Plage: 600-4800	Plage: 1260-8550
	Contacteur			
	Relais de protection			
	TI Protection			
	Interrupteur fusible			
	Fusibles			
	Vigi			
	Mesure			
	TI Mesure			
	Ampèremètre			
	Voltmètre			
	Wattmètre			
	Tore			
Câble	Section / Type de raccordement (mm²)	Kit CEP	2 x 240/Phase Max.	2 x 240/Phase Max.
	Ame		Al / Cu	Al / Cu
	PE (mm²)			
	Longueur (m)			
Okken	Modularité	/19	/12	/14
	Schéma Type	IC1	D1	D5
	Suffixe	IC1.6	D1.10	D5.1
	Numéro de plan	CU931001	CU931001	CU931001
	Folio	140 à 159	200 à 209	240 à 249

Les informations techniques contenues dans ce document sont la propriété exclusive de Schneider-Electric et ne peuvent être utilisées ou divulguées à des tiers quels qu'ils soient sans son accord écrit. Seuls nous engagent pour execution les plans et schémas remis après enregistrement de la commande. Les appareils représentés sur ce schéma sont en position ouvert, désarmés, et toute source auxiliaires coupées

	SITUATION	=3+28	=3+36	=3+44	=3+52	=3+60	=3+72
Etiquette	Item	D70.5	D70.4	D70.3	D70.2	D70.1	D40.1
	Ligne 1	ALIMENTATION	ALIMENTATION	ALIMENTATION	ALIMENTATION	ALIMENTATION	ALIMENTATION
	Ligne 2	AEACC01 LT-N0-017	AEACC02 LT-N0-021	AEACC03 LT-N0-056	AEACC04 LT-N0-062	AEACC05 LT-N0-065	ONDULEUR
	Ligne 3	BUNKER 5	BUNKER 4	BUNKER 3	BUNKER 2	BUNKER 1	ASI-1 RESEAU 1
	Ligne 4	TRUE BEAM	TRUE BEAM	TRUE BEAM	TRUE BEAM	TRUE BEAM	
	Situation	Case : =3+28	Case : =3+36	Case : =3+44	Case : =3+52	Case : =3+60	Case : =3+72
Consommateur	Puissance (kW)	48+35 kVA	48+35 kVA	48+35 kVA	48+35 kVA	48+35 kVA	200 kVA
	Courant nominal (A)	121	121	121	121	121	289
Unité Fonctionnelle	Appareil	NSX250N 4P µ5.2E 250A	NSX250N 4P µ5.2E 250A	NSX250N 4P µ5.2E 250A	NSX250N 4P µ5.2E 250A	NSX250N 4P µ5.2E 250A	NSX400N 4P µ5.3E 400A
	Courant Max Déclassé (A)	225	225	225	225	225	390
	Reglage Thermique IrTh (A)	125	125	125	125	125	300
	Reglage Magnetique IrMg (A)	Plage: 375-3000	Plage: 375-3000	Plage: 375-3000	Plage: 375-3000	Plage: 375-3000	Plage: 600-4800
	Contacteur						
	Relais de protection						
	TI Protection						
	Interrupteur fusible						
	Fusibles						
	Vigi						
	Mesure						
	TI Mesure						
	Ampèremètre						
	Voltmètre						
	Wattmètre						
	Tore						
Câble	Section / Type de raccordement (mm²)	1 x 95/Phase Max.	1 x 95/Phase Max.	1 x 95/Phase Max.	1 x 95/Phase Max.	1 x 95/Phase Max.	2 x 240/Phase Max.
	Ame	Al / Cu	Al / Cu	Al / Cu	Al / Cu	Al / Cu	Al / Cu
	PE (mm²)						
	Longueur (m)						
Okken	Modularité	/8	/8	/8	/8	/8	/12
	Schéma Type	D1	D1	D1	D1	D1	D4
	Suffixe	D1.9	D1.9	D1.9	D1.9	D1.9	D4.10
	Numéro de plan	CU931001	CU931001	CU931001	CU931001	CU931001	CU931001
	Folio	200 à 209	200 à 209	200 à 209	200 à 209	200 à 209	230 à 239

Les informations techniques contenues dans ce document sont la propriété exclusive de Schneider-Electric et ne peuvent être utilisées ou divulguées à des tiers quels qu'ils soient sans son accord écrit. Seuls nous engagent pour execution les plans et schémas remis après enregistrement de la commande. Les appareils représentés sur ce schéma sont en position ouvert, désarmés, et toute source auxiliaires coupées

	SITUATION	=4+36	=4+44	=4+52	=4+60	=4+72
Etiquette	Item	D80.4	D80.3	D80.2	D80.1	D40.2
	Ligne 1	ALIMENTATION	ALIMENTATION	ALIMENTATION	ALIMENTATION	ALIMENTATION
	Ligne 2	AEGAM04 LT-03-251	AEGAM03 LT-03-249	AEGAM02 LT-03-250	AEGAM01 LT-03-246	ONDULEUR
	Ligne 3	GAMMA CAMERA TEP 4	GAMMA CAMERA TEP 3	GAMMA CAMERA TEP 2	GAMMA CAMERA TEP 1	ASI-2 RESEAU 1
	Ligne 4					
	Situation	Case : =4+36	Case : =4+44	Case : =4+52	Case : =4+60	Case : =4+72
Consommateur	Puissance (kW)	135 kVA	135 kVA	135 kVA	135 kVA	200 kVA
	Courant nominal (A)	196	196	196	196	289
Unité Fonctionnelle	Appareil	NSX250N 4P µ5.2E 250A	NSX250N 4P µ5.2E 250A	NSX250N 4P µ5.2E 250A	NSX250N 4P µ5.2E 250A	NSX400N 4P µ5.3E 400A
	Courant Max Déclassé (A)	225	225	225	225	390
	Reglage Thermique IrTh (A)	200	200	200	200	300
	Reglage Magnetique IrMg (A)	Plage: 375-3000	Plage: 375-3000	Plage: 375-3000	Plage: 375-3000	Plage: 600-4800
	Contacteur					
	Relais de protection					
	TI Protection					
	Interrupteur fusible					
	Fusibles					
	Vigi					
	Mesure					
	TI Mesure					
	Ampèremètre					
	Voltmètre					
	Wattmètre					
	Tore					
Câble	Section / Type de raccordement (mm²)	1 x 95/Phase Max.	1 x 95/Phase Max.	1 x 95/Phase Max.	1 x 95/Phase Max.	2 x 240/Phase Max.
	Ame	Al / Cu	Al / Cu	Al / Cu	Al / Cu	Al / Cu
	PE (mm²)					
	Longueur (m)					
Okken	Modularité	/8	/8	/8	/8	/12
	Schéma Type	D1	D1	D1	D1	D4
	Suffixe	D1.9	D1.9	D1.9	D1.9	D4.10
	Numéro de plan	CU931001	CU931001	CU931001	CU931001	CU931001
	Folio	200 à 209	200 à 209	200 à 209	200 à 209	230 à 239

Les informations techniques contenues dans ce document sont la propriété exclusive de Schneider-Electric et ne peuvent être utilisées ou divulguées à des tiers quels qu'ils soient sans son accord écrit. Seuls nous engagent pour execution les plans et schémas remis après enregistrement de la commande. Les appareils représentés sur ce schéma sont en position ouvert, désarmés, et toute source auxiliaires coupées

	SITUATION	=5+28	=5+36	=5+44	=5+52	=5+60.A	=5+60.B	=5+72
Etiquette	Item	D90.4	D90.3	D90.2	D90.1	D50.1	D60.2	D50.3
	Ligne 1	ALIMENTATION	ALIMENTATION	ALIMENTATION	ALIMENTATION	ALIMENTATION	ALIMENTATION	ALIMENTATION
	Ligne 2	AETEP04 LT-03-139	AETEP03 LT-03-122	AETEP02 LT-03-122	AETEP01 LT-03-122	AEN-1 LT-S1-020	ALN50 LT-S1-022	AEN-2 LT-04-013
	Ligne 3	TEP SCAN 4	TEP SCAN 3	TEP SCAN 2	TEP SCAN 1	SOUS STATION	PRODUCTION VIDE	GROUPE FROID N°1
	Ligne 4					CHAUFFAGE PB		
	Situation	Case : =5+28	Case : =5+36	Case : =5+44	Case : =5+52	Case : =5+60.A	Case : =5+60.B	Case : =5+72
Consommateur	Puissance (kW)	150 kVA	150 kVA	150 kVA	155 kVA	8,5	12	210
	Courant nominal (A)	217	217	217	225	13,5	20	335
Unité Fonctionnelle	Appareil	NSX250N 4P µ5.2E 250A	NSX250N 4P µ5.2E 250A	NSX250N 4P µ5.2E 250A	NSX250N 4P µ5.2E 250A	NSX100N 4P µ5.2E 40A	NSX100N 4P µ5.2E 40A	NSX400N 4P µ5.3E 400A
	Courant Max Déclassé (A)	225	225	225	225	40	40	390
	Reglage Thermique IrTh (A)	225	225	225	225	25	25	340
	Reglage Magnetique IrMg (A)	Plage: 375-3000	Plage: 375-3000	Plage: 375-3000	Plage: 375-3000	Plage: 60-600	Plage: 60-600	Plage: 600-4800
	Contacteur							
	Relais de protection							
	TI Protection							
	Interrupteur fusible							
	Fusibles							
	Vigi							
	Mesure							
	TI Mesure							
	Ampèremètre							
	Voltmètre							
	Wattmètre							
	Tore							
Câble	Section / Type de raccordement (mm²)	1 x 95/Phase Max.	1 x 95/Phase Max.	1 x 95/Phase Max.	1 x 95/Phase Max.	1 x 35/Phase Max.	1 x 35/Phase Max.	2 x 240/Phase Max.
	Ame	Al / Cu	Al / Cu	Al / Cu	Al / Cu	Al / Cu	Al / Cu	Al / Cu
	PE (mm²)							
	Longueur (m)							
Okken	Modularité	/8	/8	/8	/8	/8	/8	/12
	Schéma Type	D1	D1	D1	D1	D2	D2	D1
	Suffixe	D1.9	D1.9	D1.9	D1.9	D2.1	D2.1	D1.10
	Numéro de plan	CU931001	CU931001	CU931001	CU931001	CU931001	CU931001	CU931001
	Folio	200 à 209	200 à 209	200 à 209	200 à 209	210 à 219	210 à 219	200 à 209

Les informations techniques contenues dans ce document sont la propriété exclusive de Schneider-Electric et ne peuvent être utilisées ou divulguées à des tiers quels qu'ils soient sans son accord écrit. Seuls nous engagent pour execution les plans et schémas remis après enregistrement de la commande. Les appareils représentés sur ce schéma sont en position ouvert, désarmés, et toute source auxiliaires coupées

	SITUATION	=6+16	=6+24	=6+32	=6+40	=6+48	=6+60	=6+72
Etiquette	Item	D100.3	D100.4	D100.2	D100.1	D60.1	D100.5	D50.5
	Ligne 1	ALIMENTATION	ALIMENTATION	ALIMENTATION	ALIMENTATION	ALIMENTATION	ALIMENTATION	ALIMENTATION
	Ligne 2	AESCAN3 LT-N3-012	AESCAN3 LT-N3-xxx	AESCAN1 LT-N0-090	AESCAN1 LT-N0-035	AEN-4 LT-S1-029	AESCAN3 LT-N3-xxx	AEN-4 LT-04-013
	Ligne 3	SCANNER 3	TABLE RADIOLOGIE	SIMULATEUR SCANNER 2	SIMULATEUR SCANNER 1	CYCLOTRON	TABLE RADIOLOGIE	GROUPE FROID N°3
	Ligne 4							
	Situation	Case : =6+16	Case : =6+24	Case : =6+32	Case : =6+40	Case : =6+48	Case : =6+60	Case : =6+72
Consommateur	Puissance (kW)	150 kVA	126 kVA	150 kVA	150 kVA	45		210
	Courant nominal (A)	217	217	217	217	65		335
Unité Fonctionnelle	Appareil	NSX250N 4P µ5.2E 250A	NSX250N 4P µ5.2E 250A	NSX250N 4P µ5.2E 250A	NSX250N 4P µ5.2E 250A	NSX100N 4P µ5.2E 100A	NSX400N 4P µ5.3E 400A	NSX400N 4P µ5.3E 400A
	Courant Max Déclassé (A)	225	225	225	225	100	390	390
	Reglage Thermique IrTh (A)	225	225	225	225	80	360	340
	Reglage Magnetique IrMg (A)	Plage: 375-3000	Plage: 375-3000	Plage: 375-3000	Plage: 375-3000	Plage: 150-1500	Plage: 600-4800	Plage: 600-4800
	Contacteur							
	Relais de protection							
	TI Protection							
	Interrupteur fusible							
	Fusibles							
	Vigi							
	Mesure							
	TI Mesure							
	Ampèremètre							
	Voltmètre							
	Wattmètre							
	Tore							
Câble	Section / Type de raccordement (mm²)	1 x 95/Phase Max.	1 x 95/Phase Max.	1 x 95/Phase Max.	1 x 95/Phase Max.	1 x 95/Phase Max.	2 x 240/Phase Max.	2 x 240/Phase Max.
	Ame	Al / Cu	Al / Cu	Al / Cu	Al / Cu	Al / Cu	Al / Cu	Al / Cu
	PE (mm²)							
	Longueur (m)							
Okken	Modularité	/8	/8	/8	/8	/8	/12	/12
	Schéma Type	D1	D1	D1	D1	D1	D1	D1
	Suffixe	D1.9	D1.9	D1.9	D1.9	D1.2	D1.10	D1.10
	Numéro de plan	CU931001	CU931001	CU931001	CU931001	CU931001	CU931001	CU931001
	Folio	200 à 209	200 à 209	200 à 209	200 à 209	200 à 209	200 à 209	200 à 209

Les informations techniques contenues dans ce document sont la propriété exclusive de Schneider-Electric et ne peuvent être utilisées ou divulguées à des tiers quels qu'ils soient sans son accord écrit. Seuls nous engagent pour execution les plans et schémas remis après enregistrement de la commande. Les appareils représentés sur ce schéma sont en position ouvert, désarmés, et toute source auxiliaires coupées

	SITUATION	=7+16	=7+24	=7+32.A	=7+32.B	=7+40.A	=7+40.B	=7+48	=7+56
Etiquette	Item	D10.25	D10.11	D10.9	D10.10	D10.5	D10.8	D10.4	D10.3
	Ligne 1	ALIMENTATION	ALIMENTATION	ALIMENTATION	ALIMENTATION	ALIMENTATION	ALIMENTATION	ALIMENTATION	ALIMENTATION
	Ligne 2	TDNR-ASC-TF2	TDNR-N1-04	TDNR-N1-02	TDNR-N1-03	TDNR-N0-04	TDNR-N1-01	TDNR-N0-03	TDNR-N0-02
	Ligne 3								
	Ligne 4								
	Situation	Case : =7+16	Case : =7+24	Case : =7+32.A	Case : =7+32.B	Case : =7+40.A	Case : =7+40.B	Case : =7+48	Case : =7+56
Consommateur	Puissance (kW)	32,0 kVA	64,0 kVA	19,4 kVA	25,9 kVA	7,1 kVA	18,0 kVA	27,4 kVA	
	Courant nominal (A)	46.3	92.7	28.1	33.7	10.1	26.1	39.7	100
Unité Fonctionnelle	Appareil	NSX100N 4P µ5.2E 100A	NSX100N 4P µ5.2E 100A	NSX100N 4P µ5.2E 100A	NSX100N 4P µ5.2E 100A	NSX100N 4P µ5.2E 100A	NSX100N 4P µ5.2E 100A	NSX100N 4P µ5.2E 100A	NSX100N 4P µ5.2E 100A
	Courant Max Déclassé (A)	100	100	57	57	57	57	100	100
	Reglage Thermique IrTh (A)	100	100	40	40	40	40	63	63
	Reglage Magnetique IrMg (A)	Plage: 150-1500	Plage: 150-1500	Plage: 150-1500	Plage: 150-1500	Plage: 150-1500	Plage: 150-1500	Plage: 150-1500	Plage: 150-1500
	Contacteur								
	Relais de protection								
	TI Protection								
	Interrupteur fusible								
	Fusibles								
	Vigi								
	Mesure								
	TI Mesure								
	Ampèremètre								
	Voltmètre								
	Wattmètre								
	Tore								
Câble	Section / Type de raccordement (mm²)	1 x 95/Phase Max.	1 x 95/Phase Max.	1 x 95/Phase Max.	1 x 95/Phase Max.	1 x 95/Phase Max.	1 x 95/Phase Max.	1 x 95/Phase Max.	1 x 95/Phase Max.
	Ame	Al / Cu	Al / Cu	Al / Cu	Al / Cu	Al / Cu	Al / Cu	Al / Cu	Al / Cu
	PE (mm²)								
	Longueur (m)								
Okken	Modularité	/8	/8	/8	/8	/8	/8	/8	/8
	Schéma Type	D1	D1	D2	D2	D2	D2	D1	D1
	Suffixe	D1.2	D1.2	D2.2	D2.2	D2.2	D2.2	D1.2	D1.2
	Numéro de plan	CU931001	CU931001	CU931001	CU931001	CU931001	CU931001	CU931001	CU931001
	Folio	200 à 209	200 à 209	210 à 219	210 à 219	210 à 219	210 à 219	200 à 209	200 à 209

Les informations techniques contenues dans ce document sont la propriété exclusive de Schneider-Electric et ne peuvent être utilisées ou divulguées à des tiers quels qu'ils soient sans son accord écrit. Seuls nous engagent pour execution les plans et schémas remis après enregistrement de la commande. Les appareils représentés sur ce schéma sont en position ouvert, desarmés, et toute source auxiliaires coupées

	SITUATION	=7+64.A	=7+64.B	=7+72
Etiquette	Item	D10.1	D10.2	D10.23
	Ligne 1	ALIMENTATION	ALIMENTATION	ALIMENTATION
	Ligne 2	TDNR-SS-01	TDNR-N0-01	TDNR-SS-CVC
	Ligne 3			
	Ligne 4			
	Situation	Case : =7+64.A	Case : =7+64.B	Case : =7+72
Consommateur	Puissance (kW)	26,0 kVA	17,4 kVA	137,2 kVA
	Courant nominal (A)	37.5	25.2	198.8
Unité Fonctionnelle	Appareil	NSX100N 4P µ5.2E 100A	NSX100N 4P µ5.2E 100A	NSX250N 4P µ5.2E 250A
	Courant Max Déclassé (A)	57	57	225
	Reglage Thermique IrTh (A)	40	40	200
	Reglage Magnetique IrMg (A)	Plage: 150-1500	Plage: 150-1500	Plage: 375-3000
	Contacteur			
	Relais de protection			
	TI Protection			
	Interrupteur fusible			
	Fusibles			
	Vigi			
	Mesure			
	TI Mesure			
	Ampèremètre			
	Voltmètre			
	Wattmètre			
	Tore			
Câble	Section / Type de raccordement (mm²)	1 x 95/Phase Max.	1 x 95/Phase Max.	1 x 95/Phase Max.
	Ame	Al / Cu	Al / Cu	Al / Cu
	PE (mm²)			
	Longueur (m)			
Okken	Modularité	/8	/8	/8
	Schéma Type	D2	D2	D1
	Suffixe	D2.2	D2.2	D1.9
	Numéro de plan	CU931001	CU931001	CU931001
	Folio	210 à 219	210 à 219	200 à 209

Les informations techniques contenues dans ce document sont la propriété exclusive de Schneider-Electric et ne peuvent être utilisées ou divulguées à des tiers quels qu'ils soient sans son accord écrit. Seuls nous engagent pour execution les plans et schémas remis après enregistrement de la commande. Les appareils représentés sur ce schéma sont en position ouvert, désarmés, et toute source auxiliaires coupées

	SITUATION	=8+24.A	=8+24.B	=8+32	=8+40.A	=8+40.B	=8+48	=8+56	=8+64.A
Etiquette	Item	D10.21	D10.22	D10.19	D10.18	D10.20	D10.17	D10.16	D10.14
	Ligne 1	ALIMENTATION	ALIMENTATION	ALIMENTATION	ALIMENTATION	ALIMENTATION	ALIMENTATION	ALIMENTATION	ALIMENTATION
	Ligne 2	TDNR-N3-04	TDNR-N4-01	TDNR-N3-02	TDNR-N3-01	TDNR-N3-03	TDNR-N2-06	TDNR-N2-05	TDNR-N2-03
	Ligne 3								
	Ligne 4								
	Situation	Case : =8+24.A	Case : =8+24.B	Case : =8+32	Case : =8+40.A	Case : =8+40.B	Case : =8+48	Case : =8+56	Case : =8+64.A
Consommateur	Puissance (kW)	19,0 kVA	14,5 kVA	60,5 kVA	24,8 kVA	4,0 kVA	61,8 kVA		17,1 kVA
	Courant nominal (A)	27.6	21.0	87.7	36.9	5.8	89.6	80	24.7
Unité Fonctionnelle	Appareil	NSX100N 4P µ5.2E 100A	NSX100N 4P µ5.2E 100A	NSX100N 4P µ5.2E 100A	NSX100N 4P µ5.2E 100A	NSX100N 4P µ5.2E 100A	NSX100N 4P µ5.2E 100A	NSX100N 4P µ5.2E 100A	NSX100N 4P µ5.2E 100A
	Courant Max Déclassé (A)	57	57	100	57	57	100	100	57
	Reglage Thermique IrTh (A)	40	40	100	40	40	100	80	55
	Reglage Magnetique IrMg (A)	Plage: 150-1500	Plage: 150-1500	Plage: 150-1500	Plage: 150-1500	Plage: 150-1500	Plage: 150-1500	Plage: 150-1500	Plage: 150-1500
	Contacteur								
	Relais de protection								
	TI Protection								
	Interrupteur fusible								
	Fusibles								
	Vigi								
	Mesure								
	TI Mesure								
	Ampèremètre								
	Voltmètre								
	Wattmètre								
	Tore								
Câble	Section / Type de raccordement (mm²)	1 x 95/Phase Max.	1 x 95/Phase Max.	1 x 95/Phase Max.	1 x 95/Phase Max.	1 x 95/Phase Max.	1 x 95/Phase Max.	1 x 95/Phase Max.	1 x 95/Phase Max.
	Ame	Al / Cu	Al / Cu	Al / Cu	Al / Cu	Al / Cu	Al / Cu	Al / Cu	Al / Cu
	PE (mm²)								
	Longueur (m)								
Okken	Modularité	/8	/8	/8	/8	/8	/8	/8	/8
	Schéma Type	D2	D2	D1	D2	D2	D1	D1	D2
	Suffixe	D2.2	D2.2	D1.2	D2.2	D2.2	D1.2	D1.2	D2.2
	Numéro de plan	CU931001	CU931001	CU931001	CU931001	CU931001	CU931001	CU931001	CU931001
	Folio	210 à 219	210 à 219	200 à 209	210 à 219	210 à 219	200 à 209	200 à 209	210 à 219

Les informations techniques contenues dans ce document sont la propriété exclusive de Schneider-Electric et ne peuvent être utilisées ou divulguées à des tiers quels qu'ils soient sans son accord écrit. Seuls nous engagent pour execution les plans et schémas remis après enregistrement de la commande. Les appareils représentés sur ce schéma sont en position ouvert, desarmés, et toute source auxiliaires coupées

	SITUATION	=8+64.B	=8+72.A	=8+72.B
Etiquette	Item	D10.15	D10.12	D10.13
	Ligne 1	ALIMENTATION	ALIMENTATION	ALIMENTATION
	Ligne 2	TDNR-N2-04	TDNR-N2-01	TDNR-N2-02
	Ligne 3			
	Ligne 4			
	Situation	Case : =8+64.B	Case : =8+72.A	Case : =8+72.B
Consommateur	Puissance (kW)	1,7 kVA	17,3 kVA	17,3 kVA
	Courant nominal (A)	2.5	25.1	25.1
Unité Fonctionnelle	Appareil	NSX100N 4P µ5.2E 100A	NSX100N 4P µ5.2E 100A	NSX100N 4P µ5.2E 100A
	Courant Max Déclassé (A)	57	57	57
	Reglage Thermique IrTh (A)	40	40	55
	Reglage Magnetique IrMg (A)	Plage: 150-1500	Plage: 150-1500	Plage: 150-1500
	Contacteur			
	Relais de protection			
	TI Protection			
	Interrupteur fusible			
	Fusibles			
	Vigi			
	Mesure			
	TI Mesure			
	Ampèremètre			
	Voltmètre			
	Wattmètre			
	Tore			
Câble	Section / Type de raccordement (mm²)	1 x 95/Phase Max.	1 x 95/Phase Max.	1 x 95/Phase Max.
	Ame	Al / Cu	Al / Cu	Al / Cu
	PE (mm²)			
	Longueur (m)			
Okken	Modularité	/8	/8	/8
	Schéma Type	D2	D2	D2
	Suffixe	D2.2	D2.2	D2.2
	Numéro de plan	CU931001	CU931001	CU931001
	Folio	210 à 219	210 à 219	210 à 219

Les informations techniques contenues dans ce document sont la propriété exclusive de Schneider-Electric et ne peuvent être utilisées ou divulguées à des tiers quels qu'ils soient sans son accord écrit. Seuls nous engagent pour execution les plans et schémas remis après enregistrement de la commande. Les appareils représentés sur ce schéma sont en position ouvert, désarmés, et toute source auxiliaires coupées

	SITUATION	=9+24.A	=9+32	=9+40.A	=9+40.B	=9+48.A	=9+48.B	=9+56.A	=9+56.B
Etiquette	Item	D20.11	D20.10	D20.8	D20.9	D20.6	D20.7	D20.4	D20.5
	Ligne 1	ALIMENTATION	ALIMENTATION	ALIMENTATION	ALIMENTATION	ALIMENTATION	ALIMENTATION	ALIMENTATION	ALIMENTATION
	Ligne 2	TDO-N1-04	TDO-N1-03	TDO-N0-01	TDO-N1-02	TDO-N0-05	TDO-N0-06	TDO-N0-03	TDO-N0-04
	Ligne 3								
	Ligne 4								
	Situation	Case : =9+24.A	Case : =9+32	Case : =9+40.A	Case : =9+40.B	Case : =9+48.A	Case : =9+48.B	Case : =9+56.A	Case : =9+56.B
Consommateur	Puissance (kW)	8,7 kVA		2,1 kVA	6,7 kVA	9,1 kVA	3,7 kVA		2,3 kVA
	Courant nominal (A)	12.5	200	3.0	9.8	13.2	5.4	10.6	3.4
Unité Fonctionnelle	Appareil	NSX100N 4P µ5.2E 100A	NSX250N 4P µ5.2E 250A	NSX100N 4P µ5.2E 100A	NSX100N 4P µ5.2E 100A	NSX100N 4P µ5.2E 100A	NSX100N 4P µ5.2E 100A	NSX100N 4P µ5.2E 100A	NSX100N 4P µ5.2E 100A
	Courant Max Déclassé (A)	57	225	57	57	57	57	57	57
	Reglage Thermique IrTh (A)	40	200	40	40	40	40	40	40
	Reglage Magnetique IrMg (A)	Plage: 150-1500	Plage: 375-3000	Plage: 150-1500	Plage: 150-1500	Plage: 150-1500	Plage: 150-1500	Plage: 150-1500	Plage: 150-1500
	Contacteur								
	Relais de protection								
	TI Protection								
	Interrupteur fusible								
	Fusibles								
	Vigi								
	Mesure								
	TI Mesure								
	Ampèremètre								
	Voltmètre								
	Wattmètre								
	Tore								
Câble	Section / Type de raccordement (mm²)	1 x 95/Phase Max.	1 x 95/Phase Max.	1 x 95/Phase Max.	1 x 95/Phase Max.	1 x 95/Phase Max.	1 x 95/Phase Max.	1 x 95/Phase Max.	1 x 95/Phase Max.
	Ame	Al / Cu	Al / Cu	Al / Cu	Al / Cu	Al / Cu	Al / Cu	Al / Cu	Al / Cu
	PE (mm²)								
	Longueur (m)								
Okken	Modularité	/8	/8	/8	/8	/8	/8	/8	/8
	Schéma Type	D2	D1	D2	D2	D2	D2	D2	D2
	Suffixe	D2.2	D1.9	D2.2	D2.2	D2.2	D2.2	D2.2	D2.2
	Numéro de plan	CU931001	CU931001	CU931001	CU931001	CU931001	CU931001	CU931001	CU931001
	Folio	210 à 219	200 à 209	210 à 219	210 à 219	210 à 219	210 à 219	210 à 219	210 à 219

Les informations techniques contenues dans ce document sont la propriété exclusive de Schneider-Electric et ne peuvent être utilisées ou divulguées à des tiers quels qu'ils soient sans son accord écrit. Seuls nous engagent pour execution les plans et schémas remis après enregistrement de la commande. Les appareils représentés sur ce schéma sont en position ouvert, desarmés, et toute source auxiliaires coupées

	SITUATION	=9+64.A	=9+64.B	=9+72
Etiquette	Item	D20.2	D20.3	D20.1
	Ligne 1	ALIMENTATION	ALIMENTATION	ALIMENTATION
	Ligne 2	TDO-N0-01	TDO-N0-02	TDO-SS-01
	Ligne 3			
	Ligne 4			
	Situation	Case : =9+64.A	Case : =9+64.B	Case : =9+72
Consommateur	Puissance (kW)	8,0 kVA	18,8 kVA	28,2 kVA
	Courant nominal (A)	11.7	22.7	40.8
Unité Fonctionnelle	Appareil	NSX100N 4P µ5.2E 100A	NSX100N 4P µ5.2E 100A	NSX100N 4P µ5.2E 100A
	Courant Max Déclassé (A)	57	57	100
	Reglage Thermique IrTh (A)	40	40	63
	Reglage Magnetique IrMg (A)	Plage: 150-1500	Plage: 150-1500	Plage: 150-1500
	Contacteur			
	Relais de protection			
	TI Protection			
	Interrupteur fusible			
	Fusibles			
	Vigi			
	Mesure			
	TI Mesure			
	Ampèremètre			
	Voltmètre			
	Wattmètre			
	Tore			
Câble	Section / Type de raccordement (mm²)	1 x 95/Phase Max.	1 x 95/Phase Max.	1 x 95/Phase Max.
	Ame	Al / Cu	Al / Cu	Al / Cu
	PE (mm²)			
	Longueur (m)			
Okken	Modularité	/8	/8	/8
	Schéma Type	D2	D2	D1
	Suffixe	D2.2	D2.2	D1.2
	Numéro de plan	CU931001	CU931001	CU931001
	Folio	210 à 219	210 à 219	200 à 209

Les informations techniques contenues dans ce document sont la propriété exclusive de Schneider-Electric et ne peuvent être utilisées ou divulguées à des tiers quels qu'ils soient sans son accord écrit. Seuls nous engagent pour execution les plans et schémas remis après enregistrement de la commande. Les appareils représentés sur ce schéma sont en position ouvert, désarmés, et toute source auxiliaires coupées

	SITUATION	=10+24.A	=10+32.A	=10+32.B	=10+40	=10+48.A	=10+56.A	=10+56.B	=10+64.A
Etiquette	Item	D20.22	D20.20	D20.21	D20.19	D20.18	D20.16	D20.17	D20.14
	Ligne 1	ALIMENTATION	ALIMENTATION	ALIMENTATION	ALIMENTATION	ALIMENTATION	ALIMENTATION	ALIMENTATION	ALIMENTATION
	Ligne 2	TDO-N4-01	TDO-N3-03	TDO-N3-04	TDO-N3-02	TDO-N3-01	TDO-N2-05	TDO-N2-06	TDO-N2-03
	Ligne 3								
	Ligne 4								
	Situation	Case : =10+24.A	Case : =10+32.A	Case : =10+32.B	Case : =10+40	Case : =10+48.A	Case : =10+56.A	Case : =10+56.B	Case : =10+64.A
Consommateur	Puissance (kW)	16,7 kVA	1,0 kVA	10,3 kVA	56,9 kVA	6,0 kVA	1,7 kVA	3,1 kVA	16,15 kVA
	Courant nominal (A)	24.2	1.4	14.9	82.4	8.7	4.5	4.5	23.5
Unité Fonctionnelle	Appareil	NSX100N 4P µ5.2E 100A	NSX100N 4P µ5.2E 100A	NSX100N 4P µ5.2E 100A	NSX100N 4P µ5.2E 100A	NSX100N 4P µ5.2E 100A	NSX100N 4P µ5.2E 100A	NSX100N 4P µ5.2E 100A	NSX100N 4P µ5.2E 100A
	Courant Max Déclassé (A)	57	57	57	100	57	57	57	57
	Reglage Thermique IrTh (A)	40	40	40	100	40	40	40	40
	Reglage Magnetique IrMg (A)	Plage: 150-1500	Plage: 150-1500	Plage: 150-1500	Plage: 150-1500	Plage: 150-1500	Plage: 150-1500	Plage: 150-1500	Plage: 150-1500
	Contacteur								
	Relais de protection								
	TI Protection								
	Interrupteur fusible								
	Fusibles								
	Vigi								
	Mesure								
	TI Mesure								
	Ampèremètre								
	Voltmètre								
	Wattmètre								
	Tore								
Câble	Section / Type de raccordement (mm²)	1 x 95/Phase Max.	1 x 95/Phase Max.	1 x 95/Phase Max.	1 x 95/Phase Max.	1 x 95/Phase Max.	1 x 95/Phase Max.	1 x 95/Phase Max.	1 x 95/Phase Max.
	Ame	Al / Cu	Al / Cu	Al / Cu	Al / Cu	Al / Cu	Al / Cu	Al / Cu	Al / Cu
	PE (mm²)								
	Longueur (m)								
Okken	Modularité	/8	/8	/8	/8	/8	/8	/8	/8
	Schéma Type	D2	D2	D2	D1	D2	D2	D2	D2
	Suffixe	D2.2	D2.2	D2.2	D1.2	D2.2	D2.2	D2.2	D2.2
	Numéro de plan	CU931001	CU931001	CU931001	CU931001	CU931001	CU931001	CU931001	CU931001
	Folio	210 à 219	210 à 219	210 à 219	200 à 209	210 à 219	210 à 219	210 à 219	210 à 219

Les informations techniques contenues dans ce document sont la propriété exclusive de Schneider-Electric et ne peuvent être utilisées ou divulguées à des tiers quels qu'ils soient sans son accord écrit. Seuls nous engagent pour execution les plans et schémas remis après enregistrement de la commande. Les appareils représentés sur ce schéma sont en position ouvert, desarmés, et toute source auxiliaires coupées

	SITUATION	=10+64.B	=10+72.A	=10+72.B
Etiquette	Item	D20.15	D20.12	D20.13
	Ligne 1	ALIMENTATION	ALIMENTATION	ALIMENTATION
	Ligne 2	TDO-N2-04	TDO-N2-01	TDO-N2-02
	Ligne 3			
	Ligne 4			
	Situation	Case : =10+64.B	Case : =10+72.A	Case : =10+72.B
Consommateur	Puissance (kW)	0,6 kVA	4,2 kVA	7,9 kVA
	Courant nominal (A)	0.9	6.1	11.5
Unité Fonctionnelle	Appareil	NSX100N 4P µ5.2E 100A	NSX100N 4P µ5.2E 100A	NSX100N 4P µ5.2E 100A
	Courant Max Déclassé (A)	57	57	57
	Reglage Thermique IrTh (A)	40	40	40
	Reglage Magnetique IrMg (A)	Plage: 150-1500	Plage: 150-1500	Plage: 150-1500
	Contacteur			
	Relais de protection			
	TI Protection			
	Interrupteur fusible			
	Fusibles			
	Vigi			
	Mesure			
	TI Mesure			
	Ampèremètre			
	Voltmètre			
	Wattmètre			
	Tore			
Câble	Section / Type de raccordement (mm²)	1 x 95/Phase Max.	1 x 95/Phase Max.	1 x 95/Phase Max.
	Ame	Al / Cu	Al / Cu	Al / Cu
	PE (mm²)			
	Longueur (m)			
Okken	Modularité	/8	/8	/8
	Schéma Type	D2	D2	D2
	Suffixe	D2.2	D2.2	D2.2
	Numéro de plan	CU931001	CU931001	CU931001
	Folio	210 à 219	210 à 219	210 à 219

Les informations techniques contenues dans ce document sont la propriété exclusive de Schneider-Electric et ne peuvent être utilisées ou divulguées à des tiers quels qu'ils soient sans son accord écrit. Seuls nous engagent pour execution les plans et schémas remis après enregistrement de la commande. Les appareils représentés sur ce schéma sont en position ouvert, désarmés, et toute source auxiliaires coupées

COLONNE: 1

Arrivée 48VCC

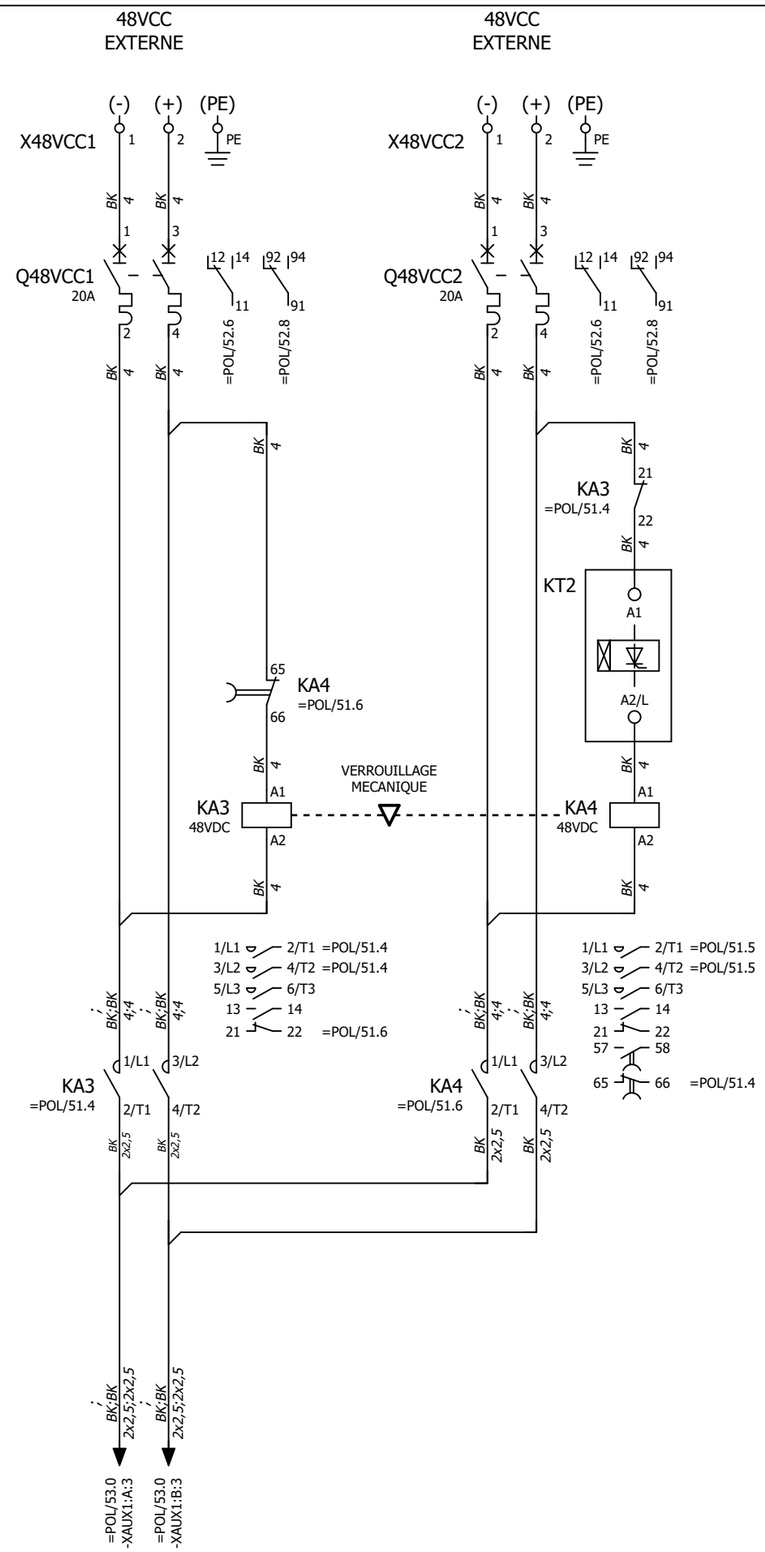

Distribution des polarités

Les informations techniques contenues dans ce document sont la propriété exclusive de Schneider-Electric et ne peuvent être utilisées ou divulguées à des tiers quels qu'ils soient sans son accord écrit. Seuls nous engagent pour execution les plans et schémas remis après enregistrement de la commande. Les appareils représentés sur ce schéma sont en position ouvert, désarmés, et toute source auxiliaires coupées

Nom du client SFEE Description de projet CHU BREST CAVALE BLANCHE	S.E.T.B.T Schneider Electric	Description de page Polarités Arrivées 48VCC	Numéro de client REVISIONS : C D E F G H == TGBT 1 =POL Projet CU931001 PROJET LOT PLAN Page 51

COLONNE: 1

Création 24VCC

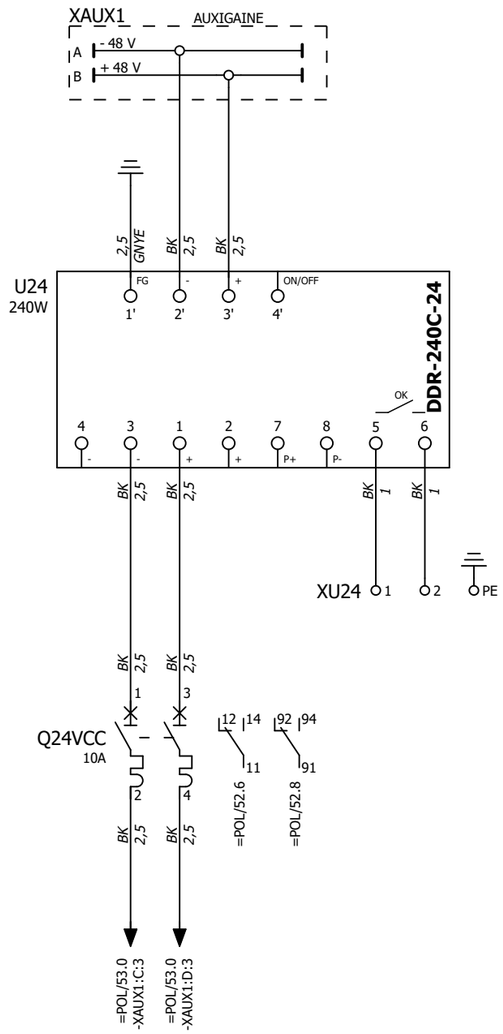

Distribution des polarités

Chaines Positions et Défauts

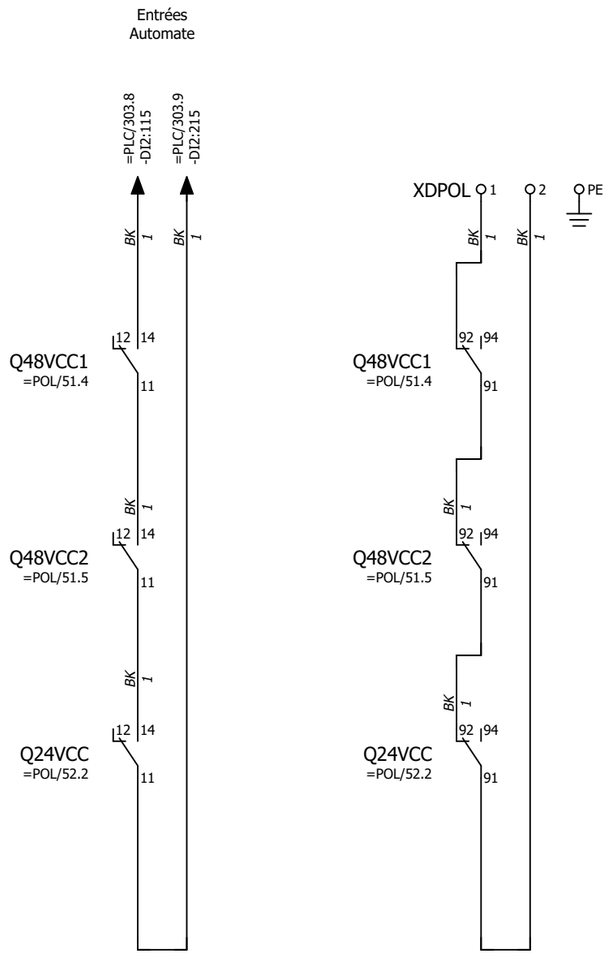

Les informations techniques contenues dans ce document sont la propriété exclusive de Schneider-Electric et ne peuvent être utilisées ou divulguées à des tiers quels qu'ils soient sans son accord écrit. Seuls nous engagent pour execution les plans et schémas remis après enregistrement de la commande. Les appareils représentés sur ce schéma sont en position ouvert, désarmés, et toute source auxiliaires coupées

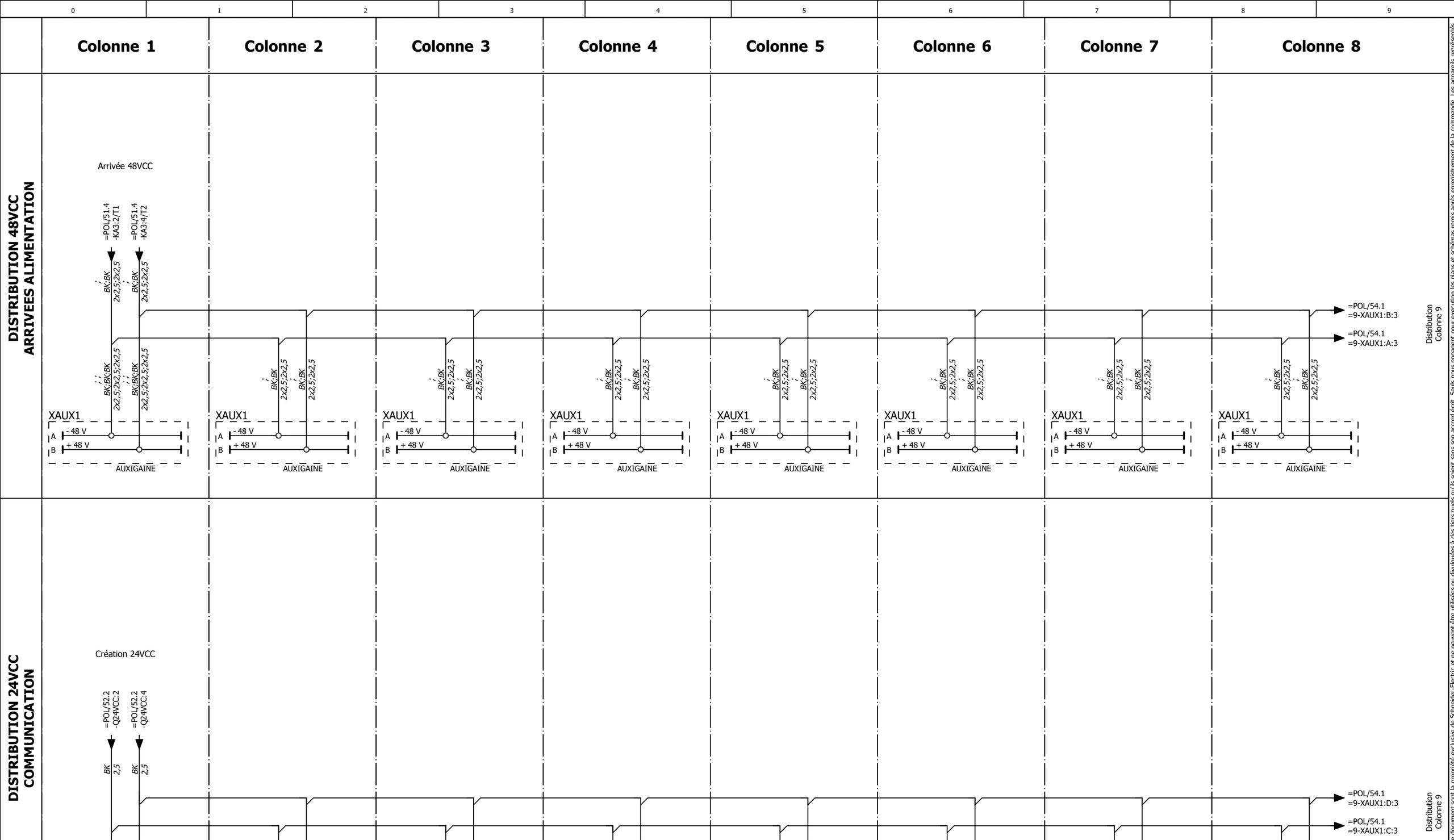

Les informations techniques contenues dans ce document sont la propriété exclusive de Schneider-Electric et ne peuvent être utilisées ou divulguées à des tiers quels qu'ils soient sans son accord écrit. Seuls nous engagent pour execution les plans et schémas remis après enregistrement de la commande. Les appareils représentés sur ce schéma sont en position ouvert, desarmés, et toute source auxiliaires coupées

Nom du client SFEE Description de projet CHU BREST CAVALE BLANCHE	S.E.T.B.T Schneider Electric	Description de page Polarités Distribution	Numéro de client REVISIONS : C D E F G H == TGBT 1 =POL Projet CU931001 (PROJET LOT PLAN) Page 53

0	1	2	3	4	5	6	7	8	9

Colonne 9 | **Colonne 10**

DISTRIBUTION 48VCC ARRIVEES ALIMENTATION

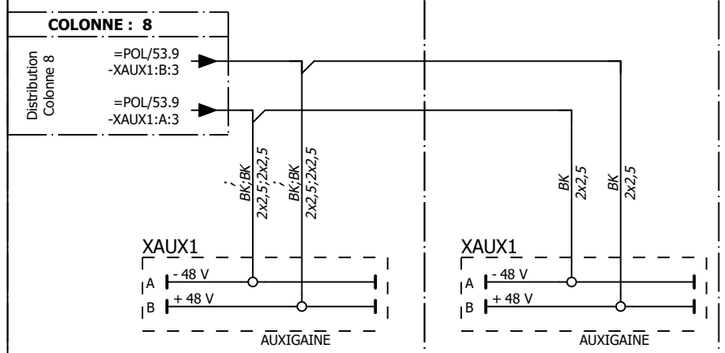

DISTRIBUTION 24VCC COMMUNICATION

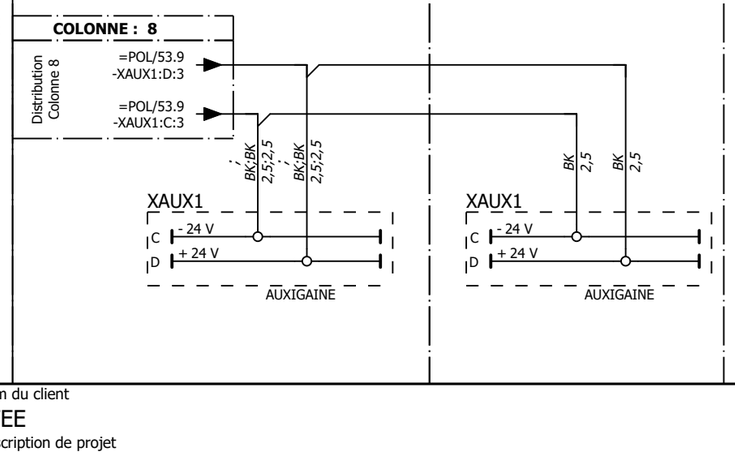

Les informations techniques contenues dans ce document sont la propriété exclusive de Schneider-Electric et ne peuvent être utilisées ou divulguées à des tiers quels qu'ils soient sans son accord écrit. Seuls nous engageant pour execution les plans et schémas remis après enregistrement de la commande. Les appareils représentés sur ce schéma sont en position ouvert, désarmés, et toute source auxiliaires coupées

Nom du client
SFEE
Description de projet
CHU BREST CAVALE BLANCHE

S.E.T.B.T
Schneider Electric

Description de page
Polarités
Borniers

XU24

Page	Destinations internes	Désignation de connexion	Section	Couleur
/52.3	U24 6		1 mm²	BK
/52.3	U24 5		1 mm²	BK
/52.3				

Couleur	Section	Désignation de connexion	Destinations externes	Texte de fonction
				DC OK U24
				DC OK U24
				Terre

2 ·
1 ·
PE ·

XDPOL

Page	Destinations internes	Désignation de connexion	Section	Couleur
/52.8	Q24VCC 91		1 mm²	BK
/52.8	Q48VCC1 92		1 mm²	BK
/52.8	PE			

Couleur	Section	Désignation de connexion	Destinations externes	Texte de fonction
				Chaine de défaut polarités
				Chaine de défaut polarités
				Terre

2 ·
1 ·
PE ·

X48VCC2

Page	Destinations internes	Désignation de connexion	Section	Couleur
/51.5	Q48VCC2 3		4 mm²	BK
/51.5	Q48VCC2 1		4 mm²	BK
/51.5				

Couleur	Section	Désignation de connexion	Destinations externes	Texte de fonction
				Alimentation 48Vcc externe (+)
				Alimentation 48Vcc externe (-)
				Terre

2 ·
1 ·
PE ·

X48VCC1

Page	Destinations internes	Désignation de connexion	Section	Couleur
/51.4	Q48VCC1 3		4 mm²	BK
/51.4	Q48VCC1 1		4 mm²	BK
/51.4				

Couleur	Section	Désignation de connexion	Destinations externes	Texte de fonction
				Alimentation 48Vcc externe (+)
				Alimentation 48Vcc externe (-)
				Terre

2 ·
1 ·
PE ·

Numéro de client

REVISIONS :
F
G
H

Projet
CU931001
PROJET LOT PLAN

== TGBT 1
=POL

Les informations techniques contenues dans ce document sont la propriété exclusive de Schneider-Electric et ne peuvent être utilisées ou divulguées à des tiers quels qu'ils soient sans son accord écrit. Seuls nous engagent pour execution les plans et schémas remis après enregistrement de la commande. Les appareils représentés sur ce schéma sont en position ouvert, désarmés, et toute source auxiliaires coupées

Désignation de composant	Page	Col.	Quantité	Désignation	Référence	Fournisseur
KA3	51	4	1	Contacteur TeSys LC1-D - 3P - AC-3 440V 9 A, Bobine 48 V CC	LC1D09ED	Schneider Electric
KA4	51	6	1	Contacteur TeSys LC1-D - 3P - AC-3 440V 9 A, Bobine 48 V CC	LC1D09ED	Schneider Electric
	51	6	1	Bloc contact auxiliaire TeSys - Temporisation repos 0.1-3 s,bornes à vis-étriers	LADR0	Schneider Electric
	51	6	1	Kit inverseur pour contacteur 3P LC1D09...D38	LAD9R1V	Schneider Electric
KT2	51	5	1	Zelio Relais temporisé à sortie statique, temporisation travail, 1s-100h	RE17LAMW	Schneider Electric
Q24VCC	52	2	1	Disjoncteur C60H-DC, 2P, 10A, C	A9N61528	Schneider Electric
	52	2	1	Contact auxiliaire OF+SD/OF, ACTI9	A9N26929	Schneider Electric
Q48VCC1	51	4	1	Disjoncteur C60H-DC, 2P, 20A, C	A9N61532	Schneider Electric
	51	4	1	Contact auxiliaire OF+SD/OF, ACTI9	A9N26929	Schneider Electric
Q48VCC2	51	5	1	Disjoncteur C60H-DC, 2P, 20A, C	A9N61532	Schneider Electric
	51	5	1	Contact auxiliaire OF+SD/OF, ACTI9	A9N26929	Schneider Electric
U24	52	2	1	Convertisseurs CC-CC ; Entrée 48Vcc ; Sortie 24Vcc ; 240W	DDR-240C-24	Meanwell
X48VCC1			2	Butée CLIPFIX 35 grise	3022218	Phoenix Contact
	51	4	2	Borne UT 10 Vis-Vis	3044160	Phoenix Contact
	51	4	1	Borne PE (V/J) UT 10-PE	3044173	Phoenix Contact
	51	4	1	Porte-repère pour barrettes de raccordement KLM	1004306	Phoenix Contact
X48VCC2			2	Butée CLIPFIX 35 grise	3022218	Phoenix Contact
	51	5	2	Borne UT 10 Vis-Vis	3044160	Phoenix Contact
	51	5	1	Borne PE (V/J) UT 10-PE	3044173	Phoenix Contact
	51	5	1	Porte-repère pour barrettes de raccordement KLM	1004306	Phoenix Contact
XAUX1	52;53	0;2	3	Collecteur de polarités Auxigaine 250V - 4 x 32A	87187	Schneider Electric
XDPOL	52	4;8	2	Flasque d'extrémité D-UT 2,5/10	3047028	Phoenix Contact
	52	4	2	Butée CLIPFIX 35 grise	3022218	Phoenix Contact
	52	4	1	Porte-repère pour barrettes de raccordement KLM	1004306	Phoenix Contact
	52	8	2	Blocs de jonction simple - QTCU 2,5	3206539	Phoenix Contact
	52	8	1	Borne PE (V/J) UT 4-PE	3044128	Phoenix Contact
XU24	52	3	2	Flasque d'extrémité D-UT 2,5/10	3047028	Phoenix Contact
	52	3	2	Butée CLIPFIX 35 grise	3022218	Phoenix Contact
	52	3	1	Porte-repère pour barrettes de raccordement KLM	1004306	Phoenix Contact
	52	3	2	Blocs de jonction simple - QTCU 2,5	3206539	Phoenix Contact
	52	3	1	Borne PE (V/J) UT 4-PE	3044128	Phoenix Contact
XAUX1	53	1	2	Collecteur de polarités Auxigaine 250V - 4 x 32A	87187	Schneider Electric
	53	2	2	Collecteur de polarités Auxigaine 250V - 4 x 32A	87187	Schneider Electric
	53	3	2	Collecteur de polarités Auxigaine 250V - 4 x 32A	87187	Schneider Electric
	53	4	2	Collecteur de polarités Auxigaine 250V - 4 x 32A	87187	Schneider Electric
	53	6	2	Collecteur de polarités Auxigaine 250V - 4 x 32A	87187	Schneider Electric
	53	7	2	Collecteur de polarités Auxigaine 250V - 4 x 32A	87187	Schneider Electric
	53	8	2	Collecteur de polarités Auxigaine 250V - 4 x 32A	87187	Schneider Electric
	54	0	2	Collecteur de polarités Auxigaine 250V - 4 x 32A	87187	Schneider Electric
	54	2	2	Collecteur de polarités Auxigaine 250V - 4 x 32A	87187	Schneider Electric
XPD			1	Butée CLIPFIX 35 grise	3022218	Phoenix Contact
			1	Flasque d'extrémité D-UT 2,5/10	3047028	Phoenix Contact

Les informations techniques contenues dans ce document sont la propriété exclusive de Schneider-Electric et ne peuvent être utilisées ou divulguées à des tiers quels qu'ils soient sans son accord écrit. Seuls nous engagent pour execution les plans et schémas remis après enregistrement de la commande. Les appareils représentés sur ce schéma sont en position ouvert, désarmés, et toute source auxiliaires coupées

COLONNE: 1

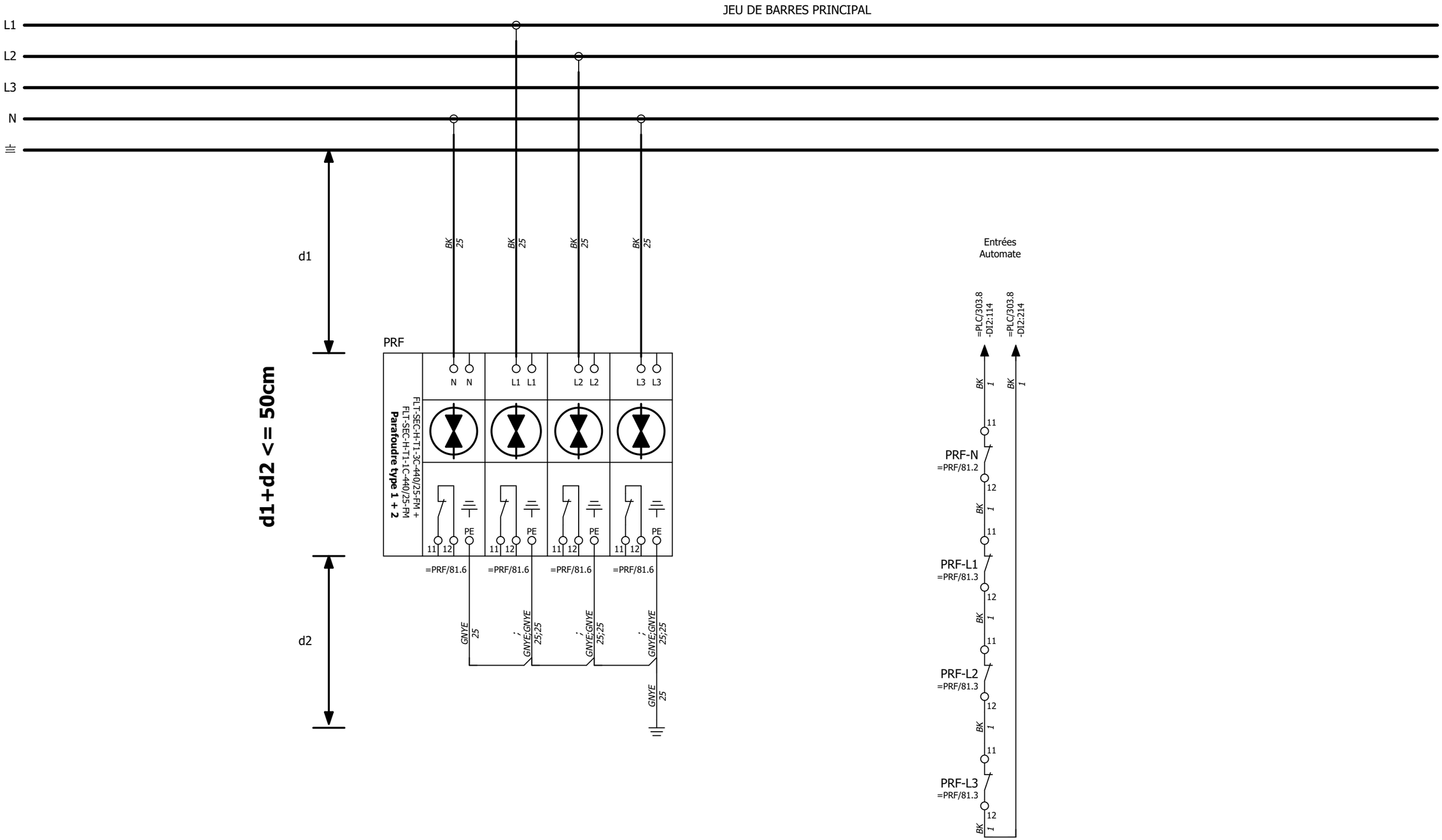

Les informations techniques contenues dans ce document sont la propriété exclusive de Schneider-Electric et ne peuvent être utilisées ou divulguées à des tiers quels qu'ils soient sans son accord écrit. Seuls nous engagent pour execution les plans et schémas remis après enregistrement de la commande. Les appareils représentés sur ce schéma sont en position ouvert, désarmés, et toute source auxiliaires coupées

Désignation de composant	Page	Col.	Quantité	Désignation	Référence	Fournisseur
PRF	81	2	1	Parafoudre type 1 avec fusible intégré 3P 400V FLT-SEC-H-T1-3C-440/25-FM	2907260	Phoenix Contact
	81	2	1	Pont de câblage MPB 18/1-8/35	2908704	Phoenix Contact
	81	2	1	Parafoudre type 1 avec fusible intégré 1P 400V FLT-SEC-H-T1-1C-440/25-FM	2907259	Phoenix Contact

Les informations techniques contenues dans ce document sont la propriété exclusive de Schneider-Electric et ne peuvent être utilisées ou divulguées à des tiers quels qu'ils soient sans son accord écrit. Seuls nous engagent pour execution les plans et schémas remis après enregistrement de la commande. Les appareils représentés sur ce schéma sont en position ouvert, désarmés, et toute source auxiliaires coupées

Arrivée A1

MTZ2 25 H1 4P µ5.0X 2500A

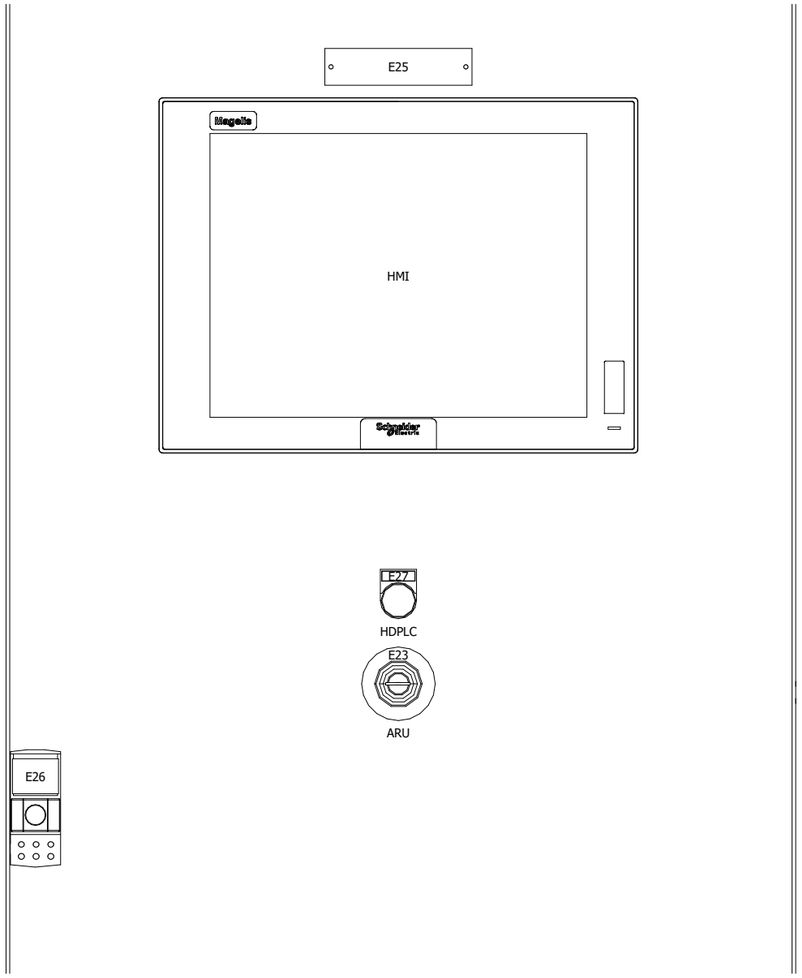

Echelle : 1:5

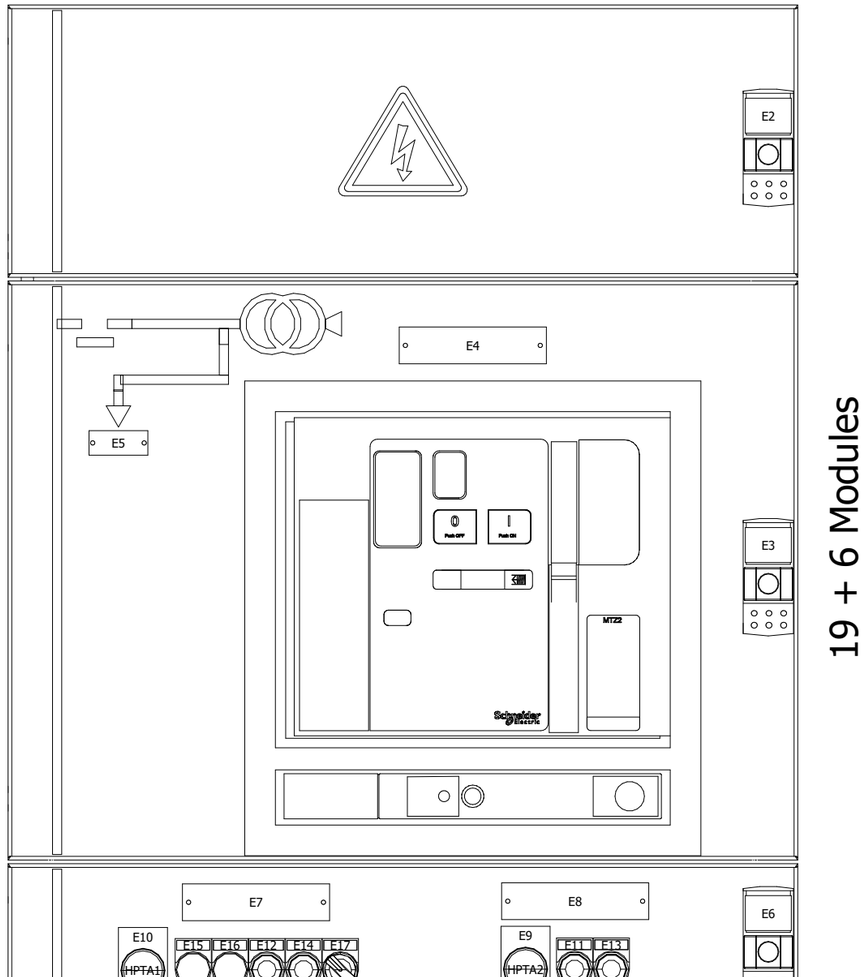

Echelle : 1:5

Item	Taille	Texte
E17	27 x 8	MANUEL / AUTO
E16	27 x 8	DEFAUT T° SEUIL 2
E15	27 x 8	ALARME T° SEUIL 1 OU DÉFAUT PT100
E14	27 x 8	OUVERTURE
E13	27 x 8	OUVERTURE
E12	27 x 8	FERMETURE
E11	27 x 8	FERMETURE
E10	55 x 40	Présence tension Amont DG TGBT1
E9	55 x 40	Présence tension Amont I SU TGBT1
E8	120 x 30	I SU TGBT1 Arrivée Générateur
E7	120 x 30	DG TGBT1 Arrivée Transformateur
E6	37.5 x 28.5	Auxiliaires
E5	48 x 20	Vers Départ type TGS
E4	120 x 30	(VOIR LISTE DES CONSOMMATEURS)
E3	37.5 x 28.5	(VOIR LISTE DES CONSOMMATEURS)
E2	37.5 x 28.5	(VOIR LISTE DES CONSOMMATEURS)

Légende des étiquettes

Les informations techniques contenues dans ce document sont la propriété exclusive de Schneider-Electric et ne peuvent être utilisées ou divulguées à des tiers quels qu'ils soient sans son accord écrit. Seuls nous engagent pour execution les plans et schémas remis après enregistrement de la commande. Les appareils représentés sur ce schéma sont en position ouvert, désarmés, et toute source auxiliaires coupées

Nom du client
SFEE
Description de projet
CHU BREST CAVALE BLANCHE

S.E.T.B.T Schneider Electric

Description de page
Arrivée A1 | MTZ2 4P H1 | Transfo.
Face Avant

Numéro de client

REVISIONS : C D E F G H I

== TGBT 1
=ST +A1
Projet CU931001
PROJET LOT PLAN

COLONNE: 1

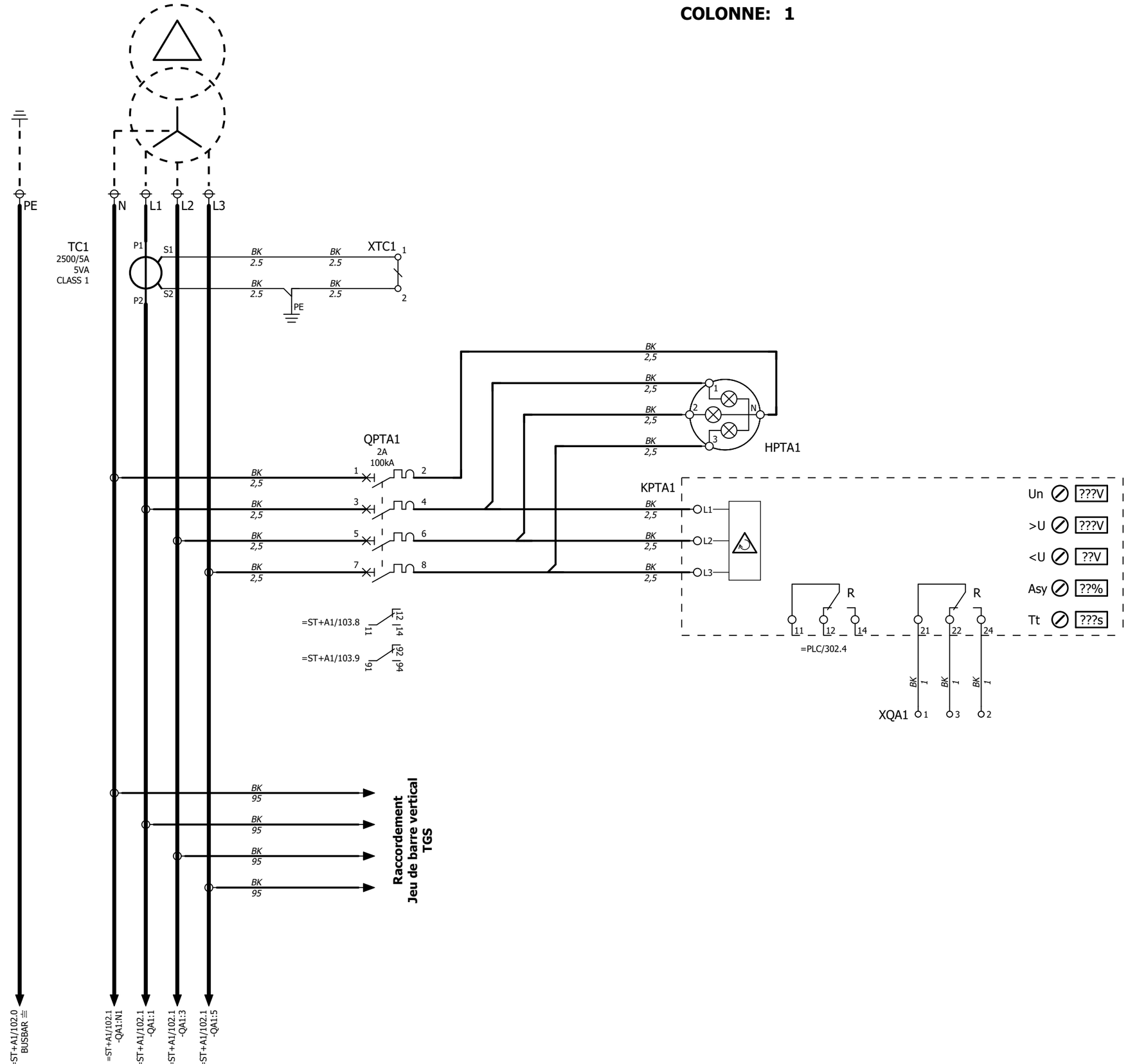

Les informations techniques contenues dans ce document sont la propriété exclusive de Schneider-Electric et ne peuvent être utilisées ou divulguées à des tiers quels qu'ils soient sans son accord écrit. Seuls nous engageant pour execution les plans et schémas remis après enregistrement de la commande. Les appareils représentés sur ce schéma sont en position ouvert, désarmés, et toute source auxiliaires coupées

Nom du client SFEE Description de projet CHU BREST CAVALE BLANCHE	S.E.T.B.T Schneider Electric	Description de page Arrivée A1 | MTZ2 4P H1 | Transfo. Amont Arrivée	Numéro de client REVISIONS : C D E F G H == TGBT 1 =ST +A1 Projet CU931001 PROJET LOT PLAN Page 101

COLONNE: 1

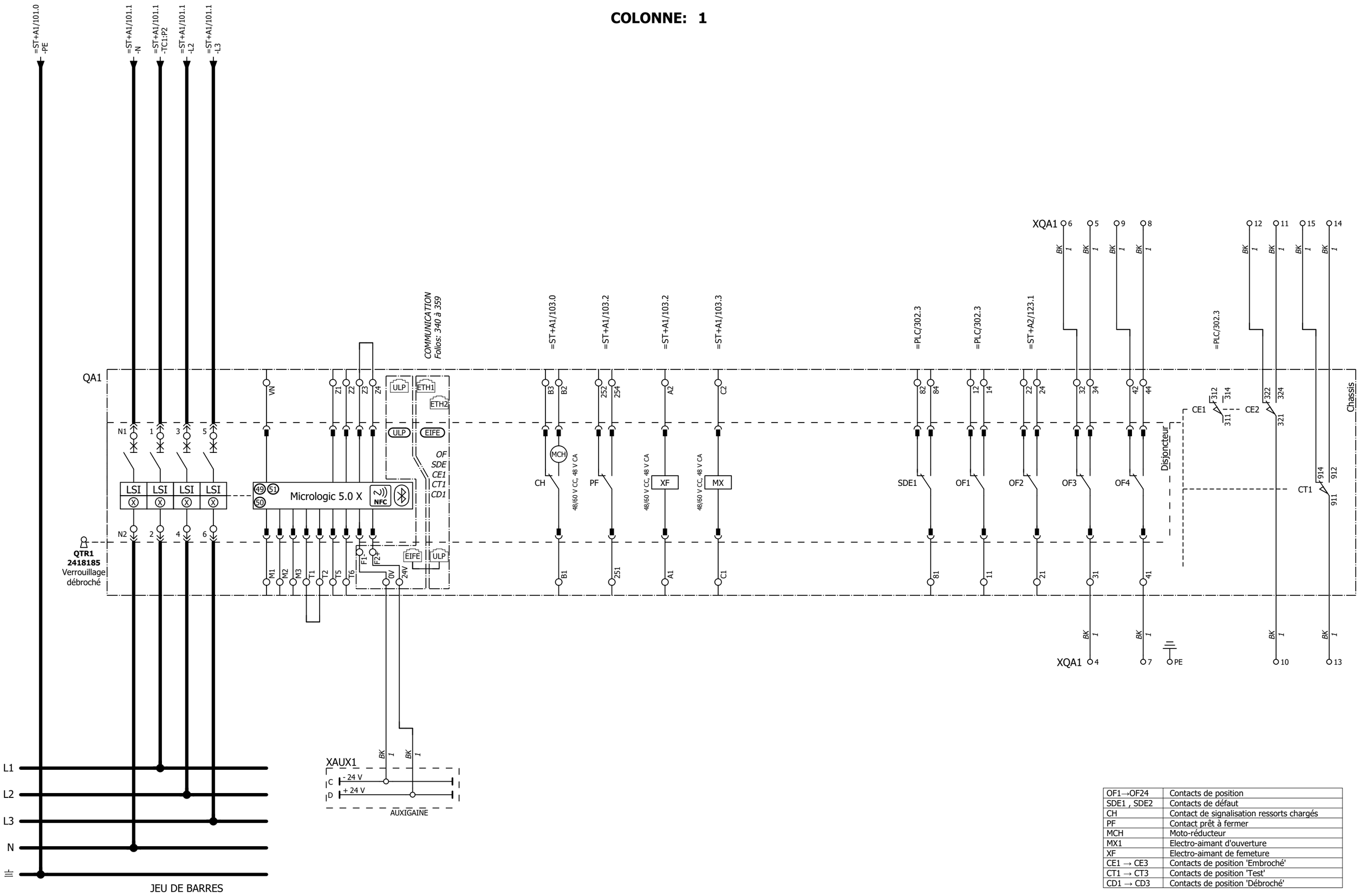

OF1→OF24	Contacts de position
SDE1 , SDE2	Contacts de défaut
CH	Contact de signalisation ressorts chargés
PF	Contact prêt à fermer
MCH	Moto-réducteur
MX1	Electro-aimant d'ouverture
XF	Electro-aimant de femeture
CE1 → CE3	Contacts de position 'Embroché'
CT1 → CT3	Contacts de position 'Test'
CD1 → CD3	Contacts de position 'Débroché'

Les informations techniques contenues dans ce document sont la propriété exclusive de Schneider-Electric et ne peuvent être utilisées ou divulguées à des tiers quels qu'ils soient sans son accord écrit. Seuls nous engagent pour execution les plans et schémas remis après enregistrement de la commande. Les appareils représentés sur ce schéma sont en position ouvert, désarmés, et toute source auxiliaires coupées

COLONNE: 1

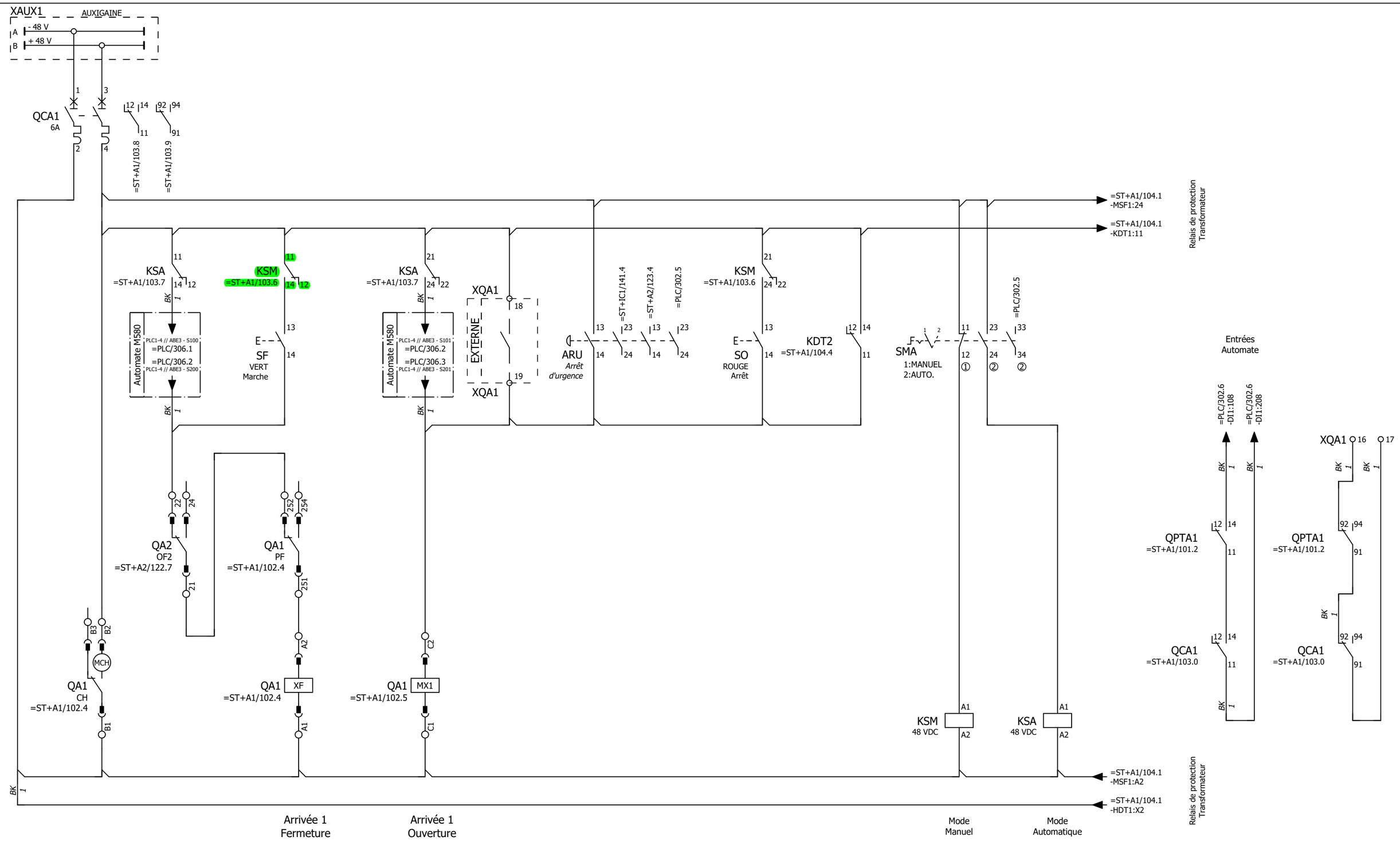

Les informations techniques contenues dans ce document sont la propriété exclusive de Schneider-Electric et ne peuvent être utilisées ou divulguées à des tiers quels qu'ils soient sans son accord écrit. Seuls nous engagent pour execution les plans et schémas remis après enregistrement de la commande. Les appareils représentés sur ce schéma sont en position ouvert, désarmés, et toutes source auxiliaires coupées.

Nom du client SFEE Description de projet CHU BREST CAVALE BLANCHE	S.E.T.B.T Schneider Electric	Description de page Arrivée A1 | MTZ2 4P H1 | Transfo. Commande	Numéro de client REVISIONS : C D E F G H J == TGBT 1 =ST +A1 Projet CU931001 (PROJET LOT PLAN) Page 103

COLONNE: 1

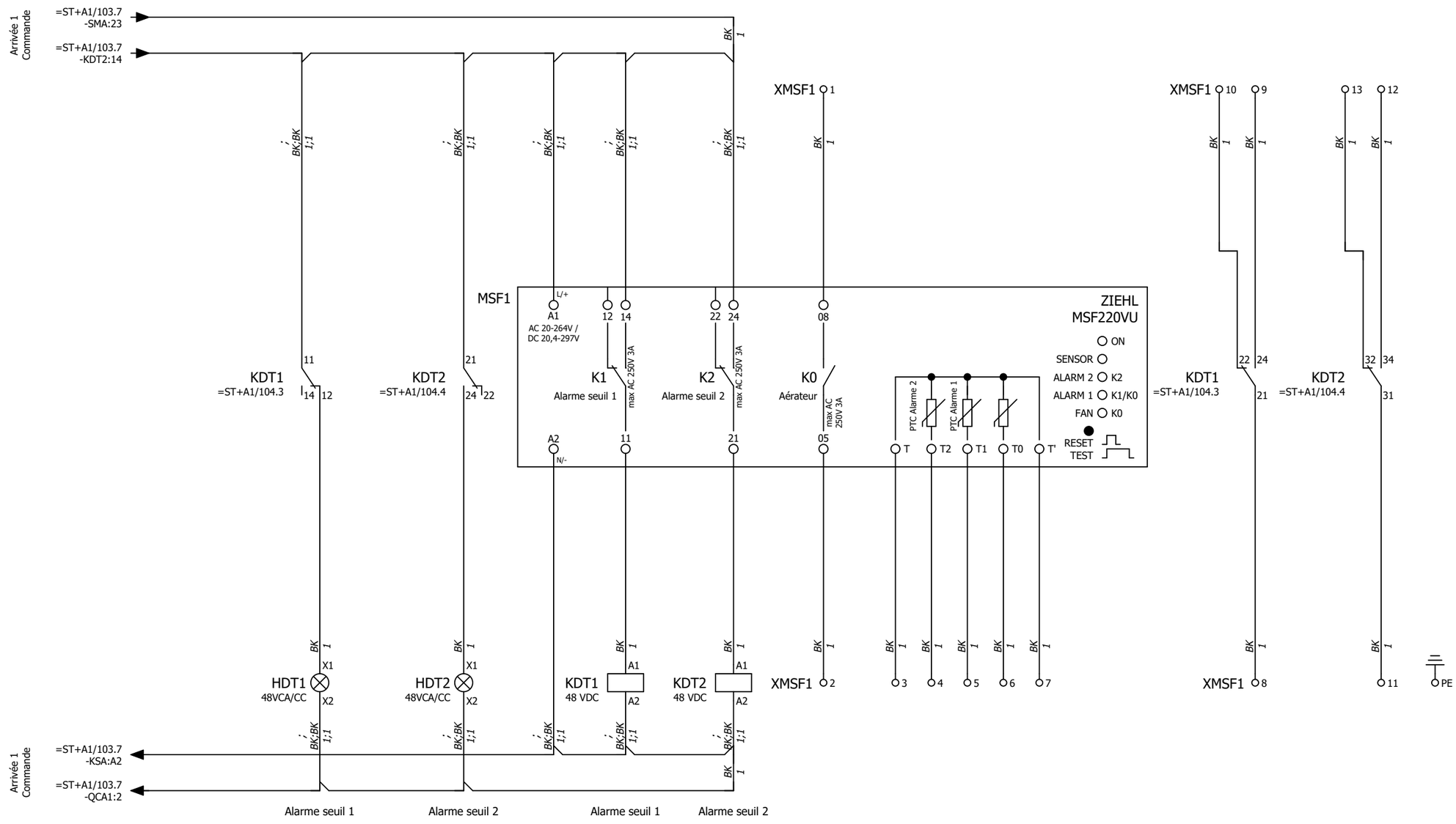

Les informations techniques contenues dans ce document sont la propriété exclusive de Schneider-Electric et ne peuvent être utilisées ou divulguées à des tiers quels qu'ils soient sans son accord écrit. Seuls nous engagent pour execution les plans et schémas remis après enregistrement de la commande. Les appareils représentés sur ce schéma sont en position ouvert, désarmés, et toute source auxiliaires coupées

Nom du client SFEE Description de projet CHU BREST CAVALE BLANCHE	S.E.T.B.T Schneider Electric	Description de page Arrivée A1 | MTZ2 4P H1 | Transfo. Relais de protection transformateur	Numéro de client REVISIONS : C D E F G H	== TGBT 1 =ST +A1 Projet CU931001 PROJET LOT PLAN	Page 104

Nom du client
SFEE
Description de projet
CHU BREST CAVALE BLANCHE

XTC1

Page	Destinations internes	Désignation de connexion	Section	Couleur		Couleur	Section	Désignation de connexion	Destinations externes	Texte de fonction
/101.2	PE		2.5 mm²	BK	2					TI Amont arrivée (S2)
/101.2	TC1 S1		2.5 mm²	BK	1					TI Amont arrivée (S1)

XQA1

Page	Destinations internes	Désignation de connexion	Section	Couleur		Couleur	Section	Désignation de connexion	Destinations externes	Texte de fonction
/103.3	ARU 14 QA1 C2	B B	1 mm² 1 mm²	BK BK	19				EXTERNE	Déclenchement Externe
/103.3	KSM 21 KSA 21	B B	1 mm² 1 mm²	BK BK	18				EXTERNE	Déclenchement Externe
/103.9	QCA1 91		1 mm²	BK	17					Auxiliaires Arrivée 1 Chaine de défauts
/103.9	QPTA1 92		1 mm²	BK	16					Auxiliaires Arrivée 1 Chaine de défauts
/102.9	QA1 914		1 mm²	BK	15					Position Test Disjoncteur NF
/102.9	QA1 912		1 mm²	BK	14					Position Test Disjoncteur NO
/102.9	QA1 911		1 mm²	BK	13					Position Test Disjoncteur Commun
/102.9	QA1 322		1 mm²	BK	12					Position Embroché Disjoncteur NF
/102.9	QA1 324		1 mm²	BK	11					Position Embroché Disjoncteur NO
/102.9	QA1 321		1 mm²	BK	10					Position Embroché Disjoncteur Commun
/102.8	QA1 42		1 mm²	BK	9					Position Disjoncteur NF
/102.8	QA1 44		1 mm²	BK	8					Position Disjoncteur NO
/102.8	QA1 41		1 mm²	BK	7					Position Disjoncteur Commun
/102.7	QA1 32		1 mm²	BK	6					Position Disjoncteur NF
/102.7	QA1 34		1 mm²	BK	5					Position Disjoncteur NO
/102.7	QA1 31		1 mm²	BK	4					Position Disjoncteur Commun
/101.6	KPTA1 22		1 mm²	BK	3					Présence tension Amont Arrivée 1 NO
/101.6	KPTA1 24		1 mm²	BK	2					Présence tension Amont Arrivée 1 NF
/101.5	KPTA1 21		1 mm²	BK	1					Présence tension Amont Arrivée 1 Commun
/102.8					PE					Terre

XMSF1

Page	Destinations internes	Désignation de connexion	Section	Couleur		Couleur	Section	Désignation de connexion	Destinations externes	Texte de fonction
/104.7	KDT2 32		1 mm²	BK	13					Alarme 2eme Seuil NF
/104.7	KDT2 34		1 mm²	BK	12					Alarme 2eme Seuil NO
/104.7	KDT2 31		1 mm²	BK	11					Alarme 2eme Seuil Commun
/104.6	KDT1 22		1 mm²	BK	10					Alarme 1er Seuil NF
/104.6	KDT1 24		1 mm²	BK	9					Alarme 1er Seuil NO
/104.6	KDT1 21		1 mm²	BK	8					Alarme 1er Seuil Commun
/104.5	MSF1 T'		1 mm²	BK	7					PTC Commun
/104.5	MSF1 T0		1 mm²	BK	6					PTC Ventilateur
/104.5	MSF1 T1		1 mm²	BK	5					PTC Alarm 1
/104.5	MSF1 T2		1 mm²	BK	4					PTC Alarm 2
/104.5	MSF1 T		1 mm²	BK	3					PTC Commun
/104.4	MSF1 05		1 mm²	BK	2					Relais de protection Transformateur Ventilateur
/104.4	MSF1 08		1 mm²	BK	1					Relais de protection Transformateur Ventilateur
/104.7					PE					Terre

S.E.T.B.T Schneider Electric

Description de page
Arrivée A1 | MTZ2 4P H1 | Transfo.
Borniers

Numéro de client

REVISIONS :	
G	
H	

Projet
CU931001
PROJET LOT PLAN
+A1
==TGBT 1
=ST

Les informations techniques contenues dans ce document sont la propriété exclusive de Schneider-Electric et ne peuvent être utilisées ou divulguées à des tiers quels qu'ils soient sans son accord écrit. Seuls nous engagent pour execution les plans et schémas remis après enregistrement de la commande. Les appareils représentés sur ce schéma sont en position ouvert, désarmés, et toute source auxiliaires coupées

Désignation de composant	Page	Col.	Quantité	Désignation	Référence	Fournisseur
ARU	103	4	1	Harmony XB5 Corps avec 2 contacts NO	ZB5AZ103	Schneider Electric
	103	4	1	Harmony XB5 garde pour coup de poing Ø40 et unité Ø22 mm - rouge	ZBZ1604	Schneider Electric
	103	4	1	Étiquette marquée - ARRET D'URGENCE - Ø 60 mm	-	S.E.T.B.T. Schneider Electric
	103	4	2	Harmony XB5 1 Contact NO	ZBE101	Schneider Electric
HDT1	104	2	1	Harmony XB5 corps de voyant orange DEL intégrée 24...120V CA/CC	ZB5AVBG5	Schneider Electric
	104	2	1	Harmony XB5 Tête de voyant Orange Ø22 cabochon lisse pour DEL intégrée	ZB5AV053	Schneider Electric
	104	2	1	Porte-étiquette 27x8	0827445	Phoenix Contact
HDT2	104	2	1	Harmony XB5 corps de voyant rouge DEL intégrée 24...120V CA/CC	ZB5AVBG4	Schneider Electric
	104	2	1	Harmony XB5 Tête de voyant rouge Ø22 cabochon lisse pour DEL intégrée	ZB5AV043	Schneider Electric
	104	2	1	Porte-étiquette 27x8	0827445	Phoenix Contact
HPTA1	101	4	1	Voyant témoin de tension à 3 phases avec 3 LED rouge, vert, jaune, 400 VAC	XB5EV57K4	Schneider Electric
KDT1	104	3	1	Zelio RXM Relais miniature, 4 CO, Ith=6A, avec indication LED, 48 VCC	RXM4AB2ED	Schneider Electric
	104	3	1	Zelio feuille de 108 légendes clipsables, pour relais Zelio - lot de 10	RXZL420	Schneider Electric
	104	3	1	Zelio pince de retenue métallique, embase de relais miniature RXZ	RXZ400	Schneider Electric
	104	3	1	Zelio embase pour relais miniature - Zelio RXZ, avec contacts distincts - connecteurs	RXZE2S114M	Schneider Electric
KDT2	104	4	1	Zelio RXM Relais miniature, 4 CO, Ith=6A, avec indication LED, 48 VCC	RXM4AB2ED	Schneider Electric
	104	4	1	Zelio feuille de 108 légendes clipsables, pour relais Zelio - lot de 10	RXZL420	Schneider Electric
	104	4	1	Zelio pince de retenue métallique, embase de relais miniature RXZ	RXZ400	Schneider Electric
	104	4	1	Zelio embase pour relais miniature - Zelio RXZ, avec contacts distincts - connecteurs	RXZE2S114M	Schneider Electric
KPTA1	101	4	1	Zelio relais de contrôle de réseaux triphasés, ordre et absence de phase + asymétrie + surtension et sous-tension (mode fenêtre), 2OF, 5A	RM35TF30	Schneider Electric
KSA	103	7	1	Zelio RXM Relais miniature, 4 CO, Ith=6A, avec indication LED, 48 VCC	RXM4AB2ED	Schneider Electric
	103	7	1	Zelio feuille de 108 légendes clipsables, pour relais Zelio - lot de 10	RXZL420	Schneider Electric
	103	7	1	Zelio pince de retenue métallique, embase de relais miniature RXZ	RXZ400	Schneider Electric
	103	7	1	Zelio embase pour relais miniature - Zelio RXZ, avec contacts distincts - connecteurs	RXZE2S114M	Schneider Electric
KSM	103	6	1	Zelio RXM Relais miniature, 4 CO, Ith=6A, avec indication LED, 48 VCC	RXM4AB2ED	Schneider Electric
	103	6	1	Zelio feuille de 108 légendes clipsables, pour relais Zelio - lot de 10	RXZL420	Schneider Electric
	103	6	1	Zelio pince de retenue métallique, embase de relais miniature RXZ	RXZ400	Schneider Electric
	103	6	1	Zelio embase pour relais miniature - Zelio RXZ, avec contacts distincts - connecteurs	RXZE2S114M	Schneider Electric
MSF1	104	3	1	MSF220VU, Relais PTC pour transformateurs secs, AC/DC24-230V HORS FOURNITURE SETBT	T221737	Ziehl
QA1	102	0	1	Châssis pour Masterpact MTZ2 25 H1/H2/H3/HA/HF - 2500 A - 4P	LV848406	Schneider Electric
	102	0	1	Disjoncteur Masterpact MTZ2 25H1, 4P débrochable	LV848306	Schneider Electric
	102	0	1	Cadre de porte - pour Masterpact MTZ2 / MTZ3 débrochable - pièce détachée	LV848603SP	Schneider Electric
	102	0	1	Module numérique "Energy par Phase" pour Micrologic X	LV850002	Schneider Electric
	102	0	1	Calibreur - Capteur 2500 A - pour MTZ2	LV833983	Schneider Electric
	102	0	1	Kit d'adaptation Profalux/Ronis MTZ2/3 Verrouillage sur le châssis	LV848564SP	Schneider Electric
	102	1	1	Unité de contrôle Micrologic 5.0 X - pour Masterpact MTZ2 / MTZ3 débrochable	LV848499	Schneider Electric
	102	2	1	Port ULP - pour Masterpact MTZ2/3 - débrochable	LV850062SP	Schneider Electric
	102	3	1	Interface Ethernet embarquée EIFE pour disjoncteur BT - pour MTZ2 / MTZ3 débrochable	LV851200	Schneider Electric
	102	4	1	MCH, Mécanisme moteur pour débrochable disjoncteur MTZ2/3 48/60 V CC, 48 V CA	LV848522	Schneider Electric
	102	4	1	PF, Contact prêt à fermer - 5 A/240 V CA, MTZ2/MTZ3 débrochable	LV848469	Schneider Electric
	102	4	1	XF débrochable Disjoncteur MTZ2/3, Fermeture, 48/60 V CC, 48 V CA	LV848482	Schneider Electric
	102	5	1	MX débrochable Disjoncteur MTZ2/3, d'ouverture, 48/60 V CC, 48 V CA	LV848492	Schneider Electric
	102	6	1	Contact de signalisation, Contact inverseur (SDE) 6 A - 240 V	LV847915SP	Schneider Electric
	102	7	1	Contacts de signalisation "ouvert/fermé" (OF), 1 bloc supplémentaire de 4 contacts, MTZ2/MTZ3	LV864922SP	Schneider Electric
	102	8;9	2	CE, Contact de position embroché	LV833751	Schneider Electric
	102	9	1	CT, Contact de position test	LV833752	Schneider Electric
QCA1	103	0	1	Disjoncteur C60H-DC, 2P, 6A, C	A9N61526	Schneider Electric
	103	0	1	Contact auxiliaire OF+SD/OF, ACTI9	A9N26929	Schneider Electric
QPTA1	101	2	1	Disjoncteur iC60L, 4P, 2A, C	A9F94402	Schneider Electric
	101	2	1	Contact auxiliaire iOF/SD+OF, iC60	A9A26929	Schneider Electric
SF	103	2	1	Harmony XB5 Tête de bouton poussoir vert	ZB5AA3	Schneider Electric
	103	2	1	Porte-étiquette 27x8	0827445	Phoenix Contact
	103	2	1	Harmony XB5 corps avec 1 Contact NO	ZB5AZ101	Schneider Electric
SMA	103	6	1	Harmony XB5 commutateur Tête noire standard Ø22 2 positions fixes	ZB5AD2	Schneider Electric
	103	6	1	Porte-étiquette 27x8	0827445	Phoenix Contact
	103	6	1	Harmony XB5 Corps avec 1 contact NF	ZB5AZ102	Schneider Electric
	103	7	1	Harmony XB5 Corps avec 2 contacts NO	ZB5AZ103	Schneider Electric
SO	103	5	1	Harmony XB5 Tête de bouton poussoir rouge	ZB5AA4	Schneider Electric
	103	5	1	Porte-étiquette 27x8	0827445	Phoenix Contact
	103	5	1	Harmony XB5 corps avec 1 Contact NO	ZB5AZ101	Schneider Electric
TC1	101	1	1	Transformateur de courant monophasé,TA231,2500/5A,5VA,CLASSE 0.2S,traversant,Fixation sur barre verticale	TI_TA231_CL1_5VA_2500/5A	RS Isolsec
XAUX1	102;103	0;2	2	Collecteur de polarités Auxigaine 250V - 4 x 32A	87187	Schneider Electric
XMSF1	104	4;7	2	Butée CLIPFIX 35 grise	3022218	Phoenix Contact
	104	4	1	Porte-repère pour barrettes de raccordement KLM	1004306	Phoenix Contact
	104	4...7	13	Blocs de jonction simple - QTCU 2,5	3206539	Phoenix Contact
	104	7	1	Borne PE (V/J) UT 4-PE	3044128	Phoenix Contact
	104	7	1	Flasque d'extrémité D-QTCU 2,5	3206597	Phoenix Contact
XQA1	102	4	1	Butée CLIPFIX 35 grise	3022218	Phoenix Contact
	102	4	1	Porte-repère pour barrettes de raccordement KLM	1004306	Phoenix Contact

Les informations techniques contenues dans ce document sont la propriété exclusive de Schneider-Electric et ne peuvent être utilisées ou divulguées à des tiers quels qu'ils soient sans son accord écrit. Seuls nous engagent pour execution les plans et schémas remis après enregistrement de la commande. Les appareils représentés sur ce schéma sont en position ouvert, désarmés, et toute source auxiliaires coupées

Désignation de composant	Page	Col.	Quantité	Désignation	Référence	Fournisseur
XQA1	101...103	3;5...9	19	Blocs de jonction simple - QTCU 2,5	3206539	Phoenix Contact
	102	8	1	Borne PE (V/J) UT 4-PE	3044128	Phoenix Contact
	102	8	1	Flasque d'extrémité D-QTCU 2,5	3206597	Phoenix Contact
XTC1	101	3	1	Fiche de sectionnement P-DI	3036783	Phoenix Contact
	101	3	1	Porte-repère pour barrettes de raccordement KLM	1004306	Phoenix Contact
	101	3	1	Butée CLIPFIX 35 grise	3022218	Phoenix Contact
	101	3	1	Flasque d'extrémité D-QTCU 2,5 TWIN	3050510	Phoenix Contact
	101	2	2	Borne UT 4-TG Vis	3046142	Phoenix Contact
	101	2	1	Flasque d'extrémité D-UT 2,5/10	3047028	Phoenix Contact

Les informations techniques contenues dans ce document sont la propriété exclusive de Schneider-Electric et ne peuvent être utilisées ou divulguées à des tiers quels qu'ils soient sans son accord écrit. Seuls nous engagent pour execution les plans et schémas remis après enregistrement de la commande. Les appareils représentés sur ce schéma sont en position ouvert, désarmés, et toute source auxiliaires coupées

Arrivée A2
MTZ2 25 HA 4P 2500A

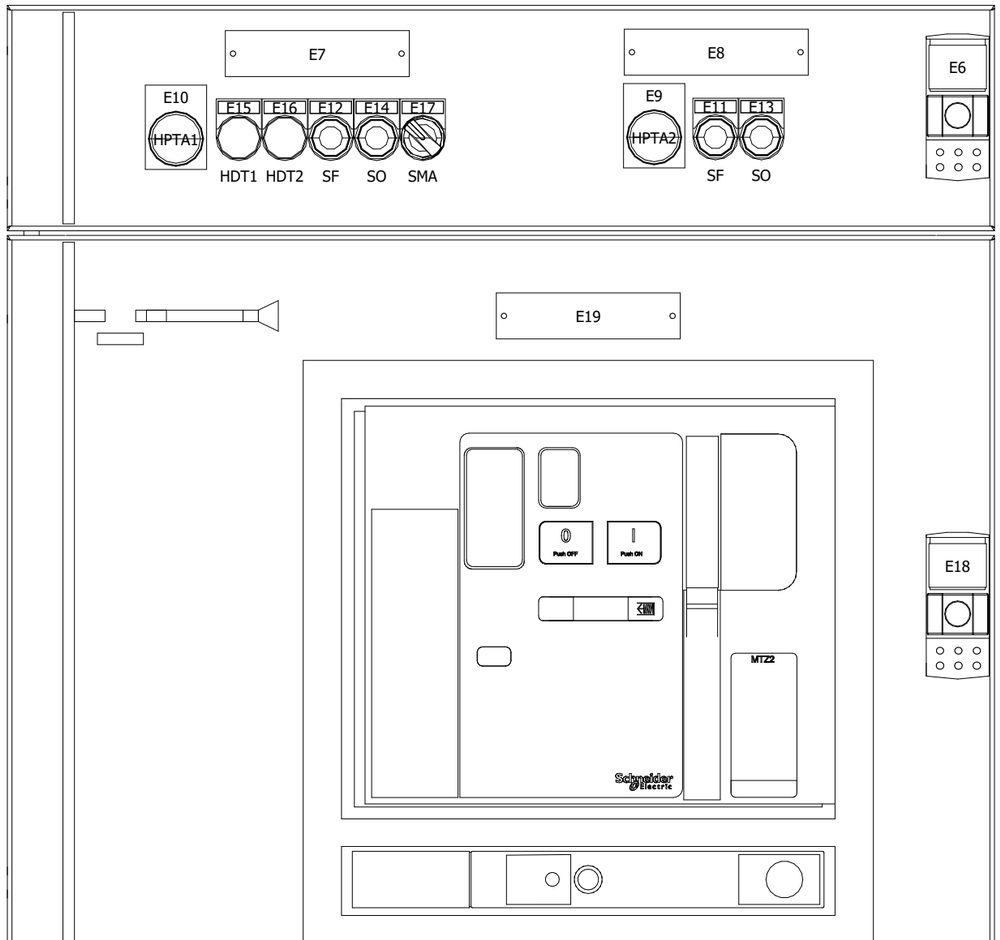

6 + 19 + 9 Modules

Echelle : 1:4

E19	120 x 30	(VOIR LISTE DES CONSOMMATEURS)
E18	37.5 x 28.5	(VOIR LISTE DES CONSOMMATEURS)
E17	27 x 8	MANUEL / AUTO
E16	27 x 8	DEFAUT T° SEUIL 2
E15	27 x 8	ALARME T° SEUIL 1 OU DÉFAUT PT100
E14	27 x 8	OUVERTURE
E13	27 x 8	OUVERTURE
E12	27 x 8	FERMETURE
E11	27 x 8	FERMETURE
E10	55 x 40	Présence tension Amont DG TGBT1
E9	55 x 40	Présence tension Amont I SU TGBT1
E8	120 x 30	I SU TGBT1 Arrivée Générateur
E7	120 x 30	DG TGBT1 Arrivée Transformateur
E6	37.5 x 28.5	Auxiliaires
Item	**Taille**	**Texte**

Légende des étiquettes

Les informations techniques contenues dans ce document sont la propriété exclusive de Schneider-Electric et ne peuvent être utilisées ou divulguées à des tiers quels qu'ils soient sans son accord écrit. Seuls nous engagent pour execution les plans et schémas remis après enregistrement de la commande. Les appareils représentés sur ce schéma sont en position ouvert, désarmés, et toute source auxiliaires coupées

Nom du client
SFEE
Description de projet
CHU BREST CAVALE BLANCHE

S.E.T.B.T Schneider Electric

Description de page
Arrivée A2 | MTZ2 4P HA | Gen.
Face Avant

Numéro de client

REVISIONS : C D E F G H

== TGBT 1
=ST
+A2
Projet CU931001
PROJET LOT PLAN

COLONNE: 1

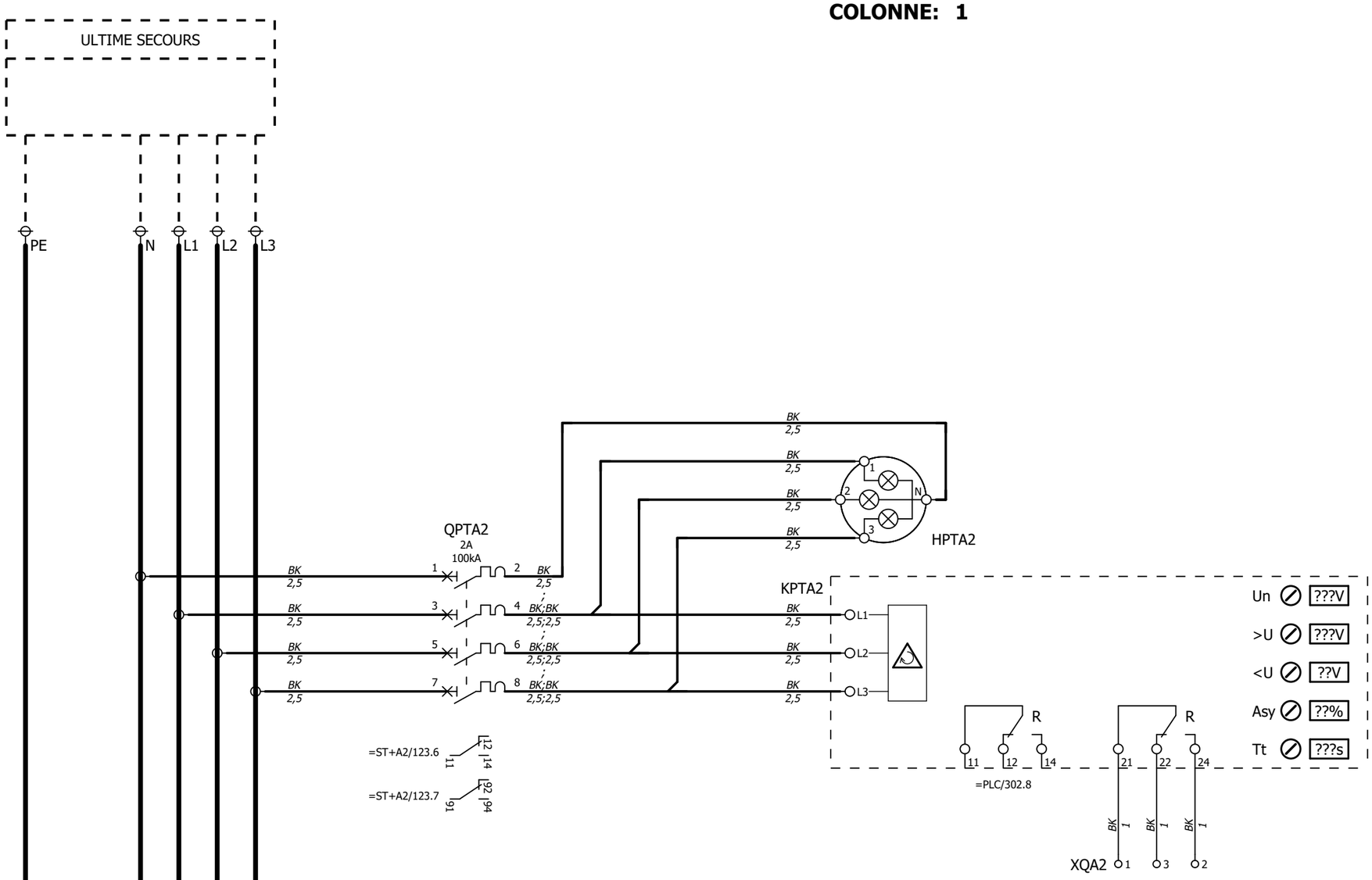

Les informations techniques contenues dans ce document sont la propriété exclusive de Schneider-Electric et ne peuvent être utilisées ou divulguées à des tiers quels qu'ils soient sans son accord écrit. Seuls nous engagent pour execution les plans et schémas remis après enregistrement de la commande. Les appareils représentés sur ce schéma sont en position ouvert, désarmés, et toute source auxiliaires coupées

Nom du client SFEE Description de projet CHU BREST CAVALE BLANCHE	S.E.T.B.T Schneider Electric	Description de page Arrivée A2 | MTZ2 4P HA | Gen. Amont Arrivée	Numéro de client REVISIONS : C D E F G H == TGBT 1 =ST +A2 Projet CU931001 PROJET LOT PLAN Page 121

COLONNE: 1

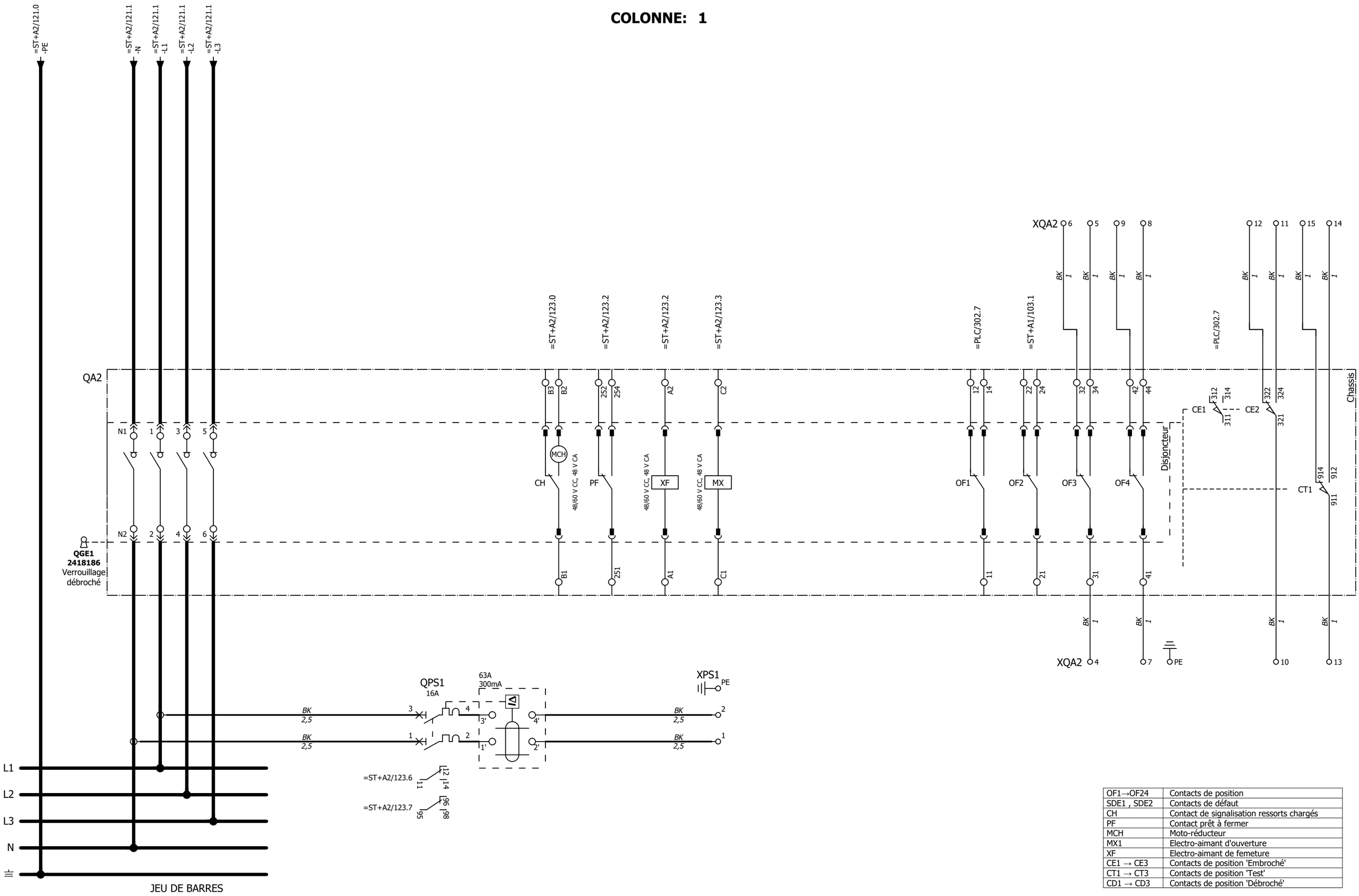

OF1→OF24	Contacts de position
SDE1 , SDE2	Contacts de défaut
CH	Contact de signalisation ressorts chargés
PF	Contact prêt à fermer
MCH	Moto-réducteur
MX1	Electro-aimant d'ouverture
XF	Electro-aimant de femeture
CE1 → CE3	Contacts de position 'Embroché'
CT1 → CT3	Contacts de position 'Test'
CD1 → CD3	Contacts de position 'Débroché'

Les informations techniques contenues dans ce document sont la propriété exclusive de Schneider-Electric et ne peuvent être utilisées ou divulguées à des tiers quels qu'ils soient sans son accord écrit. Seuls nous engagent pour execution les plans et schémas remis après enregistrement de la commande. Les appareils représentés sur ce schéma sont en position ouvert, désarmés, et toute source auxiliaires coupées

COLONNE: 1

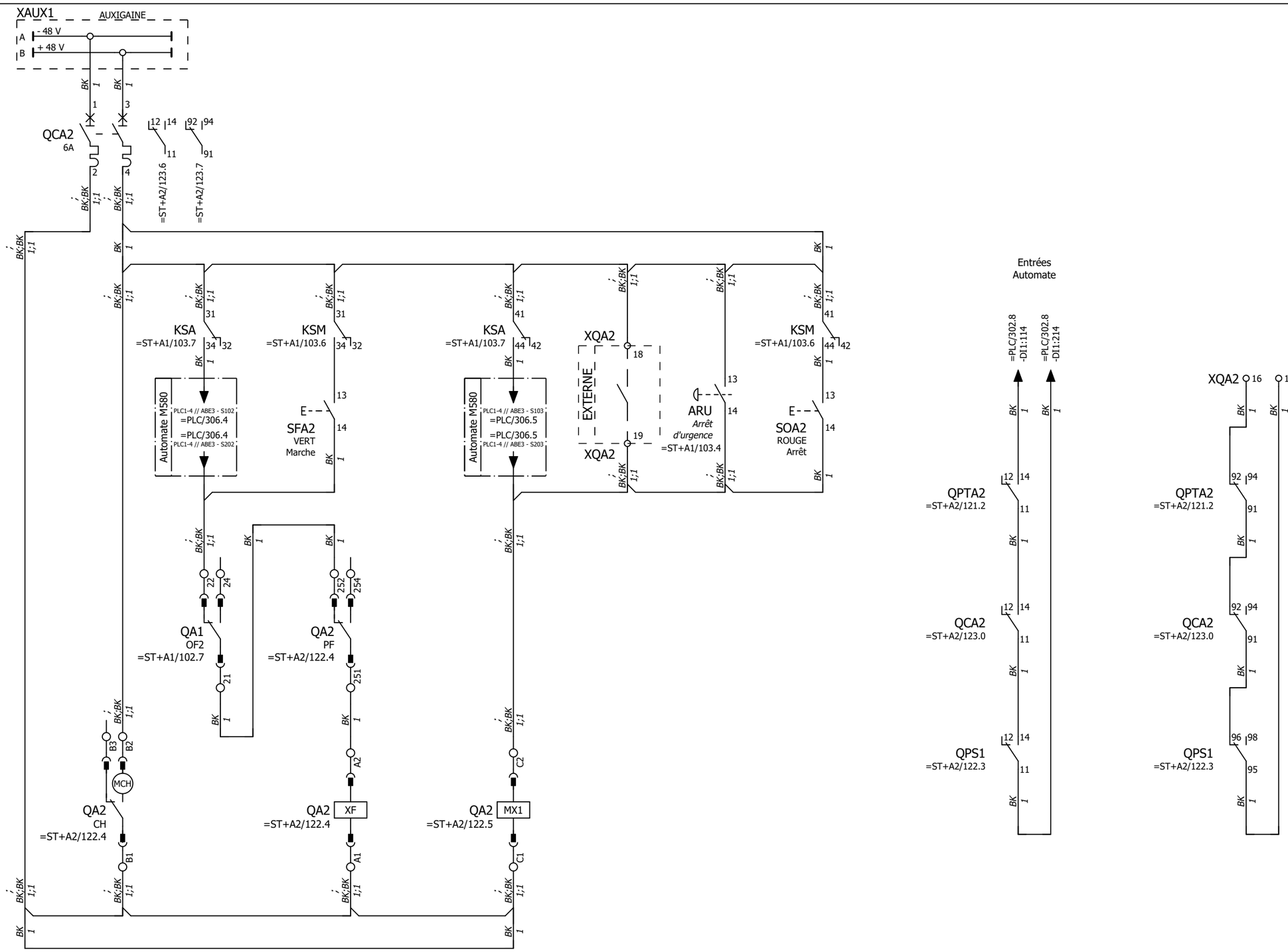

Les informations techniques contenues dans ce document sont la propriété exclusive de Schneider-Electric et ne peuvent être utilisées ou divulguées à des tiers quels qu'ils soient sans son accord écrit. Seuls nous engagent pour execution les plans et schémas remis après enregistrement de la commande. Les appareils représentés sur ce schéma sont en position ouvert, désarmés, et toute source auxiliaires coupées.

Nom du client SFEE Description de projet CHU BREST CAVALE BLANCHE	S.E.T.B.T Schneider Electric	Description de page Arrivée A2 | MTZ2 4P HA | Gen. Commande	Numéro de client == TGBT 1 =ST +A2 REVISIONS : C D E F G H Projet CU931001 (PROJET LOT PLAN) Page 123

XQA2

Page	Destinations internes	Désignation de connexion	Section	Couleur	Borne	Couleur	Section	Désignation de connexion	Destinations externes	Texte de fonction
/123.4	ARU 14 QA2 C2		1 mm² 1 mm²	BK BK	19 -				EXTERNE	Déclenchement Externe
/123.4	ARU 13 KSA 41		1 mm² 1 mm²	BK BK	18 -				EXTERNE	Déclenchement Externe
/123.7	QPS1 95		1 mm²	BK	17 -					Auxiliaires Arrivée 2 Chaine de défauts
/123.7	QPTA2 92		1 mm²	BK	16 -					Auxiliaires Arrivée 2 Chaine de défauts
/122.9	QA2 914		1 mm²	BK	15 -					Position Test interrupteur NF
/122.9	QA2 912		1 mm²	BK	14 -					Position Test interrupteur NO
/122.9	QA2 911		1 mm²	BK	13 -					Position Test interrupteur Commun
/122.9	QA2 322		1 mm²	BK	12 -					Position Embroché interrupteur NF
/122.9	QA2 324		1 mm²	BK	11 -					Position Embroché interrupteur NO
/122.9	QA2 321		1 mm²	BK	10 -					Position Embroché interrupteur Commun
/122.8	QA2 42		1 mm²	BK	9 -					Position Interrupteur NF
/122.8	QA2 44		1 mm²	BK	8 -					Position Interrupteur NO
/122.8	QA2 41		1 mm²	BK	7 -					Position Interrupteur Commun
/122.7	QA2 32		1 mm²	BK	6 -					Position Interrupteur NF
/122.7	QA2 34		1 mm²	BK	5 -					Position Interrupteur NO
/122.7	QA2 31		1 mm²	BK	4 -					Position Interrupteur Commun
/121.6	KPTA2 22		1 mm²	BK	3 -					Présence tension Amont Arrivée 2 NF
/121.6	KPTA2 24		1 mm²	BK	2 -					Présence tension Amont Arrivée 2 NO
/121.5	KPTA2 21		1 mm²	BK	1 -					Présence tension Amont Arrivée 2 Commun
/122.8					PE -					Terre

XPS1

Page	Destinations internes	Désignation de connexion	Section	Couleur	Borne	Couleur	Section	Désignation de connexion	Destinations externes	Texte de fonction
/122.5	QPS1 4'		2,5 mm²	BK	2 -					Prise tension 230VAC (L)
/122.5	QPS1 2'		2,5 mm²	BK	1 -					Prise tension 230VAC (N)
/122.5	QPS1				PE -					Terre

Les informations techniques contenues dans ce document sont la propriété exclusive de Schneider-Electric et ne peuvent être utilisées ou divulguées à des tiers quels qu'ils soient sans son accord écrit. Seuls nous engagent pour execution les plans et schémas remis après enregistrement de la commande. Les appareils représentés sur ce schéma sont en position ouvert, désarmés, et toute source auxiliaires coupées

Désignation de composant	Page	Col.	Quantité	Désignation	Référence	Fournisseur
HPTA2	121	4	1	Voyant témoin de tension à 3 phases avec 3 LED rouge, vert, jaune, 400 VAC	XB5EV57K4	Schneider Electric
KPTA2	121	4	1	Zelio relais de contrôle de réseaux triphasés, ordre et absence de phase + asymétrie + surtension et sous-tension (mode fenêtre), 2OF, 5A	RM35TF30	Schneider Electric
QA2	122	0	1	Châssis pour Masterpact MTZ2 25 H1/H2/H3/HA/HF - 2500 A - 4P	LV848406	Schneider Electric
	122	0	1	Interrupteur-sectionneur Masterpact MTZ2 25HA, 4P débrochable	LV848310	Schneider Electric
	122	0	1	Cadre de porte - pour Masterpact MTZ2 / MTZ3 débrochable - pièce détachée	LV848603SP	Schneider Electric
	122	0	1	Kit d'adaptation Profalux/Ronis MTZ2/3 Verrouillage sur le châssis	LV848564SP	Schneider Electric
	122	4	1	MCH, Mécanisme moteur pour débrochable disjoncteur MTZ2/3 48/60 V CC, 48 V CA	LV848522	Schneider Electric
	122	4	1	PF, Contact prêt à fermer - 5 A/240 V CA, MTZ2/MTZ3 débrochable	LV848469	Schneider Electric
	122	4	1	XF débrochable Disjoncteur MTZ2/3, Fermeture, 48/60 V CC, 48 V CA	LV848482	Schneider Electric
	122	5	1	MX débrochable Disjoncteur MTZ2/3, d'ouverture, 48/60 V CC, 48 V CA	LV848492	Schneider Electric
	122	7	1	Contacts de signalisation "ouvert/fermé" (OF), 1 bloc supplémentaire de 4 contacts, MTZ2/MTZ3	LV864922SP	Schneider Electric
	122	8;9	2	CE, Contact de position embroché	LV833751	Schneider Electric
	122	9	1	CT, Contact de position test	LV833752	Schneider Electric
QCA2	123	0	1	Disjoncteur C60H-DC, 2P, 6A, C	A9N61526	Schneider Electric
	123	0	1	Contact auxiliaire OF+SD/OF, ACTI9	A9N26929	Schneider Electric
QPS1	122	3	1	Disjoncteur NG125L 16A 2P C	18789	Schneider Electric
	122	3	1	Contact auxiliaire - 1 OF + 1 SD pour NG125 - 220..240 V - 6 A	19072	Schneider Electric
	122	3	1	Bloc différentiel Vigi NG125 63A 2P 230..415V 300mA AC	19001	Schneider Electric
QPTA2	121	2	1	Disjoncteur iC60L, 4P, 2A, C	A9F94402	Schneider Electric
	121	2	1	Contact auxiliaire iOF/SD+OF, iC60	A9A26929	Schneider Electric
SFA2	123	2	1	Harmony XB5 Tête de bouton poussoir vert	ZB5AA3	Schneider Electric
	123	2	1	Porte-étiquette 27x8	0827445	Phoenix Contact
	123	2	1	Harmony XB5 corps avec 1 Contact NO	ZB5AZ101	Schneider Electric
SOA2	123	5	1	Harmony XB5 Tête de bouton poussoir rouge	ZB5AA4	Schneider Electric
	123	5	1	Porte-étiquette 27x8	0827445	Phoenix Contact
	123	5	1	Harmony XB5 corps avec 1 Contact NO	ZB5AZ101	Schneider Electric
XAUX1	123	0	1	Collecteur de polarités Auxigaine 250V - 4 x 32A	87187	Schneider Electric
XPS1	122	5	1	Porte-repère pour barrettes de raccordement KLM	1004306	Phoenix Contact
	122	5	1	Flasque d'extrémité D-UT 2,5/10	3047028	Phoenix Contact
	122	5	2	Butée CLIPFIX 35 grise	3022218	Phoenix Contact
	122	5	2	Borne UT 4 Vis-Vis	3044102	Phoenix Contact
	122	5	1	Borne PE (V/J) UT 4-PE	3044128	Phoenix Contact
XQA2	122	4	1	Butée CLIPFIX 35 grise	3022218	Phoenix Contact
	122	4	1	Porte-repère pour barrettes de raccordement KLM	1004306	Phoenix Contact
	121...123	4...9	19	Blocs de jonction simple - QTCU 2,5	3206539	Phoenix Contact
	122	8	1	Borne PE (V/J) UT 4-PE	3044128	Phoenix Contact
	122	8	1	Flasque d'extrémité D-QTCU 2,5	3206597	Phoenix Contact

Les informations techniques contenues dans ce document sont la propriété exclusive de Schneider-Electric et ne peuvent être utilisées ou divulguées à des tiers quels qu'ils soient sans son accord écrit. Seuls nous engagent pour execution les plans et schémas remis après enregistrement de la commande. Les appareils représentés sur ce schéma sont en position ouvert, désarmés, et toute source auxiliaires coupées

Couplage IC1
MTZ2 25 HA 4P 2500A

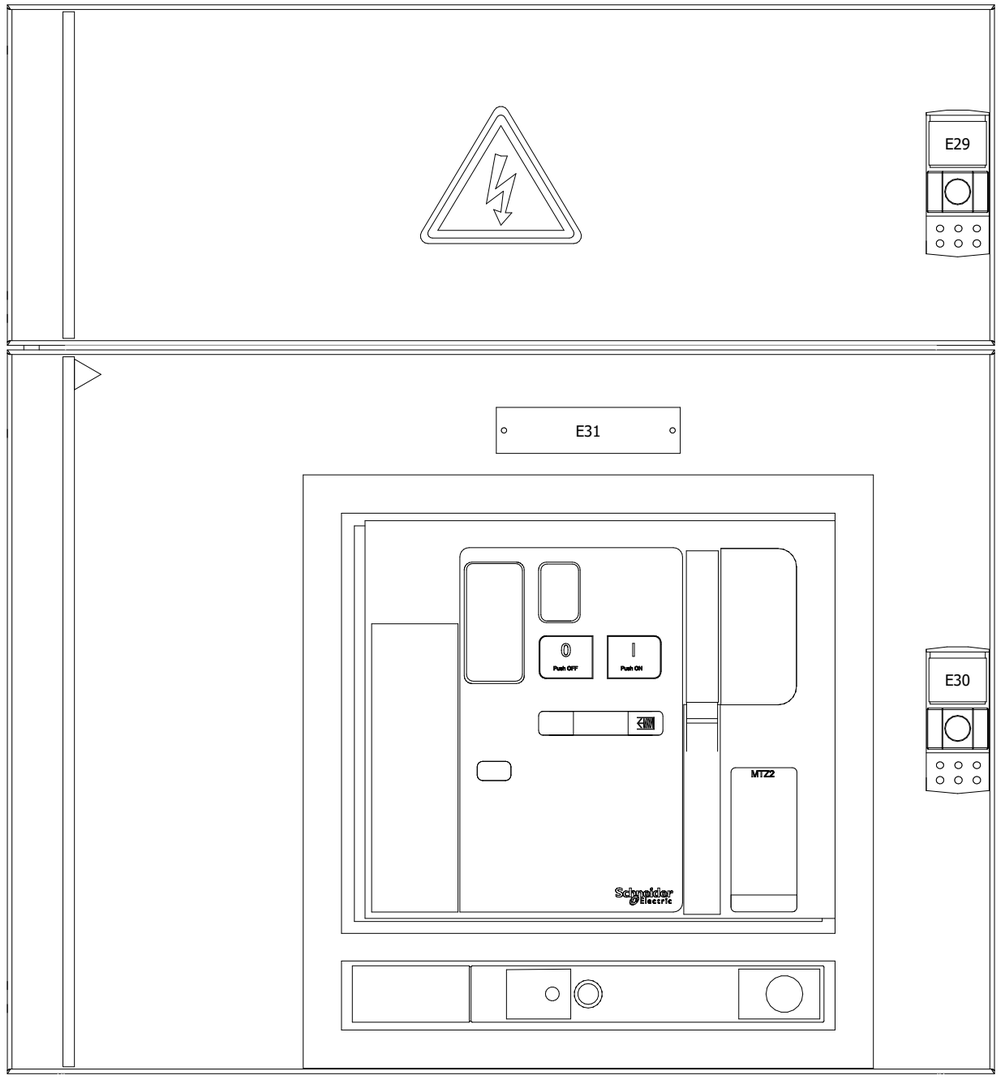

19 + 9 Modules

Echelle : 1:4

E31	120 x 30	(VOIR LISTE DES CONSOMMATEURS)
E30	37.5 x 28.5	(VOIR LISTE DES CONSOMMATEURS)
E29	37.5 x 28.5	(VOIR LISTE DES CONSOMMATEURS)
Item	**Taille**	**Texte**

Légende des étiquettes

Les informations techniques contenues dans ce document sont la propriété exclusive de Schneider-Electric et ne peuvent être utilisées ou divulguées à des tiers quels qu'ils soient sans son accord écrit. Seuls nous engagent pour execution les plans et schémas remis après enregistrement de la commande. Les appareils représentés sur ce schéma sont en position ouvert, désarmés, et toute source auxiliaires coupées

Nom du client
SFEE
Description de projet
CHU BREST CAVALE BLANCHE

S.E.T.B.T Schneider Electric

Description de page
Couplage IC1 | MTZ2 4P HA
Face Avant

Numéro de client

REVISIONS : C D E F G H

== TGBT 1
=ST +IC1
Projet CU931001
PROJET LOT PLAN

Page 140

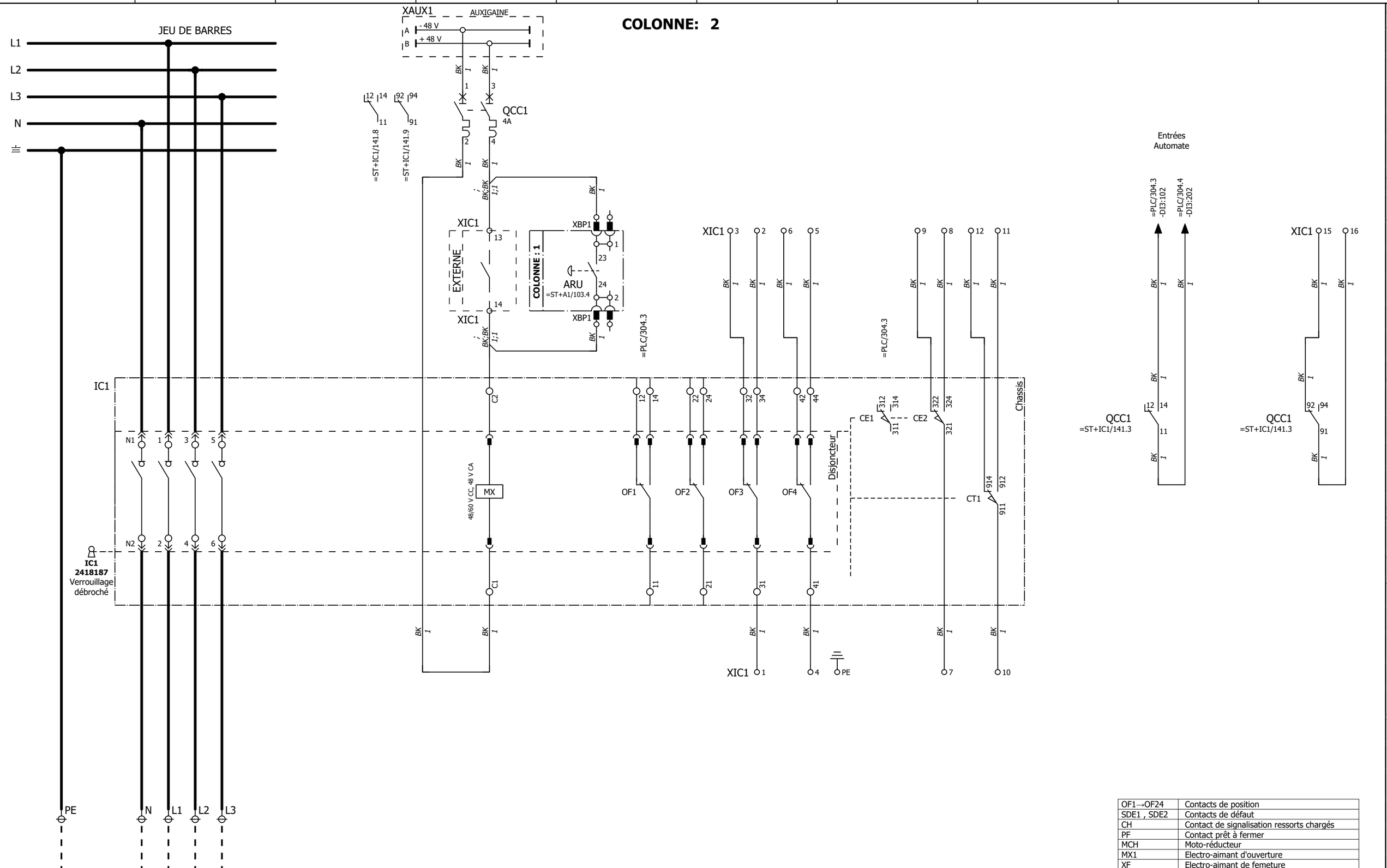

OF1→OF24	Contacts de position
SDE1 , SDE2	Contacts de défaut
CH	Contact de signalisation ressorts chargés
PF	Contact prêt à fermer
MCH	Moto-réducteur
MX1	Electro-aimant d'ouverture
XF	Electro-aimant de femeture
CE1 → CE3	Contacts de position 'Embroché'
CT1 → CT3	Contacts de position 'Test'
CD1 → CD3	Contacts de position 'Débroché'

Couplage IC1 | MTZ2 4P HA

Les informations techniques contenues dans ce document sont la propriété exclusive de Schneider-Electric et ne peuvent être utilisées ou divulguées à des tiers quels qu'ils soient sans son accord écrit. Seuls nous engagent pour execution les plans et schémas remis après enregistrement de la commande. Les appareils représentés sur ce schéma sont en position ouvert, désarmés, et toute source auxiliaires coupées

Nom du client SFEE Description de projet CHU BREST CAVALE BLANCHE	S.E.T.B.T Schneider Electric	Description de page Couplage IC1 | MTZ2 4P HA Puissance & Commande	Numéro de client REVISIONS : C D E F G H	== TGBT 1 =ST +IC1 Projet CU931001 PROJET LOT PLAN	Page 141

Nom du client
SFEE
Description de projet
CHU BREST CAVALE BLANCHE

S.E.T.B.T
Schneider Electric

Description de page
Couplage IC1 | MTZ2 4P HA
Borniers

Page	Destinations internes	Désignation de connexion	Section	Couleur	XIC1	Couleur	Section	Désignation de connexion	Destinations externes	Texte de fonction
/141.9	QCC1 91		1 mm²	BK	16					Auxiliaires Arrivée 2 Chaine de défauts
/141.9	QCC1 92		1 mm²	BK	15					Auxiliaires Arrivée 2 Chaine de défauts
/141.3	XBP1 2:3 IC1 C2		1 mm² 1 mm²	BK BK	14				EXTERNE	Déclenchement Externe
/141.3	XBP1 1:3 QCC1 4		1 mm² 1 mm²	BK BK	13				EXTERNE	Déclenchement Externe
/141.6	IC1 914		1 mm²	BK	12					Position Test interrupteur NF
/141.7	IC1 912		1 mm²	BK	11					Position Test interrupteur NO
/141.7	IC1 911		1 mm²	BK	10					Position Test interrupteur Commun
/141.6	IC1 322		1 mm²	BK	9					Position Embroché interrupteur NF
/141.6	IC1 324		1 mm²	BK	8					Position Embroché interrupteur NO
/141.6	IC1 321		1 mm²	BK	7					Position Embroché interrupteur Commun
/141.5	IC1 42		1 mm²	BK	6					Position Interrupteur NF
/141.5	IC1 44		1 mm²	BK	5					Position Interrupteur NO
/141.5	IC1 41		1 mm²	BK	4					Position Interrupteur Commun
/141.5	IC1 32		1 mm²	BK	3					Position Interrupteur NF
/141.5	IC1 34		1 mm²	BK	2					Position Interrupteur NO
/141.5	IC1 31		1 mm²	BK	1					Position Interrupteur Commun
/141.6					PE					Terre

Numéro de client

REVISIONS :	
G	
H	

== TGBT 1
=ST
+IC1
Projet
CU931001
PROJET LOT PLAN

Les informations techniques contenues dans ce document sont la propriété exclusive de Schneider-Electric et ne peuvent être utilisées ou divulguées à des tiers quels qu'ils soient sans son accord écrit. Seuls nous engagent pour execution les plans et schémas remis après enregistrement de la commande. Les appareils représentés sur ce schéma sont en position ouvert, désarmés, et toute source auxiliaires coupées

Désignation de composant	Page	Col.	Quantité	Désignation	Référence	Fournisseur
XBP1	141	2	4	Porte-repère pour barrettes de raccordement KLM	1004306	Phoenix Contact
	141	2	8	Butée CLIPFIX 35 grise	3022218	Phoenix Contact
	141	2	8	Bride à vis UT 4-QUATTRO/ 2P-F	3060335	Phoenix Contact
	141	2	4	Connecteurs UPBV 4/ 1-L	3045716	Phoenix Contact
	141	2	4	Connecteurs UPBV 4/ 1-R	3045774	Phoenix Contact
	141	2	4	Flasque à bride DF-UPBV 2,5/ 4	3060432	Phoenix Contact
	141	4	2	Borne UT 4-QUATTRO/ 2P - Vissé-enfichable	3060296	Phoenix Contact
IC1	141	0	1	Châssis pour Masterpact MTZ2 25 H1/H2/H3/HA/HF - 2500 A - 4P	LV848406	Schneider Electric
	141	0	1	Interrupteur-sectionneur Masterpact MTZ2 25HA, 4P débrochable	LV848310	Schneider Electric
	141	0	1	Cadre de porte - pour Masterpact MTZ2 / MTZ3 débrochable - pièce détachée	LV848603SP	Schneider Electric
	141	4	1	Contacts de signalisation "ouvert/fermé" (OF), 1 bloc supplémentaire de 4 contacts, MTZ2/MTZ3	LV864922SP	Schneider Electric
	141	7	1	CT, Contact de position test	LV833752	Schneider Electric
	141	6	2	CE, Contact de position embroché	LV833751	Schneider Electric
	141	0	1	Kit d'adaptation Profalux/Ronis MTZ2/3 Verrouillage sur le châssis	LV848564SP	Schneider Electric
	141	3	1	MX débrochable Disjoncteur MTZ2/3, d'ouverture, 48/60 V CC, 48 V CA	LV848492	Schneider Electric
QCC1	141	3	1	Disjoncteur C60H-DC, 2P, 4A, C	A9N61524	Schneider Electric
	141	3	1	Contact auxiliaire OF+SD/OF, ACTI9	A9N26929	Schneider Electric
XAUX1	141	2	1	Collecteur de polarités Auxigaine 250V - 4 x 32A	87187	Schneider Electric
XIC1	141	7	2	Butée CLIPFIX 35 grise	3022218	Phoenix Contact
	141	7	1	Porte-repère pour barrettes de raccordement KLM	1004306	Phoenix Contact
	141	7	1	Flasque d'extrémité D-QTCU 2,5	3206597	Phoenix Contact
	141	3;5...7;9	16	Blocs de jonction simple - QTCU 2,5	3206539	Phoenix Contact
	141	6	1	Borne PE (V/J) UT 4-PE	3044128	Phoenix Contact

Les informations techniques contenues dans ce document sont la propriété exclusive de Schneider-Electric et ne peuvent être utilisées ou divulguées à des tiers quels qu'ils soient sans son accord écrit. Seuls nous engagent pour execution les plans et schémas remis après enregistrement de la commande. Les appareils représentés sur ce schéma sont en position ouvert, désarmés, et toute source auxiliaires coupées

Départ type D1

NSX100N 4P µ5.2E 40A à NSX250N 4P µ5.2E 250A

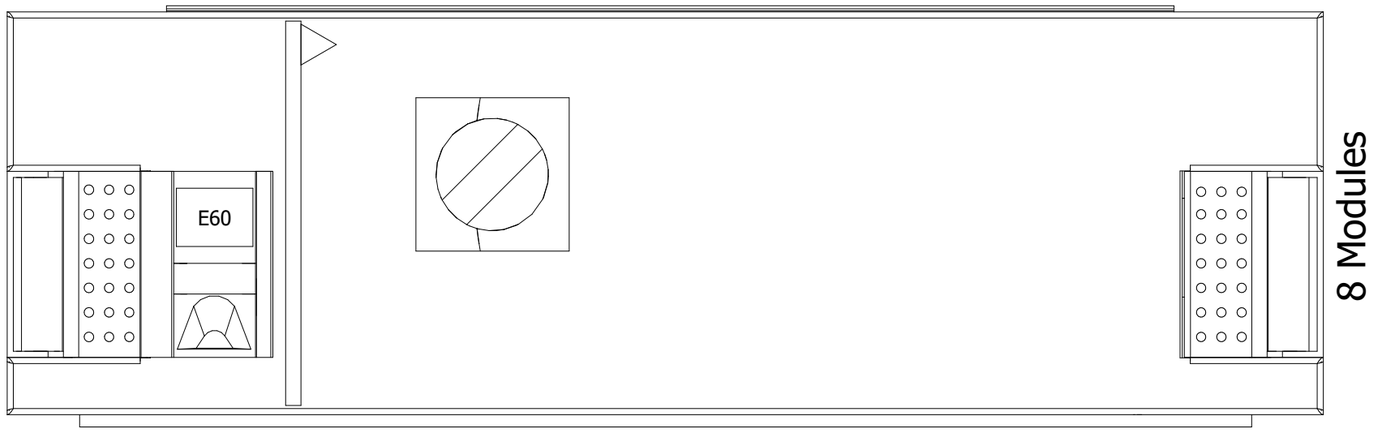

Echelle : 1:3

NSX400N 4P µ5.3E 400A à NSX630N 4P µ5.3E 630A

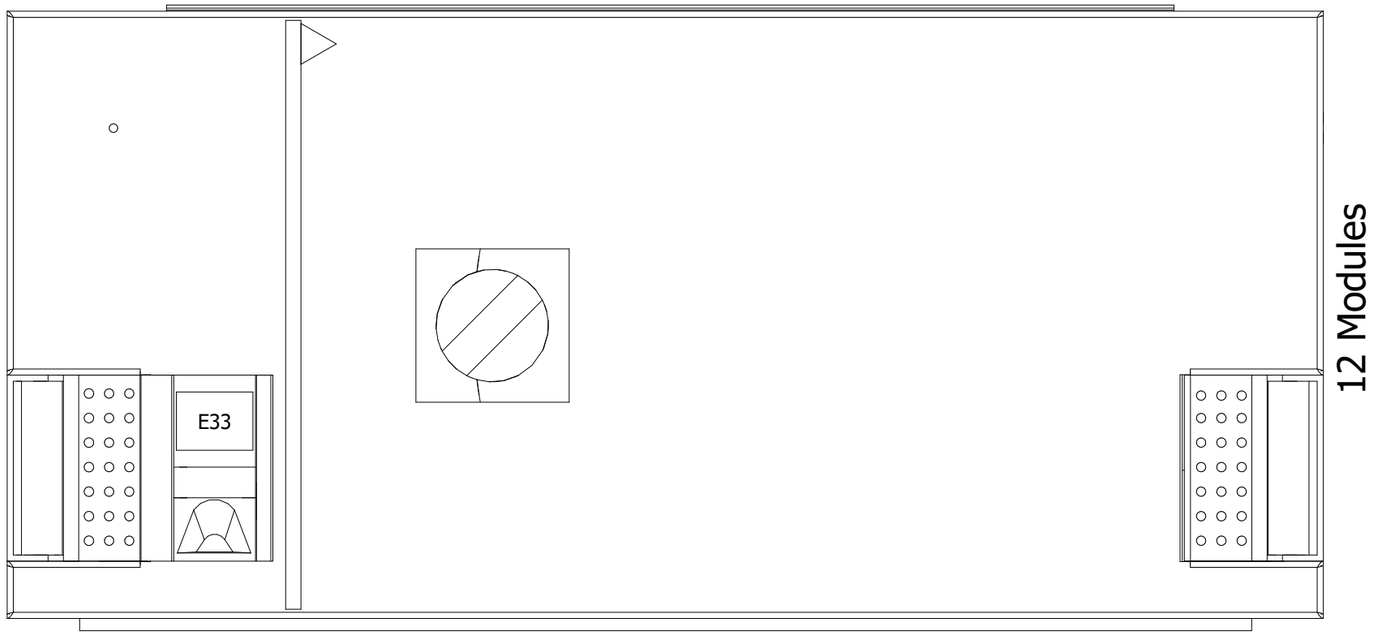

Echelle : 1:3

E33	37.5 x 28.5	(VOIR LISTE DES CONSOMMATEURS)
Item	**Taille**	**Texte**
Légende des étiquettes		
E60	37.5 x 28.5	(VOIR LISTE DES CONSOMMATEURS)
Item	**Taille**	**Texte**
Légende des étiquettes		

Les informations techniques contenues dans ce document sont la propriété exclusive de Schneider-Electric et ne peuvent être utilisées ou divulguées à des tiers quels qu'ils soient sans son accord écrit. Seuls nous engagent pour execution les plans et schémas remis après enregistrement de la commande. Les appareils représentés sur ce schéma sont en position ouvert, désarmés, et toute source auxiliaires coupées

Nom du client
SFEE
Description de projet
CHU BREST CAVALE BLANCHE

S.E.T.B.T
Schneider Electric

Description de page
D. Type D1 | NSX 4P
Face avant

Numéro de client

REVISIONS : C D E F G H

== TGBT 1
=ST +D1
Projet CU931001
PROJET LOT PLAN

Page
200

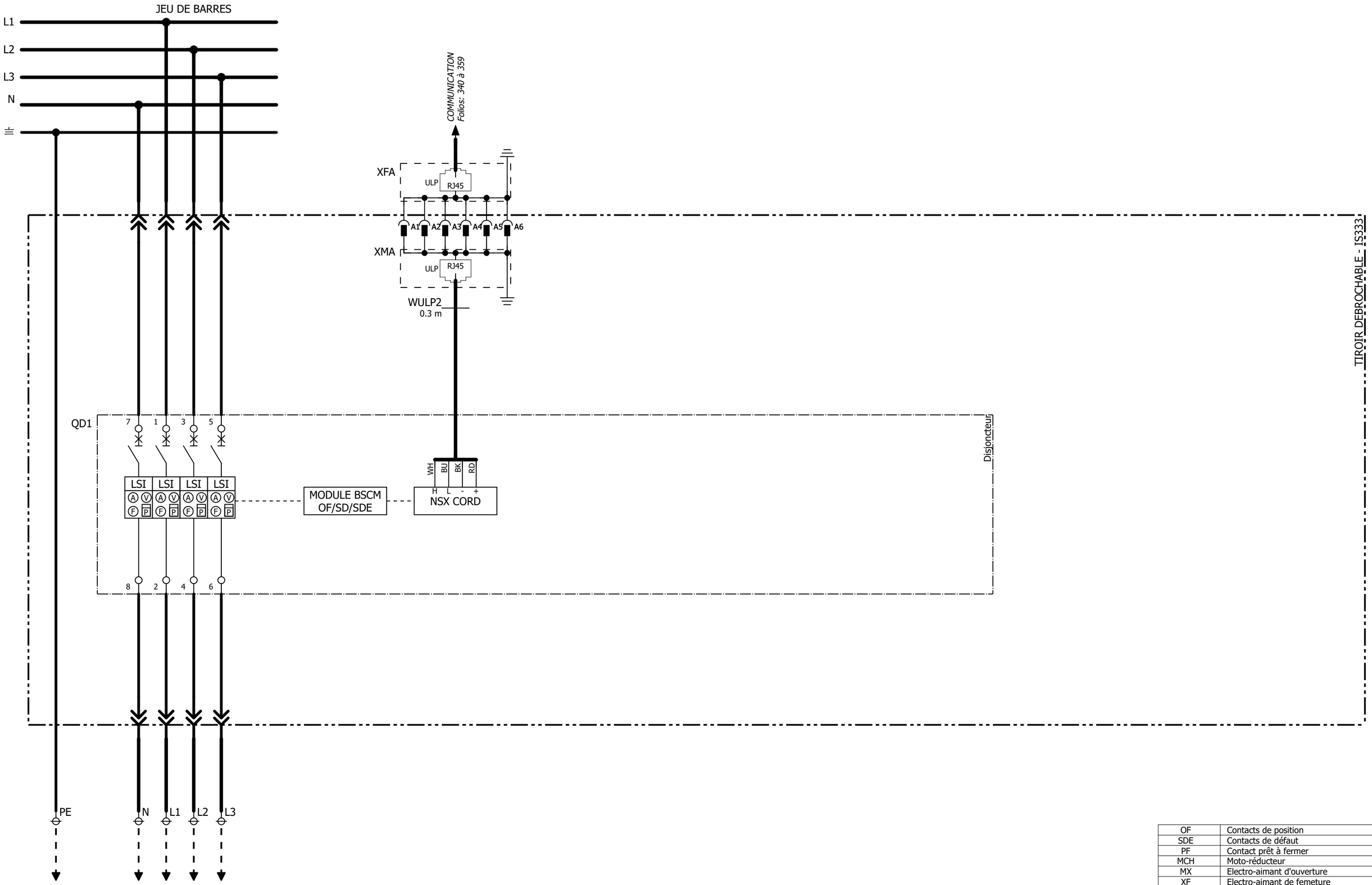

D. Type D1 | NSX 4P

OF	Contacts de position
SDE	Contacts de défaut
PF	Contact prêt à fermer
MCH	Moto-réducteur
MX	Electro-aimant d'ouverture
XF	Electro-aimant de femeture
CE	Contacts de position 'Embroché'
CT	Contacts de position 'Test'
CD	Contacts de position 'Débroché'

Les informations techniques contenues dans ce document sont la propriété exclusive de Schneider-Electric et ne peuvent être utilisées ou divulguées à des tiers quels qu'ils soient sans son accord écrit. Seuls nous engagent pour execution les plans et schémas remis après enregistrement de la commande. Les appareils représentés sur ce schéma sont en position ouvert, désarmés, et toute source auxiliaires coupées

Nom du client
SFEE
Description de projet
CHU BREST CAVALE BLANCHE

S.E.T.B.T
Schneider Electric

Description de page
D. Type D1 | NSX 4P
Puissance & Commande

Numéro de client

REVISIONS : C D E F G H

== TGBT 1
=ST
+D1
Projet CU931001
PROJET LOT PLAN

Désignation de composant	Page	Col.	Quantité	Désignation	Référence	Fournisseur
QD1	201	2	1	Module BSCM - accessoire disjoncteur Compact NSX - 24 V DC	LV434205	Schneider Electric
	201	2	1	NSX Cordon - L = 1,3 m - pour NSX100 à 250, NSX400 à 630	LV434201	Schneider Electric
QD1.1	201		1	Disjoncteur Compact NSX100N - 4P - 100A - 50kA - Sans déclencheur	C10N4	Schneider Electric
	201		1	Déclencheur - Micrologic 5.2E - 40A - 4 pôles 4d	C1045E040	Schneider Electric
	201		2	Accessoires d'isolement 1 cache-borne court pour disjoncteur ou socle, 3P - NSX100...250	LV429515	Schneider Electric
	201		1	Commande rotative prolongées télescopique pour appareil sur châssis - NSX100...250	LV429343T	Schneider Electric
QD1.2	201		1	Disjoncteur Compact NSX100N - 4P - 100A - 50kA - Sans déclencheur	C10N4	Schneider Electric
	201		1	Déclencheur - Micrologic 5.2E - 100A - 4 pôles 4d	C1045E100	Schneider Electric
	201		2	Accessoires d'isolement 1 cache-borne court pour disjoncteur ou socle, 3P - NSX100...250	LV429515	Schneider Electric
	201		1	Commande rotative prolongées télescopique pour appareil sur châssis - NSX100...250	LV429343T	Schneider Electric
QD1.3	201		1	Disjoncteur Compact NSX160N - 4P - 160A - 50kA - Sans déclencheur	C16N4	Schneider Electric
	201		1	Déclencheur - Micrologic 5.2E - 40A - 4 pôles 4d	C1045E040	Schneider Electric
	201		2	Accessoires d'isolement 1 cache-borne court pour disjoncteur ou socle, 3P - NSX100...250	LV429515	Schneider Electric
	201		1	Commande rotative prolongées télescopique pour appareil sur châssis - NSX100...250	LV429343T	Schneider Electric
QD1.4	201		1	Disjoncteur Compact NSX160N - 4P - 160A - 50kA - Sans déclencheur	C16N4	Schneider Electric
	201		1	Déclencheur - Micrologic 5.2E - 100A - 4 pôles 4d	C1045E100	Schneider Electric
	201		2	Accessoires d'isolement 1 cache-borne court pour disjoncteur ou socle, 3P - NSX100...250	LV429515	Schneider Electric
	201		1	Commande rotative prolongées télescopique pour appareil sur châssis - NSX100...250	LV429343T	Schneider Electric
QD1.5	201		1	Disjoncteur Compact NSX160N - 4P - 160A - 50kA - Sans déclencheur	C16N4	Schneider Electric
	201		1	Déclencheur - Micrologic 5.2E - 160A - 4 pôles 4d	C1645E160	Schneider Electric
	201		2	Accessoires d'isolement 1 cache-borne court pour disjoncteur ou socle, 3P - NSX100...250	LV429515	Schneider Electric
	201		1	Commande rotative prolongées télescopique pour appareil sur châssis - NSX100...250	LV429343T	Schneider Electric
QD1.6	201		1	Disjoncteur Compact NSX250N - 4P - 250A - 50kA - Sans déclencheur	C25N4	Schneider Electric
	201		1	Déclencheur - Micrologic 5.2E - 40A - 4 pôles 4d	C1045E040	Schneider Electric
	201		2	Accessoires d'isolement 1 cache-borne court pour disjoncteur ou socle, 3P - NSX100...250	LV429515	Schneider Electric
	201		1	Commande rotative prolongées télescopique pour appareil sur châssis - NSX100...250	LV429343T	Schneider Electric
QD1.7	201		1	Disjoncteur Compact NSX250N - 4P - 250A - 50kA - Sans déclencheur	C25N4	Schneider Electric
	201		1	Déclencheur - Micrologic 5.2E - 100A - 4 pôles 4d	C1045E100	Schneider Electric
	201		2	Accessoires d'isolement 1 cache-borne court pour disjoncteur ou socle, 3P - NSX100...250	LV429515	Schneider Electric
	201		1	Commande rotative prolongées télescopique pour appareil sur châssis - NSX100...250	LV429343T	Schneider Electric
QD1.8	201		1	Disjoncteur Compact NSX250N - 4P - 250A - 50kA - Sans déclencheur	C25N4	Schneider Electric
	201		1	Déclencheur - Micrologic 5.2E - 160A - 4 pôles 4d	C1645E160	Schneider Electric
	201		2	Accessoires d'isolement 1 cache-borne court pour disjoncteur ou socle, 3P - NSX100...250	LV429515	Schneider Electric
	201		1	Commande rotative prolongées télescopique pour appareil sur châssis - NSX100...250	LV429343T	Schneider Electric
QD1.9	201		1	Disjoncteur Compact NSX250N - 4P - 250A - 50kA - Sans déclencheur	C25N4	Schneider Electric
	201		1	Déclencheur - Micrologic 5.2E - 250A - 4 pôles 4d	C2545E250	Schneider Electric
	201		2	Accessoires d'isolement 1 cache-borne court pour disjoncteur ou socle, 4P - NSX100...250	LV429516	Schneider Electric
	201		1	Commande rotative prolongées télescopique pour appareil sur châssis - NSX100...250	LV429343T	Schneider Electric
QD1.10	201		1	Disjoncteur Compact NSX400N - 4P - 400A - 50kA - Sans déclencheur	C40N4	Schneider Electric
	201		1	Déclencheur - Micrologic 5.3E - 400A - 4 pôles 4d	C4045E400	Schneider Electric
	201		2	Accessoires d'isolement 1 cache-borne court, 45 mm, 4P - NSX400...630	LV432592	Schneider Electric
	201		1	Commande rotative prolongées télescopique pour appareil sur châssis - NSX400...630	LV432603T	Schneider Electric
QD1.11	201		1	Disjoncteur Compact NSX630N - 4P - 630A - 50kA - Sans déclencheur	C63N4	Schneider Electric
	201		1	Déclencheur - Micrologic 5.3E - 400A - 4 pôles 4d	C4045E400	Schneider Electric
	201		2	Accessoires d'isolement 1 cache-borne court, 45 mm, 4P - NSX400...630	LV432592	Schneider Electric
	201		1	Commande rotative prolongées télescopique pour appareil sur châssis - NSX400...630	LV432603T	Schneider Electric
QD1.12	201		1	Disjoncteur Compact NSX630N - 4P - 630A - 50kA - Sans déclencheur	C63N4	Schneider Electric
	201		1	Déclencheur - Micrologic 5.3E - 630A - 4 pôles 4d	C6345E630	Schneider Electric
	201		2	Accessoires d'isolement 1 cache-borne court, 45 mm, 4P - NSX400...630	LV432592	Schneider Electric
	201		1	Commande rotative prolongées télescopique pour appareil sur châssis - NSX400...630	LV432603T	Schneider Electric
WULP2	201	3	1	Câbles RJ45/RJ45 mâle L = 0,3 m, 10	TRV00803	Schneider Electric
XFA	201	2	1	Bloc connecteur auxiliaire femelle - 6 points - 10A/500V - ULP	LVMZ1102	Schneider Electric
XMA	201	2	1	Bloc connecteur auxiliaire mâle - 6 points - 10A/500V - ULP	LVMZ1103	Schneider Electric

Les informations techniques contenues dans ce document sont la propriété exclusive de Schneider-Electric et ne peuvent être utilisées ou divulguées à des tiers quels qu'ils soient sans son accord écrit. Seuls nous engagent pour execution les plans et schémas remis après enregistrement de la commande. Les appareils représentés sur ce schéma sont en position ouvert, désarmés, et toute source auxiliaires coupées

Départ type D2

NSX100N 4P µ5.2E 40A à NSX100N 4P µ5.2E 100A
(Demi largeur)

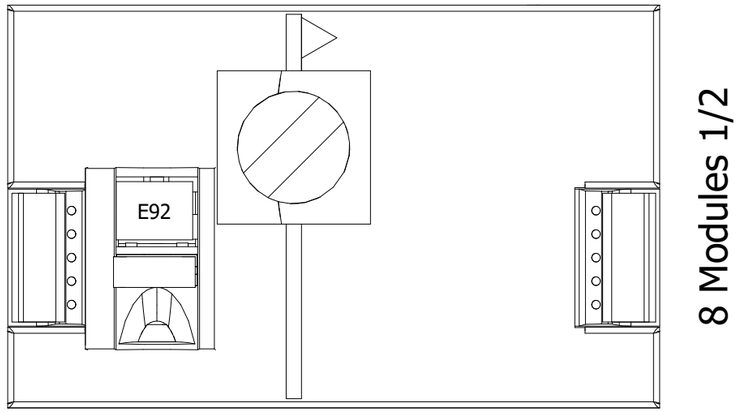

Echelle : 1:3

E92	37.5 x 28.5	(VOIR LISTE DES CONSOMMATEURS)
Item	**Taille**	**Texte**

Légende des étiquettes

Les informations techniques contenues dans ce document sont la propriété exclusive de Schneider-Electric et ne peuvent être utilisées ou divulguées à des tiers quels qu'ils soient sans son accord écrit. Seuls nous engagent pour execution les plans et schémas remis après enregistrement de la commande. Les appareils représentés sur ce schéma sont en position ouvert, désarmés, et toute source auxiliaires coupées

Nom du client
SFEE
Description de projet
CHU BREST CAVALE BLANCHE

S.E.T.B.T Schneider Electric

Description de page
D. Type D2 | NSX 4P | 1/2 Larg.
Face avant

Numéro de client

REVISIONS : G H

== TGBT 1
=ST +D2
Projet CU931001
PROJET LOT PLAN

Page 210

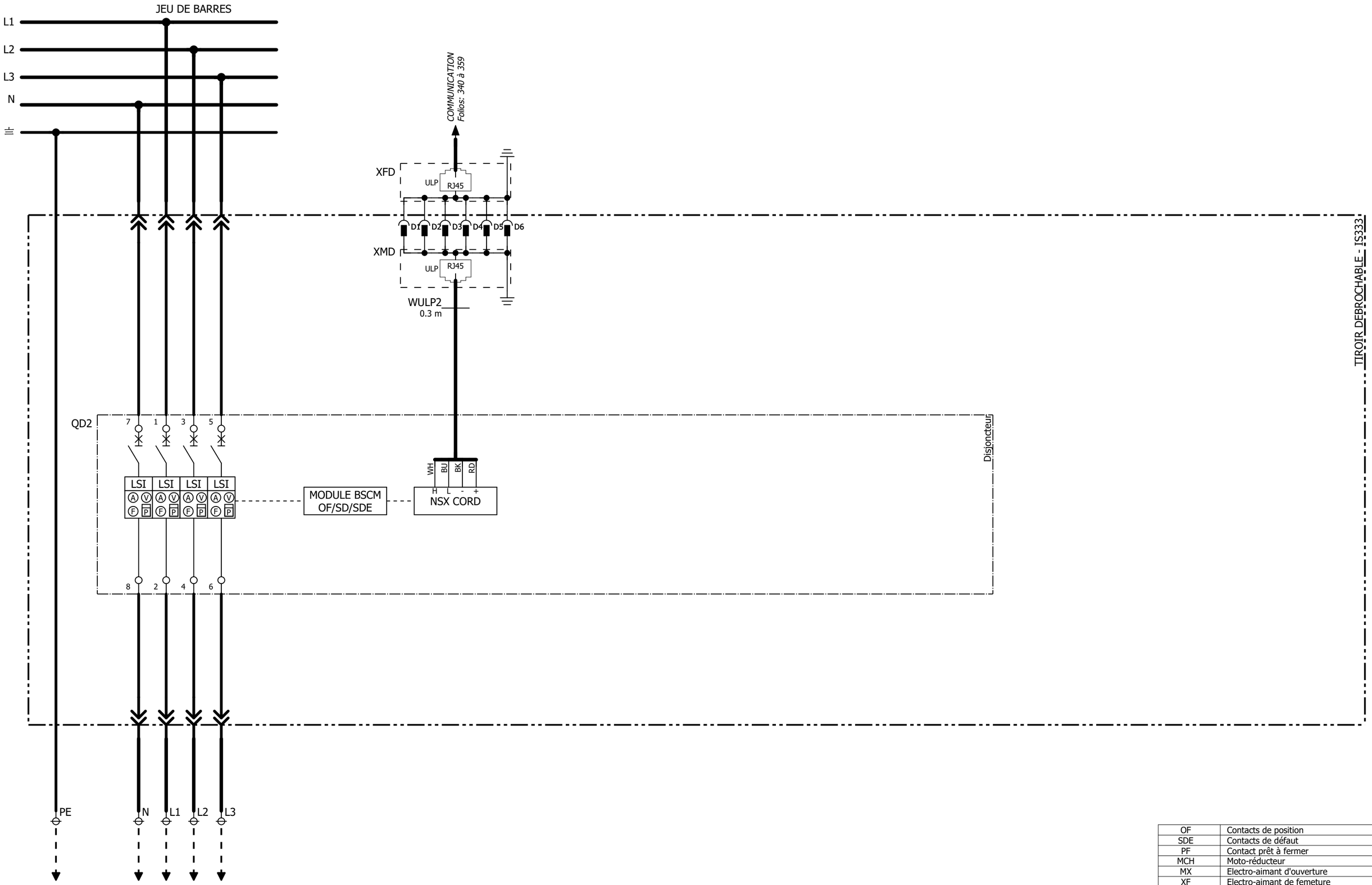

D. Type D2 | NSX 4P | 1/2 Larg.

OF	Contacts de position
SDE	Contacts de défaut
PF	Contact prêt à fermer
MCH	Moto-réducteur
MX	Electro-aimant d'ouverture
XF	Electro-aimant de femeture
CE	Contacts de position 'Embroché'
CT	Contacts de position 'Test'
CD	Contacts de position 'Débroché'

Les informations techniques contenues dans ce document sont la propriété exclusive de Schneider-Electric et ne peuvent être utilisées ou divulguées à des tiers quels qu'ils soient sans son accord écrit. Seuls nous engagent pour execution les plans et schémas remis après enregistrement de la commande. Les appareils représentés sur ce schéma sont en position ouvert, désarmés, et toute source auxiliaires coupées.

Nom du client
SFEE
Description de projet
CHU BREST CAVALE BLANCHE

S.E.T.B.T
Schneider Electric

Description de page
D. Type D2 | NSX 4P | 1/2 Larg.
Puissance & Commande

Numéro de client

REVISIONS : G H

== TGBT 1
=ST
+D2
Projet CU931001
PROJET LOT PLAN

Désignation de composant	Page	Col.	Quantité	Désignation	Référence	Fournisseur
QD2	211	2	1	Module BSCM - accessoire disjoncteur Compact NSX - 24 V DC	LV434205	Schneider Electric
	211	2	1	NSX Cordon - L = 1,3 m - pour NSX100 à 250, NSX400 à 630	LV434201	Schneider Electric
QD2.1	211		1	Disjoncteur Compact NSX100N - 4P - 100A - 50kA - Sans déclencheur	C10N4	Schneider Electric
	211		1	Déclencheur - Micrologic 5.2E - 40A - 4 pôles 4d	C1045E040	Schneider Electric
	211		2	Accessoires d'isolement 1 cache-borne court pour disjoncteur ou socle, 3P - NSX100...250	LV429515	Schneider Electric
	211		1	Commande rotative prolongées télescopique pour appareil sur châssis - NSX100...250	LV429343T	Schneider Electric
QD2.2	211		1	Disjoncteur Compact NSX100N - 4P - 100A - 50kA - Sans déclencheur	C10N4	Schneider Electric
	211		1	Déclencheur - Micrologic 5.2E - 100A - 4 pôles 4d	C1045E100	Schneider Electric
	211		2	Accessoires d'isolement 1 cache-borne court pour disjoncteur ou socle, 3P - NSX100...250	LV429515	Schneider Electric
	211		1	Commande rotative prolongées télescopique pour appareil sur châssis - NSX100...250	LV429343T	Schneider Electric
QD2.3	211		1	Disjoncteur Compact NSX160N - 4P - 160A - 50kA - Sans déclencheur	C16N4	Schneider Electric
	211		1	Déclencheur - Micrologic 5.2E - 40A - 4 pôles 4d	C1045E040	Schneider Electric
	211		2	Accessoires d'isolement 1 cache-borne court pour disjoncteur ou socle, 3P - NSX100...250	LV429515	Schneider Electric
	211		1	Commande rotative prolongées télescopique pour appareil sur châssis - NSX100...250	LV429343T	Schneider Electric
QD2.4	211		1	Disjoncteur Compact NSX160N - 4P - 160A - 50kA - Sans déclencheur	C16N4	Schneider Electric
	211		1	Déclencheur - Micrologic 5.2E - 100A - 4 pôles 4d	C1045E100	Schneider Electric
	211		2	Accessoires d'isolement 1 cache-borne court pour disjoncteur ou socle, 3P - NSX100...250	LV429515	Schneider Electric
	211		1	Commande rotative prolongées télescopique pour appareil sur châssis - NSX100...250	LV429343T	Schneider Electric
QD2.5	211		1	Disjoncteur Compact NSX160N - 4P - 160A - 50kA - Sans déclencheur	C16N4	Schneider Electric
	211		1	Déclencheur - Micrologic 5.2E - 160A - 4 pôles 4d	C1645E160	Schneider Electric
	211		2	Accessoires d'isolement 1 cache-borne court pour disjoncteur ou socle, 3P - NSX100...250	LV429515	Schneider Electric
	211		1	Commande rotative prolongées télescopique pour appareil sur châssis - NSX100...250	LV429343T	Schneider Electric
QD2.6	211		1	Disjoncteur Compact NSX250N - 4P - 250A - 50kA - Sans déclencheur	C25N4	Schneider Electric
	211		1	Déclencheur - Micrologic 5.2E - 40A - 4 pôles 4d	C1045E040	Schneider Electric
	211		2	Accessoires d'isolement 1 cache-borne court pour disjoncteur ou socle, 3P - NSX100...250	LV429515	Schneider Electric
	211		1	Commande rotative prolongées télescopique pour appareil sur châssis - NSX100...250	LV429343T	Schneider Electric
QD2.7	211		1	Disjoncteur Compact NSX250N - 4P - 250A - 50kA - Sans déclencheur	C25N4	Schneider Electric
	211		1	Déclencheur - Micrologic 5.2E - 100A - 4 pôles 4d	C1045E100	Schneider Electric
	211		2	Accessoires d'isolement 1 cache-borne court pour disjoncteur ou socle, 3P - NSX100...250	LV429515	Schneider Electric
	211		1	Commande rotative prolongées télescopique pour appareil sur châssis - NSX100...250	LV429343T	Schneider Electric
QD2.8	211		1	Disjoncteur Compact NSX250N - 4P - 250A - 50kA - Sans déclencheur	C25N4	Schneider Electric
	211		1	Déclencheur - Micrologic 5.2E - 160A - 4 pôles 4d	C1645E160	Schneider Electric
	211		2	Accessoires d'isolement 1 cache-borne court pour disjoncteur ou socle, 3P - NSX100...250	LV429515	Schneider Electric
	211		1	Commande rotative prolongées télescopique pour appareil sur châssis - NSX100...250	LV429343T	Schneider Electric
QD2.9	211		1	Disjoncteur Compact NSX250N - 4P - 250A - 50kA - Sans déclencheur	C25N4	Schneider Electric
	211		1	Déclencheur - Micrologic 5.2E - 250A - 4 pôles 4d	C2545E250	Schneider Electric
	211		2	Accessoires d'isolement 1 cache-borne court pour disjoncteur ou socle, 4P - NSX100...250	LV429516	Schneider Electric
	211		1	Commande rotative prolongées télescopique pour appareil sur châssis - NSX100...250	LV429343T	Schneider Electric
QD2.10	211		1	Disjoncteur Compact NSX400N - 4P - 400A - 50kA - Sans déclencheur	C40N4	Schneider Electric
	211		1	Déclencheur - Micrologic 5.3E - 400A - 4 pôles 4d	C4045E400	Schneider Electric
	211		2	Accessoires d'isolement 1 cache-borne court, 45 mm, 4P - NSX400...630	LV432592	Schneider Electric
	211		1	Commande rotative prolongées télescopique pour appareil sur châssis - NSX400...630	LV432603T	Schneider Electric
QD2.11	211		1	Disjoncteur Compact NSX630N - 4P - 630A - 50kA - Sans déclencheur	C63N4	Schneider Electric
	211		1	Déclencheur - Micrologic 5.3E - 400A - 4 pôles 4d	C4045E400	Schneider Electric
	211		2	Accessoires d'isolement 1 cache-borne court, 45 mm, 4P - NSX400...630	LV432592	Schneider Electric
	211		1	Commande rotative prolongées télescopique pour appareil sur châssis - NSX400...630	LV432603T	Schneider Electric
QD2.12	211		1	Disjoncteur Compact NSX630N - 4P - 630A - 50kA - Sans déclencheur	C63N4	Schneider Electric
	211		1	Déclencheur - Micrologic 5.3E - 630A - 4 pôles 4d	C6345E630	Schneider Electric
	211		2	Accessoires d'isolement 1 cache-borne court, 45 mm, 4P - NSX400...630	LV432592	Schneider Electric
	211		1	Commande rotative prolongées télescopique pour appareil sur châssis - NSX400...630	LV432603T	Schneider Electric
WULP2	211	3	1	Câbles RJ45/RJ45 mâle L = 0,3 m, 10	TRV00803	Schneider Electric
XFD	211	2	1	Bloc connecteur auxiliaire femelle - 6 points - 10A/500V - ULP	LVMZ1102	Schneider Electric
XMD	211	2	1	Bloc connecteur auxiliaire mâle - 6 points - 10A/500V - ULP	LVMZ1103	Schneider Electric

Les informations techniques contenues dans ce document sont la propriété exclusive de Schneider-Electric et ne peuvent être utilisées ou divulguées à des tiers quels qu'ils soient sans son accord écrit. Seuls nous engagent pour execution les plans et schémas remis après enregistrement de la commande. Les appareils représentés sur ce schéma sont en position ouvert, désarmés, et toute source auxiliaires coupées

Départ type D3

NSX100N 4P µ5.2E 40A à NSX250N 4P µ5.2E 250A (TGS)

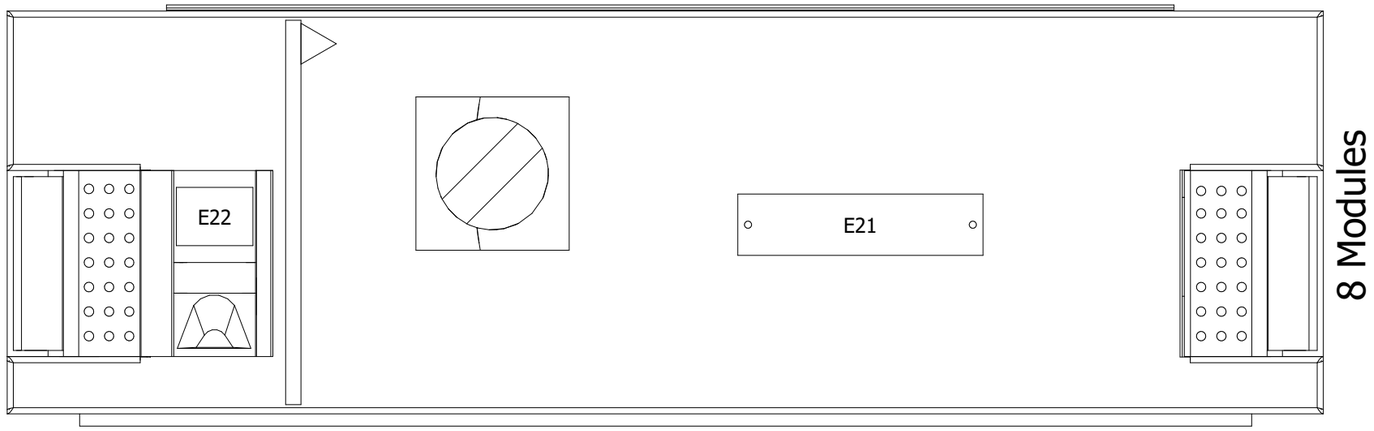

Echelle : 1:3

E22	37.5 x 28.5	(VOIR LISTE DES CONSOMMATEURS)
E21	120 x 30	Présence tension 400VAC DG TGBT1 Ouvert
Item	**Taille**	**Texte**

Légende des étiquettes

Les informations techniques contenues dans ce document sont la propriété exclusive de Schneider-Electric et ne peuvent être utilisées ou divulguées à des tiers quels qu'ils soient sans son accord écrit. Seuls nous engagent pour execution les plans et schémas remis après enregistrement de la commande. Les appareils représentés sur ce schéma sont en position ouvert, désarmés, et toute source auxiliaires coupées

Nom du client
SFEE
Description de projet
CHU BREST CAVALE BLANCHE

S.E.T.B.T Schneider Electric

Description de page
D. Type D3 | NSX 4P | TGS
Face avant

Numéro de client

REVISIONS : C D E F G H

==TGBT 1
=ST +D3
Projet CU931001
PROJET LOT PLAN

Page 220

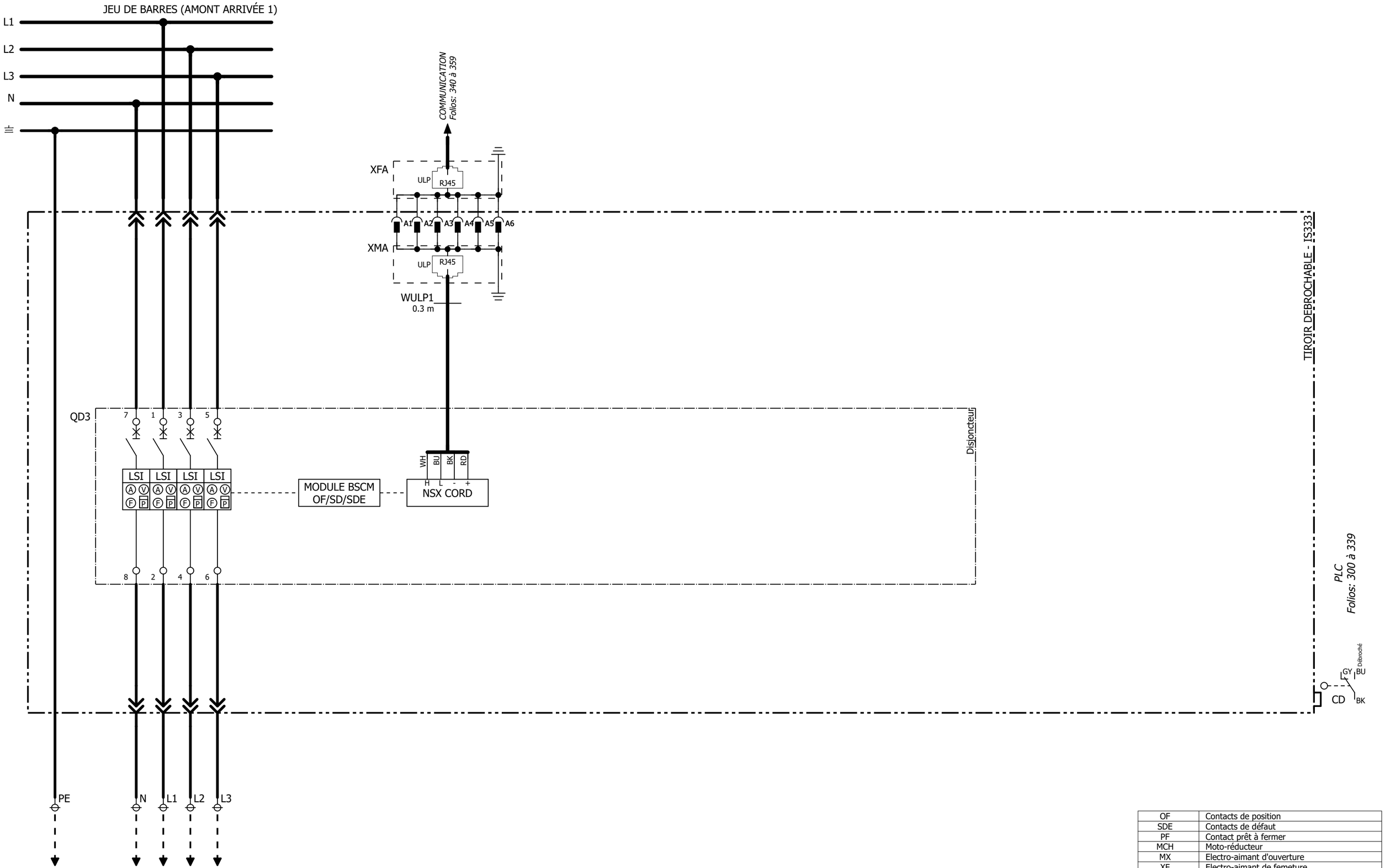

D. Type D3 | NSX 4P | TGS

OF	Contacts de position
SDE	Contacts de défaut
PF	Contact prêt à fermer
MCH	Moto-réducteur
MX	Electro-aimant d'ouverture
XF	Electro-aimant de femeture
CE	Contacts de position 'Embroché'
CT	Contacts de position 'Test'
CD	Contacts de position 'Débroché'

Les informations techniques contenues dans ce document sont la propriété exclusive de Schneider-Electric et ne peuvent être utilisées ou divulguées à des tiers quels qu'ils soient sans son accord écrit. Seuls nous engagent pour execution les plans et schémas remis après enregistrement de la commande. Les appareils représentés sur ce schéma sont en position ouvert, désarmés, et toute source auxiliaires coupées

Nom du client
SFEE
Description de projet
CHU BREST CAVALE BLANCHE

S.E.T.B.T Schneider Electric

Description de page
D. Type D3 | NSX 4P | TGS
Puissance & Commande

Numéro de client

REVISIONS : C D E F G H

== TGBT 1
=ST
+D3
Projet CU931001
PROJET LOT PLAN

Désignation de composant	Page	Col.	Quantité	Désignation	Référence	Fournisseur
QD3	221	2	1	Module BSCM - accessoire disjoncteur Compact NSX - 24 V DC	LV434205	Schneider Electric
	221	2	1	NSX Cordon - L = 1,3 m - pour NSX100 à 250, NSX400 à 630	LV434201	Schneider Electric
	221	9	1	Micro-switch pour position de tiroir: "embroché / test / débroché"	87466	Schneider Electric
QD3.1	221		1	Disjoncteur Compact NSX100N - 4P - 100A - 50kA - Sans déclencheur	C10N4	Schneider Electric
	221		1	Déclencheur - Micrologic 5.2E - 40A - 4 pôles 4d	C1045E040	Schneider Electric
	221		2	Accessoires d'isolement 1 cache-borne court pour disjoncteur ou socle, 3P - NSX100...250	LV429515	Schneider Electric
	221		1	Commande rotative prolongées télescopique pour appareil sur châssis - NSX100...250	LV429343T	Schneider Electric
QD3.2	221		1	Disjoncteur Compact NSX100N - 4P - 100A - 50kA - Sans déclencheur	C10N4	Schneider Electric
	221		1	Déclencheur - Micrologic 5.2E - 100A - 4 pôles 4d	C1045E100	Schneider Electric
	221		2	Accessoires d'isolement 1 cache-borne court pour disjoncteur ou socle, 3P - NSX100...250	LV429515	Schneider Electric
	221		1	Commande rotative prolongées télescopique pour appareil sur châssis - NSX100...250	LV429343T	Schneider Electric
QD3.3	221		1	Disjoncteur Compact NSX160N - 4P - 160A - 50kA - Sans déclencheur	C16N4	Schneider Electric
	221		1	Déclencheur - Micrologic 5.2E - 40A - 4 pôles 4d	C1045E040	Schneider Electric
	221		2	Accessoires d'isolement 1 cache-borne court pour disjoncteur ou socle, 3P - NSX100...250	LV429515	Schneider Electric
	221		1	Commande rotative prolongées télescopique pour appareil sur châssis - NSX100...250	LV429343T	Schneider Electric
QD3.4	221		1	Disjoncteur Compact NSX160N - 4P - 160A - 50kA - Sans déclencheur	C16N4	Schneider Electric
	221		1	Déclencheur - Micrologic 5.2E - 100A - 4 pôles 4d	C1045E100	Schneider Electric
	221		2	Accessoires d'isolement 1 cache-borne court pour disjoncteur ou socle, 3P - NSX100...250	LV429515	Schneider Electric
	221		1	Commande rotative prolongées télescopique pour appareil sur châssis - NSX100...250	LV429343T	Schneider Electric
QD3.5	221		1	Disjoncteur Compact NSX160N - 4P - 160A - 50kA - Sans déclencheur	C16N4	Schneider Electric
	221		1	Déclencheur - Micrologic 5.2E - 160A - 4 pôles 4d	C1645E160	Schneider Electric
	221		2	Accessoires d'isolement 1 cache-borne court pour disjoncteur ou socle, 3P - NSX100...250	LV429515	Schneider Electric
	221		1	Commande rotative prolongées télescopique pour appareil sur châssis - NSX100...250	LV429343T	Schneider Electric
QD3.6	221		1	Disjoncteur Compact NSX250N - 4P - 250A - 50kA - Sans déclencheur	C25N4	Schneider Electric
	221		1	Déclencheur - Micrologic 5.2E - 40A - 4 pôles 4d	C1045E040	Schneider Electric
	221		2	Accessoires d'isolement 1 cache-borne court pour disjoncteur ou socle, 3P - NSX100...250	LV429515	Schneider Electric
	221		1	Commande rotative prolongées télescopique pour appareil sur châssis - NSX100...250	LV429343T	Schneider Electric
QD3.7	221		1	Disjoncteur Compact NSX250N - 4P - 250A - 50kA - Sans déclencheur	C25N4	Schneider Electric
	221		1	Déclencheur - Micrologic 5.2E - 100A - 4 pôles 4d	C1045E100	Schneider Electric
	221		2	Accessoires d'isolement 1 cache-borne court pour disjoncteur ou socle, 3P - NSX100...250	LV429515	Schneider Electric
	221		1	Commande rotative prolongées télescopique pour appareil sur châssis - NSX100...250	LV429343T	Schneider Electric
QD3.8	221		1	Disjoncteur Compact NSX250N - 4P - 250A - 50kA - Sans déclencheur	C25N4	Schneider Electric
	221		1	Déclencheur - Micrologic 5.2E - 160A - 4 pôles 4d	C1645E160	Schneider Electric
	221		2	Accessoires d'isolement 1 cache-borne court pour disjoncteur ou socle, 3P - NSX100...250	LV429515	Schneider Electric
	221		1	Commande rotative prolongées télescopique pour appareil sur châssis - NSX100...250	LV429343T	Schneider Electric
QD3.9	221		1	Disjoncteur Compact NSX250N - 4P - 250A - 50kA - Sans déclencheur	C25N4	Schneider Electric
	221		1	Déclencheur - Micrologic 5.2E - 250A - 4 pôles 4d	C2545E250	Schneider Electric
	221		2	Accessoires d'isolement 1 cache-borne court pour disjoncteur ou socle, 4P - NSX100...250	LV429516	Schneider Electric
	221		1	Commande rotative prolongées télescopique pour appareil sur châssis - NSX100...250	LV429343T	Schneider Electric
WULP1	221	3	1	Câbles RJ45/RJ45 mâle L = 0,3 m, 10	TRV00803	Schneider Electric
XFA	221	2	1	Bloc connecteur auxiliaire femelle - 6 points - 10A/500V - ULP	LVMZ1102	Schneider Electric
XMA	221	2	1	Bloc connecteur auxiliaire mâle - 6 points - 10A/500V - ULP	LVMZ1103	Schneider Electric

Les informations techniques contenues dans ce document sont la propriété exclusive de Schneider-Electric et ne peuvent être utilisées ou divulguées à des tiers quels qu'ils soient sans son accord écrit. Seuls nous engagent pour execution les plans et schémas remis après enregistrement de la commande. Les appareils représentés sur ce schéma sont en position ouvert, désarmés, et toute source auxiliaires coupées

Départ type D4

NSX100N 4P µ5.2E 40A à NSX250N 4P µ5.2E 250A

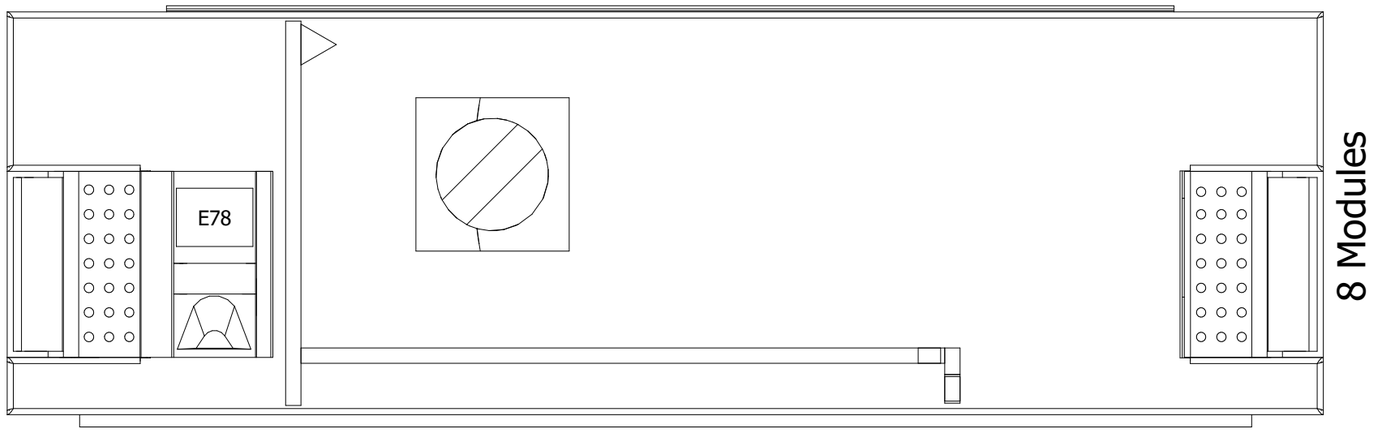

Echelle : 1:3

NSX400N 4P µ5.3E 400A à NSX630N 4P µ5.3E 630A

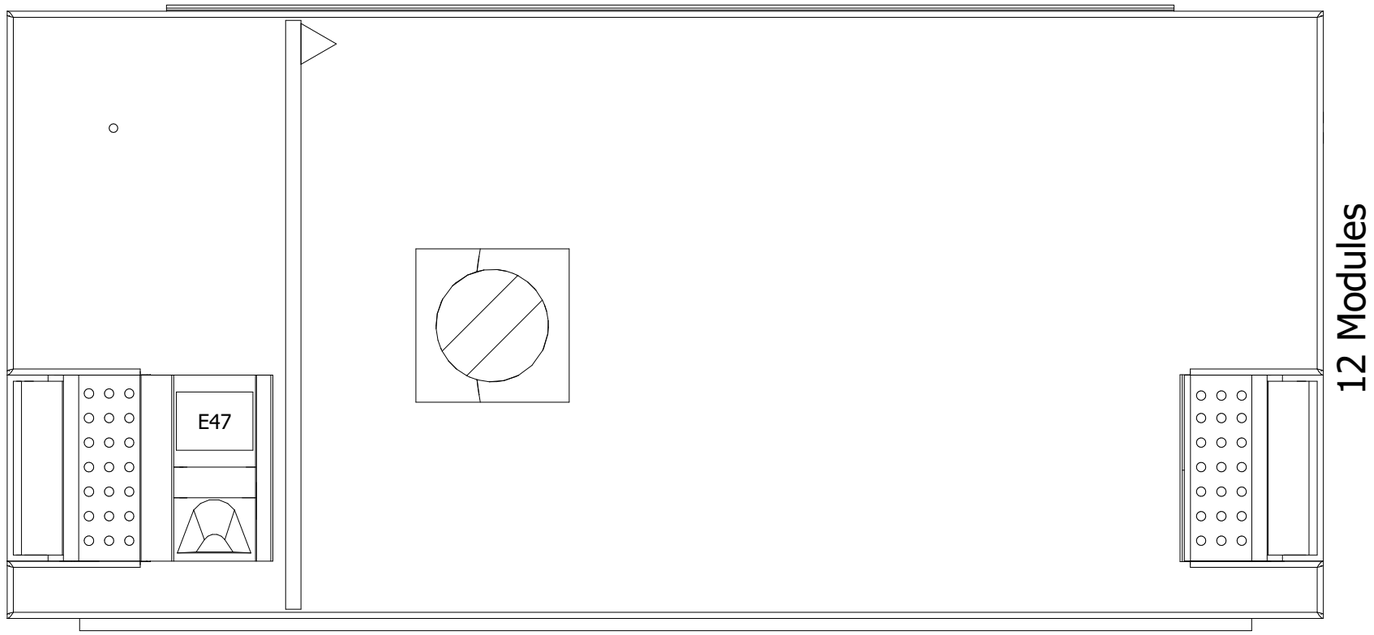

Echelle : 1:3

E47	37.5 x 28.5	(VOIR LISTE DES CONSOMMATEURS)
Item	**Taille**	**Texte**
Légende des étiquettes		
E78	37.5 x 28.5	(VOIR LISTE DES CONSOMMATEURS)
Item	**Taille**	**Texte**
Légende des étiquettes		

Les informations techniques contenues dans ce document sont la propriété exclusive de Schneider-Electric et ne peuvent être utilisées ou divulguées à des tiers quels qu'ils soient sans son accord écrit. Seuls nous engageant pour execution les plans et schémas remis après enregistrement de la commande. Les appareils représentés sur ce schéma sont en position ouvert, désarmés, et toute source auxiliaires coupées

Nom du client
SFEE
Description de projet
CHU BREST CAVALE BLANCHE

S.E.T.B.T
Schneider Electric

Description de page
D. Type D4 | NSX 4P | MX
Face avant

Numéro de client

REVISIONS : C D E F G H

== TGBT 1
=ST +D4
Projet CU931001
PROJET LOT PLAN

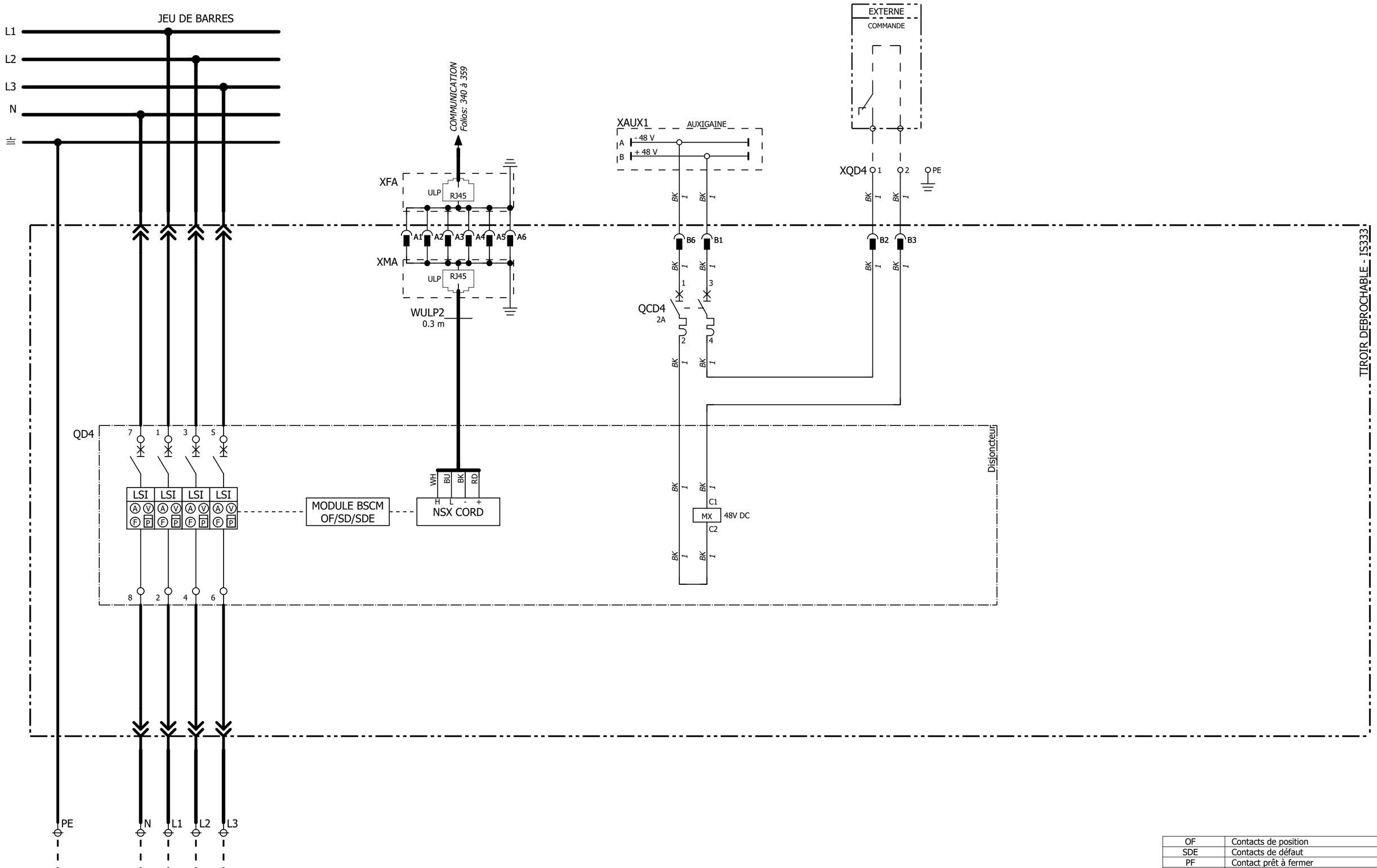

D. Type D4 | NSX 4P | MX

OF	Contacts de position
SDE	Contacts de défaut
PF	Contact prêt à fermer
MCH	Moto-réducteur
MX	Electro-aimant d'ouverture
XF	Electro-aimant de femeture
CE	Contacts de position 'Embroché'
CT	Contacts de position 'Test'
CD	Contacts de position 'Débroché'

Les informations techniques contenues dans ce document sont la propriété exclusive de Schneider-Electric et ne peuvent être utilisées ou divulguées à des tiers quels qu'ils soient sans son accord écrit. Seuls nous engagent pour execution les plans et schémas remis après enregistrement de la commande. Les appareils représentés sur ce schéma sont en position ouvert, désarmés, et toute source auxiliaires coupées

Nom du client
SFEE
Description de projet
CHU BREST CAVALE BLANCHE

S.E.T.B.T
Schneider Electric

Description de page
D. Type D4 | NSX 4P | MX
Borniers

Numéro de client

REVISIONS :
G
H

== TGBT 1
=ST
+D4
Projet
CU931001
PROJET LOT PLAN

Page
232

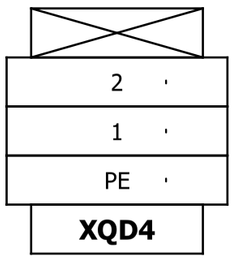

Page	Destinations internes	Désignation de connexion	Section	Couleur
/231.6	BFF-B 3		1 mm²	BK
/231.6	BFF-B 2		1 mm²	BK
/231.6	QD4.5			

Couleur	Section	Désignation de connexion	Destinations externes	Texte de fonction
			EXTERNE	Déclenchement Externe
			EXTERNE	Déclenchement Externe
				Terre

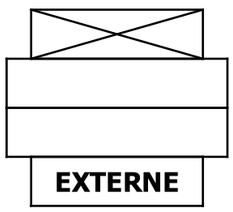

Page	Destinations internes	Désignation de connexion	Section	Couleur
/231.6	XQD4 2:2			
/231.6	XQD4 1:2			

Couleur	Section	Désignation de connexion	Destinations externes	Texte de fonction
			QD4.2	
			QD4.2	

Les informations techniques contenues dans ce document sont la propriété exclusive de Schneider-Electric et ne peuvent être utilisées ou divulguées à des tiers quels qu'ils soient sans son accord écrit. Seuls nous engagent pour execution les plans et schémas remis après enregistrement de la commande. Les appareils représentés sur ce schéma sont en position ouvert, désarmés, et toute source auxiliaires coupées

Désignation de composant	Page	Col.	Quantité	Désignation	Référence	Fournisseur
XAUX1	231	4	1	Collecteur de polarités Auxigaine 250V - 4 x 32A	87187	Schneider Electric
BFF-B	231	4	1	Bloc connecteur auxiliaire femelle - 6 points - 10A/500V	87452	Schneider Electric
	231	4	1	Bloc connecteur auxiliaire mâle - 6 points - 10A/500V	87453	Schneider Electric
QCD4	231	4	1	Disjoncteur C60H-DC, 2P, 2A, C	A9N61522	Schneider Electric
QD4	231	2	1	Module BSCM - accessoire disjoncteur Compact NSX - 24 V DC	LV434205	Schneider Electric
	231	2	1	NSX Cordon - L = 1,3 m - pour NSX100 à 250, NSX400 à 630	LV434201	Schneider Electric
	231	4	1	MX 48V CC Déclencheur voltmétrique à émission de courant, NSX100-630	LV429392	Schneider Electric
QD4.1	231		1	Disjoncteur Compact NSX100N - 4P - 100A - 50kA - Sans déclencheur	C10N4	Schneider Electric
	231		1	Déclencheur - Micrologic 5.2E - 40A - 4 pôles 4d	C1045E040	Schneider Electric
	231		2	Accessoires d'isolement 1 cache-borne court pour disjoncteur ou socle, 3P - NSX100...250	LV429515	Schneider Electric
	231		1	Commande rotative prolongées télescopique pour appareil sur châssis - NSX100...250	LV429343T	Schneider Electric
QD4.2	231		1	Disjoncteur Compact NSX100N - 4P - 100A - 50kA - Sans déclencheur	C10N4	Schneider Electric
	231		1	Déclencheur - Micrologic 5.2E - 100A - 4 pôles 4d	C1045E100	Schneider Electric
	231		2	Accessoires d'isolement 1 cache-borne court pour disjoncteur ou socle, 3P - NSX100...250	LV429515	Schneider Electric
	231		1	Commande rotative prolongées télescopique pour appareil sur châssis - NSX100...250	LV429343T	Schneider Electric
QD4.3	231		1	Disjoncteur Compact NSX160N - 4P - 160A - 50kA - Sans déclencheur	C16N4	Schneider Electric
	231		1	Déclencheur - Micrologic 5.2E - 40A - 4 pôles 4d	C1045E040	Schneider Electric
	231		2	Accessoires d'isolement 1 cache-borne court pour disjoncteur ou socle, 3P - NSX100...250	LV429515	Schneider Electric
	231		1	Commande rotative prolongées télescopique pour appareil sur châssis - NSX100...250	LV429343T	Schneider Electric
QD4.4	231		1	Disjoncteur Compact NSX160N - 4P - 160A - 50kA - Sans déclencheur	C16N4	Schneider Electric
	231		1	Déclencheur - Micrologic 5.2E - 100A - 4 pôles 4d	C1045E100	Schneider Electric
	231		2	Accessoires d'isolement 1 cache-borne court pour disjoncteur ou socle, 3P - NSX100...250	LV429515	Schneider Electric
	231		1	Commande rotative prolongées télescopique pour appareil sur châssis - NSX100...250	LV429343T	Schneider Electric
QD4.5	231		1	Disjoncteur Compact NSX160N - 4P - 160A - 50kA - Sans déclencheur	C16N4	Schneider Electric
	231		1	Déclencheur - Micrologic 5.2E - 160A - 4 pôles 4d	C1645E160	Schneider Electric
	231		2	Accessoires d'isolement 1 cache-borne court pour disjoncteur ou socle, 3P - NSX100...250	LV429515	Schneider Electric
	231		1	Commande rotative prolongées télescopique pour appareil sur châssis - NSX100...250	LV429343T	Schneider Electric
QD4.6	231		1	Disjoncteur Compact NSX250N - 4P - 250A - 50kA - Sans déclencheur	C25N4	Schneider Electric
	231		1	Déclencheur - Micrologic 5.2E - 40A - 4 pôles 4d	C1045E040	Schneider Electric
	231		2	Accessoires d'isolement 1 cache-borne court pour disjoncteur ou socle, 3P - NSX100...250	LV429515	Schneider Electric
	231		1	Commande rotative prolongées télescopique pour appareil sur châssis - NSX100...250	LV429343T	Schneider Electric
QD4.7	231		1	Disjoncteur Compact NSX250N - 4P - 250A - 50kA - Sans déclencheur	C25N4	Schneider Electric
	231		1	Déclencheur - Micrologic 5.2E - 100A - 4 pôles 4d	C1045E100	Schneider Electric
	231		2	Accessoires d'isolement 1 cache-borne court pour disjoncteur ou socle, 3P - NSX100...250	LV429515	Schneider Electric
	231		1	Commande rotative prolongées télescopique pour appareil sur châssis - NSX100...250	LV429343T	Schneider Electric
QD4.8	231		1	Disjoncteur Compact NSX250N - 4P - 250A - 50kA - Sans déclencheur	C25N4	Schneider Electric
	231		1	Déclencheur - Micrologic 5.2E - 160A - 4 pôles 4d	C1645E160	Schneider Electric
	231		2	Accessoires d'isolement 1 cache-borne court pour disjoncteur ou socle, 3P - NSX100...250	LV429515	Schneider Electric
	231		1	Commande rotative prolongées télescopique pour appareil sur châssis - NSX100...250	LV429343T	Schneider Electric
QD4.9	231		1	Disjoncteur Compact NSX250N - 4P - 250A - 50kA - Sans déclencheur	C25N4	Schneider Electric
	231		1	Déclencheur - Micrologic 5.2E - 250A - 4 pôles 4d	C2545E250	Schneider Electric
	231		2	Accessoires d'isolement 1 cache-borne court pour disjoncteur ou socle, 4P - NSX100...250	LV429516	Schneider Electric
	231		1	Commande rotative prolongées télescopique pour appareil sur châssis - NSX100...250	LV429343T	Schneider Electric
QD4.10	231		1	Disjoncteur Compact NSX400N - 4P - 400A - 50kA - Sans déclencheur	C40N4	Schneider Electric
	231		1	Déclencheur - Micrologic 5.3E - 400A - 4 pôles 4d	C4045E400	Schneider Electric
	231		2	Accessoires d'isolement 1 cache-borne court, 45 mm, 4P - NSX400...630	LV432592	Schneider Electric
	231		1	Commande rotative prolongées télescopique pour appareil sur châssis - NSX400...630	LV432603T	Schneider Electric
QD4.11	231		1	Disjoncteur Compact NSX630N - 4P - 630A - 50kA - Sans déclencheur	C63N4	Schneider Electric
	231		1	Déclencheur - Micrologic 5.3E - 400A - 4 pôles 4d	C4045E400	Schneider Electric
	231		2	Accessoires d'isolement 1 cache-borne court, 45 mm, 4P - NSX400...630	LV432592	Schneider Electric
	231		1	Commande rotative prolongées télescopique pour appareil sur châssis - NSX400...630	LV432603T	Schneider Electric
QD4.12	231		1	Disjoncteur Compact NSX630N - 4P - 630A - 50kA - Sans déclencheur	C63N4	Schneider Electric
	231		1	Déclencheur - Micrologic 5.3E - 630A - 4 pôles 4d	C6345E630	Schneider Electric
	231		2	Accessoires d'isolement 1 cache-borne court, 45 mm, 4P - NSX400...630	LV432592	Schneider Electric
	231		1	Commande rotative prolongées télescopique pour appareil sur châssis - NSX400...630	LV432603T	Schneider Electric
WULP2	231	3	1	Câbles RJ45/RJ45 mâle L = 0,3 m, 10	TRV00803	Schneider Electric
XFA	231	2	1	Bloc connecteur auxiliaire femelle - 6 points - 10A/500V - ULP	LVMZ1102	Schneider Electric
XMA	231	2	1	Bloc connecteur auxiliaire mâle - 6 points - 10A/500V - ULP	LVMZ1103	Schneider Electric
XQD4	231	3	2	Butée CLIPFIX 35 grise	3022218	Phoenix Contact
	231	3	1	Porte-repère pour barrettes de raccordement KLM	1004306	Phoenix Contact
	231	3	1	Flasque d'extrémité D-QTCU 2,5	3206597	Phoenix Contact
	231	6	2	Blocs de jonction simple - QTCU 2,5	3206539	Phoenix Contact
	231	6	1	Borne PE (V/J) UT 4-PE	3044128	Phoenix Contact

Les informations techniques contenues dans ce document sont la propriété exclusive de Schneider-Electric et ne peuvent être utilisées ou divulguées à des tiers quels qu'ils soient sans son accord écrit. Seuls nous engagent pour execution les plans et schémas remis après enregistrement de la commande. Les appareils représentés sur ce schéma sont en position ouvert, désarmés, et toute source auxiliaires coupées

Départ type D5
NS630b N 4P µ5.0E 630A

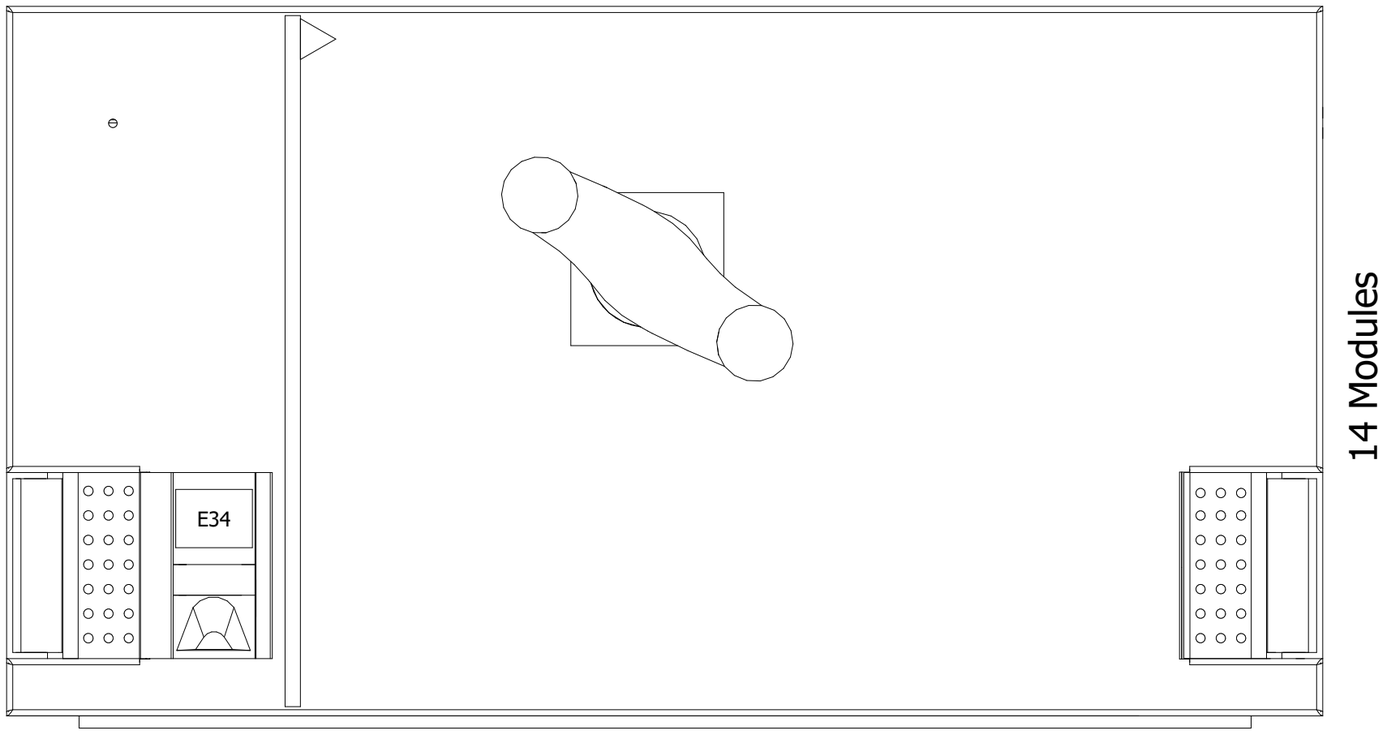

Echelle : 1:3

E34	37.5 x 28.5	(VOIR LISTE DES CONSOMMATEURS)
Item	**Taille**	**Texte**

Légende des étiquettes

Les informations techniques contenues dans ce document sont la propriété exclusive de Schneider-Electric et ne peuvent être utilisées ou divulguées à des tiers quels qu'ils soient sans son accord écrit. Seuls nous engageant pour execution les plans et schémas remis après enregistrement de la commande. Les appareils représentés sur ce schéma sont en position ouvert, désarmés, et toute source auxiliaires coupées

Nom du client
SFEE
Description de projet
CHU BREST CAVALE BLANCHE

S.E.T.B.T Schneider Electric

Description de page
D. Type D5 | NS 4P
Face avant

Numéro de client

REVISIONS : C D E F G H

== TGBT 1
=ST +D5
Projet CU931001
PROJET LOT PLAN

Page 240

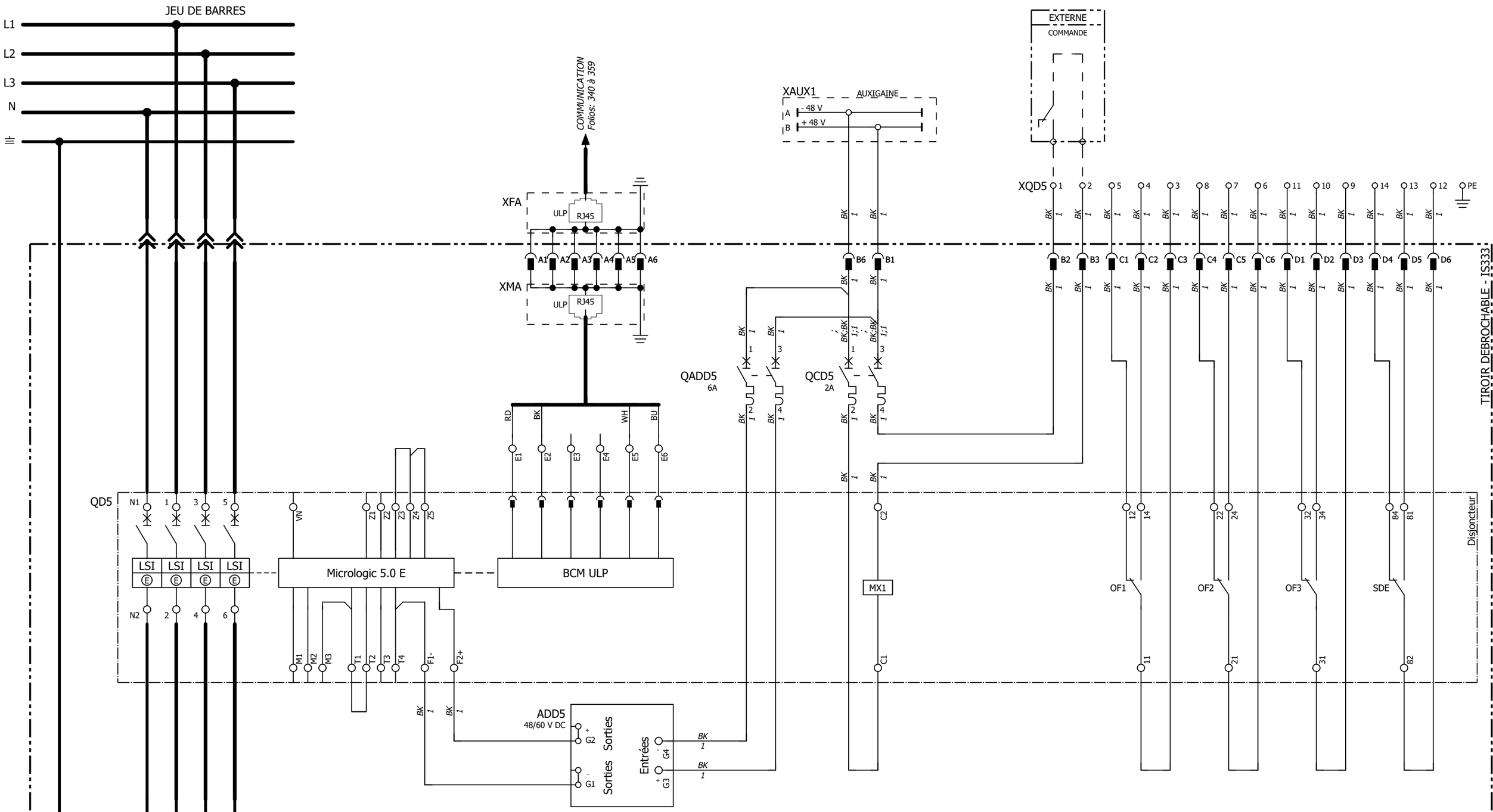

OF1→OF24	Contacts de position
SDE1 , SDE2	Contacts de défaut
CH	Contact de signalisation ressorts chargés
PF	Contact prêt à fermer
MCH	Moto-réducteur
MX1	Electro-aimant d'ouverture
XF	Electro-aimant de femeture
CE1 → CE3	Contacts de position 'Embroché'
CT1 → CT3	Contacts de position 'Test'
CD1 → CD3	Contacts de position 'Débroché'

D. Type D5 | NS 4P

Les informations techniques contenues dans ce document sont la propriété exclusive de Schneider-Electric et ne peuvent être utilisées ou divulguées à des tiers quels qu'ils soient sans son accord écrit. Seuls nous engagent pour execution les plans et schémas remis après enregistrement de la commande. Les appareils représentés sur ce schéma sont en position ouvert, désarmés, et toute source auxiliaires coupées

Nom du client
SFEE
Description de projet
CHU BREST CAVALE BLANCHE

S.E.T.B.T
Schneider Electric

Description de page
D. Type D5 | NS 4P
Borniers

4P

Page	Destinations internes	Désignation de connexion	Section	Couleur		Couleur	Section	Désignation de connexion	Destinations externes	Texte de fonction
/241.9	BFF-D 4		1 mm²	BK	14					Défaut Disjoncteur NF
/241.9	BFF-D 5		1 mm²	BK	13					Défaut Disjoncteur NO
/241.9	BFF-D 6		1 mm²	BK	12					Défaut Disjoncteur Commun
/241.8	BFF-D 1		1 mm²	BK	11					Position Disjoncteur NF
/241.8	BFF-D 2		1 mm²	BK	10					Position Disjoncteur NO
/241.8	BFF-D 3		1 mm²	BK	9					Position Disjoncteur Commun
/241.7	BFF-C 4		1 mm²	BK	8					Position Disjoncteur NF
/241.8	BFF-C 5		1 mm²	BK	7					Position Disjoncteur NO
/241.8	BFF-C 6		1 mm²	BK	6					Position Disjoncteur Commun
/241.7	BFF-C 1		1 mm²	BK	5					Position Disjoncteur NF
/241.7	BFF-C 2		1 mm²	BK	4					Position Disjoncteur NO
/241.7	BFF-C 3		1 mm²	BK	3					Position Disjoncteur Commun
/241.7	BFF-B 3		1 mm²	BK	2				EXTERNE	Déclenchement Externe
/241.6	BFF-B 2		1 mm²	BK	1				EXTERNE	Déclenchement Externe
/241.9	XFA				PE					Terre

XQD5

Page	Destinations internes	Désignation de connexion	Section	Couleur		Couleur	Section	Désignation de connexion	Destinations externes	Texte de fonction
/241.7	XQD5 2:2								XAUX1	
/241.6	XQD5 1:2								XAUX1	

EXTERNE

Numéro de client

REVISIONS :
G
H

== TGBT 1
=ST
+D5
Projet
CU931001
PROJET LOT PLAN

Page
242

Les informations techniques contenues dans ce document sont la propriété exclusive de Schneider-Electric et ne peuvent être utilisées ou divulguées à des tiers quels qu'ils soient sans son accord écrit. Seuls nous engagent pour execution les plans et schémas remis après enregistrement de la commande. Les appareils représentés sur ce schéma sont en position ouvert, désarmés, et toute source auxiliaires coupées

Désignation de composant	Page	Col.	Quantité	Désignation	Référence	Fournisseur
XAUX1	241	5	1	Collecteur de polarités Auxigaine 250V - 4 x 32A	87187	Schneider Electric
ADD5	241	3	1	Module d'alimentation externe AD, Sortie 24 V CC-1 A, Entrée 48-60 V CC	LV454441	Schneider Electric
BFF-B	241	5	1	Bloc connecteur auxiliaire femelle - 6 points - 10A/500V	87452	Schneider Electric
	241	5	1	Bloc connecteur auxiliaire mâle - 6 points - 10A/500V	87453	Schneider Electric
BFF-C	241	7	1	Bloc connecteur auxiliaire femelle - 6 points - 10A/500V	87452	Schneider Electric
	241	7	1	Bloc connecteur auxiliaire mâle - 6 points - 10A/500V	87453	Schneider Electric
BFF-D	241	8	1	Bloc connecteur auxiliaire femelle - 6 points - 10A/500V	87452	Schneider Electric
	241	8	1	Bloc connecteur auxiliaire mâle - 6 points - 10A/500V	87453	Schneider Electric
QADD5	241	4	1	Disjoncteur C60H-DC, 2P, 6A, C	A9N61526	Schneider Electric
QCD5	241	5	1	Disjoncteur C60H-DC, 2P, 2A, C	A9N61522	Schneider Electric
QD5	241	0	1	Disjoncteur Compact NS630bN, 4P, 630A, 50kA, Fixe, Commande manuelle, Sans déclencheur	33224	Schneider Electric
	241	0	1	Appareil à commandes prolongée, poignée noire	33878	Schneider Electric
	241	0	1	Raccordement Prise horizontale, disjoncteur fixe, Amont, 630-1600 A, 4P	33616	Schneider Electric
	241	0	1	Raccordement Prise horizontale fixe disjoncteur, Aval, 630-1600 A, 4P	33617	Schneider Electric
	241	1	1	Unité de contrôle Micrologic, Micrologic 5.0E, Mesure énergie, Protection sélective	33537	Schneider Electric
	241	3	1	COM Modbus + ULP, appareil débrochable, commande électrique, NS630b..1600	33848	Schneider Electric
	241	5	1	MX, Ouverture, 48/60 VDC, 48 VAC	33811	Schneider Electric
	241	7;8	3	OF, ON/OFF : contact de signalisation, pour Compact NS	33801	Schneider Electric
	241	9	1	SDE : contact de signalisation défaut électrique, pour Compact NS	33011	Schneider Electric
XFA	241	3	1	Bloc connecteur auxiliaire femelle - 6 points - 10A/500V - ULP	LVMZ1102	Schneider Electric
XMA	241	3	1	Bloc connecteur auxiliaire mâle - 6 points - 10A/500V - ULP	LVMZ1103	Schneider Electric
XQD5	241	3	1	Flasque d'extrémité D-UT 2,5/10	3047028	Phoenix Contact
	241	3	2	Butée CLIPFIX 35 grise	3022218	Phoenix Contact
	241	3	1	Porte-repère pour barrettes de raccordement KLM	1004306	Phoenix Contact
	241	6...9	14	Blocs de jonction simple - QTCU 2,5	3206539	Phoenix Contact
	241	9	1	Borne PE (V/J) UT 4-PE	3044128	Phoenix Contact

Les informations techniques contenues dans ce document sont la propriété exclusive de Schneider-Electric et ne peuvent être utilisées ou divulguées à des tiers quels qu'ils soient sans son accord écrit. Seuls nous engagent pour execution les plans et schémas remis après enregistrement de la commande. Les appareils représentés sur ce schéma sont en position ouvert, désarmés, et toute source auxiliaires coupées

Automate

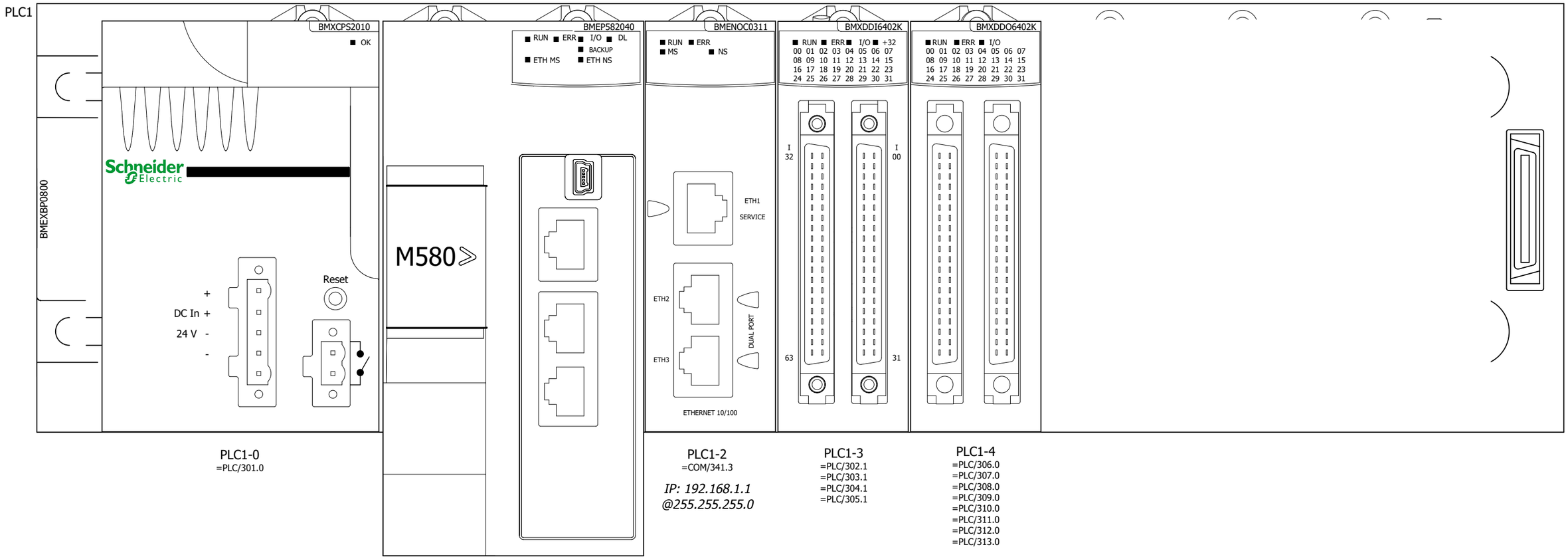

Les informations techniques contenues dans ce document sont la propriété exclusive de Schneider-Electric et ne peuvent être utilisées ou divulguées à des tiers quels qu'ils soient sans son accord écrit. Seuls nous engagent pour execution les plans et schémas remis après enregistrement de la commande. Les appareils représentés sur ce schéma sont en position ouvert, désarmés, et toute source auxiliaires coupées

Nom du client SFEE Description de projet CHU BREST CAVALE BLANCHE	S.E.T.B.T Schneider Electric	Description de page Automate Configuration	Numéro de client REVISIONS : G H	== TGBT 1 =PLC Projet CU931001 PROJET LOT PLAN
				Page 300

COLONNE : 1

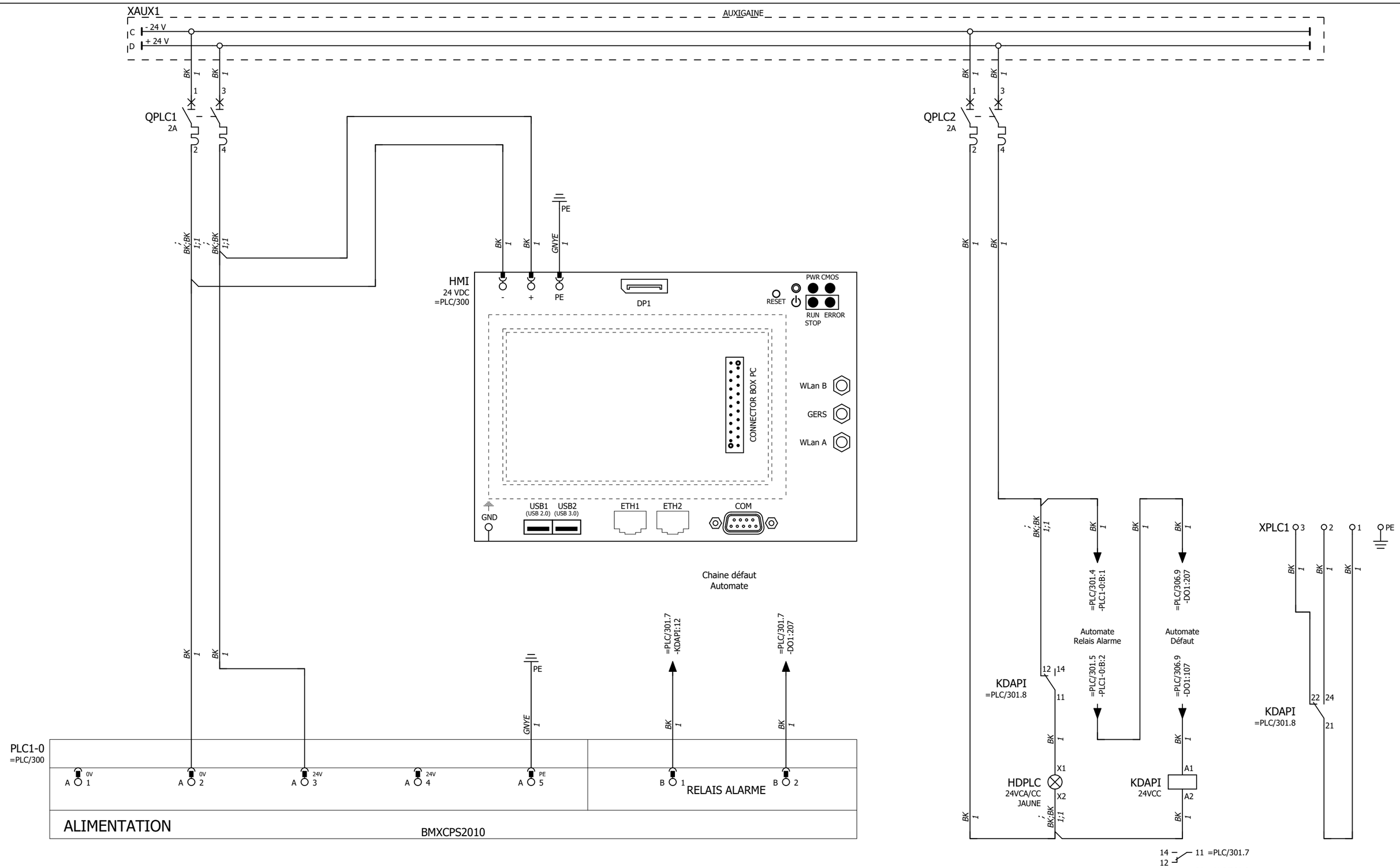

Les informations techniques contenues dans ce document sont la propriété exclusive de Schneider-Electric et ne peuvent être utilisées ou divulguées à des tiers quels qu'ils soient sans son accord écrit. Seuls nous engagent pour execution les plans et schémas remis après enregistrement de la commande. Les appareils représentés sur ce schéma sont en position ouvert, désarmés, et toute source auxiliaires coupées

Nom du client SFEE Description de projet CHU BREST CAVALE BLANCHE	S.E.T.B.T Schneider Electric	Description de page Automate Alimentation | PLC & HMI	Numéro de client REVISIONS : G H == TGBT 1 =PLC Projet CU931001 PROJET LOT PLAN Page 301

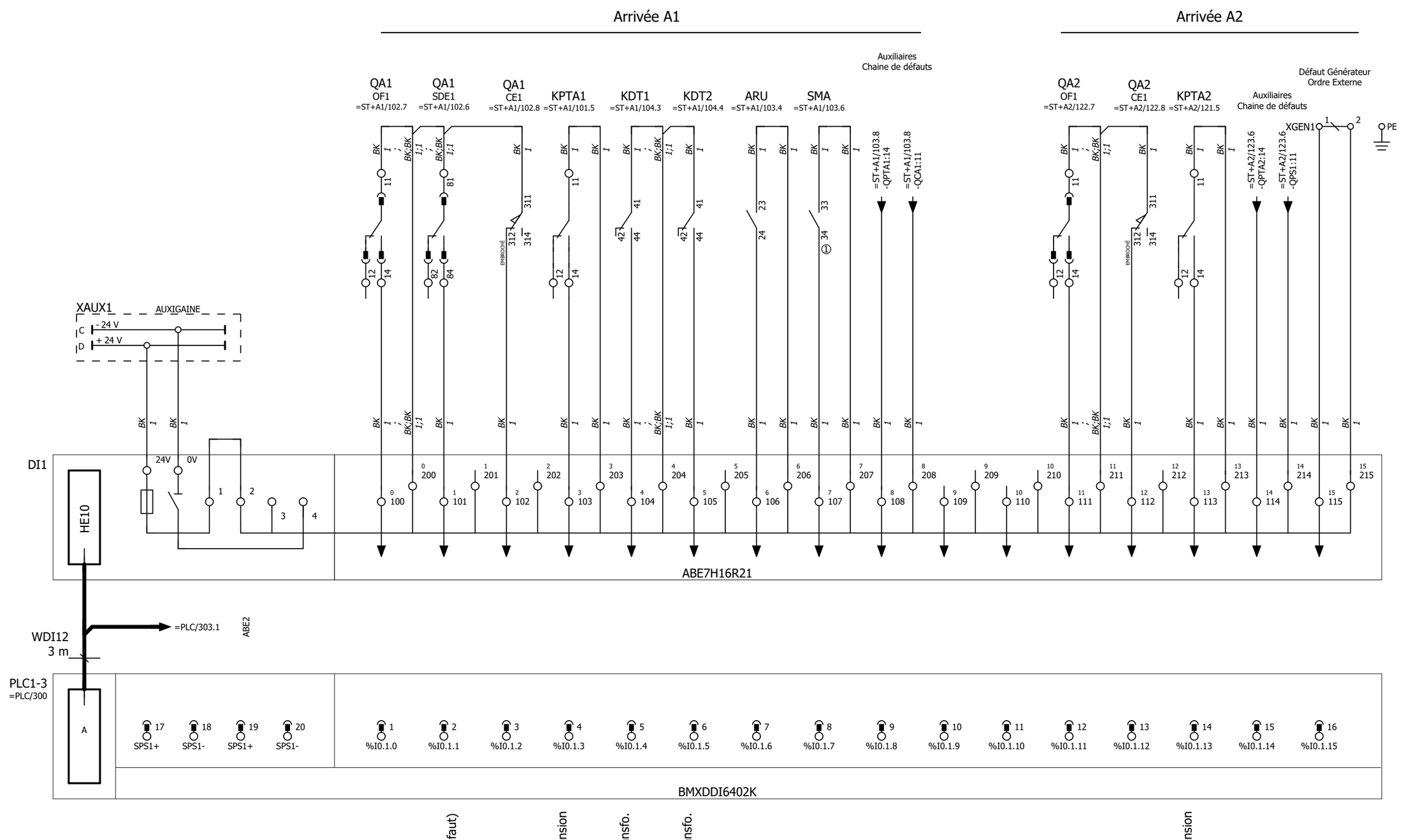

COLONNE : 1

Les informations techniques contenues dans ce document sont la propriété exclusive de Schneider-Electric et ne peuvent être utilisées ou divulguées à des tiers quels qu'ils soient sans son accord écrit. Seuls nous engagent pour execution les plans et schémas remis après enregistrement de la commande. Les appareils représentés sur ce schéma sont en position ouvert, désarmés, et toute source auxiliaires coupées

Nom du client SFEE Description de projet CHU BREST CAVALE BLANCHE	S.E.T.B.T Schneider Electric	Description de page Automate Carte ETOR PLC1-3 Connecteur A (1/2)	Numéro de client REVISIONS : G H	== TGBT 1 =PLC Projet CU931001 PROJET LOT PLAN	Page 302

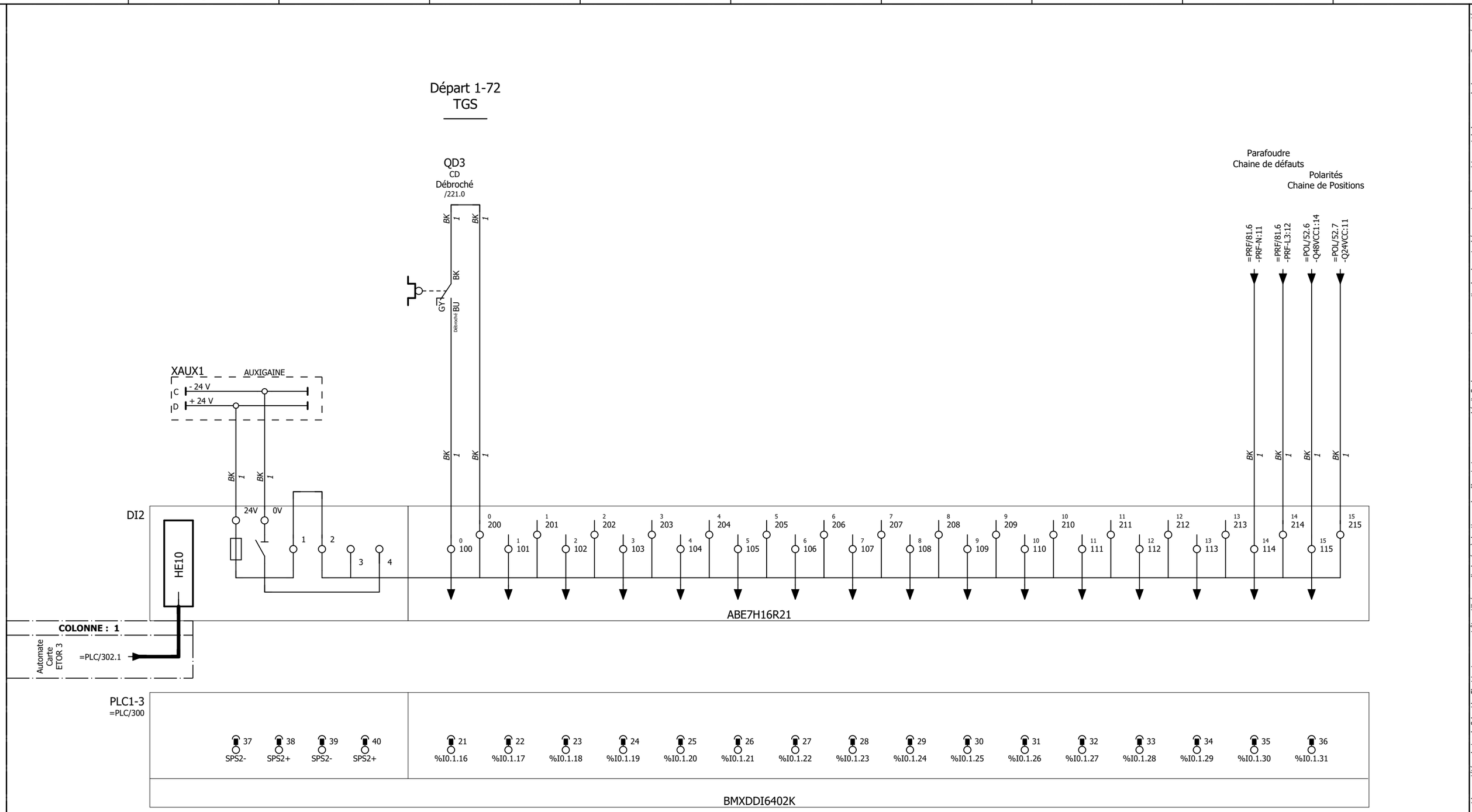

COLONNE : 1

Les informations techniques contenues dans ce document sont la propriété exclusive de Schneider-Electric et ne peuvent être utilisées ou divulguées à des tiers quels qu'ils soient sans son accord écrit. Seuls nous engagent pour execution les plans et schémas remis après enregistrement de la commande. Les appareils représentés sur ce schéma sont en position ouvert, désarmés, et toute source auxiliaires coupées

Nom du client SFEE Description de projet CHU BREST CAVALE BLANCHE	S.E.T.B.T Schneider Electric	Description de page Automate Carte ETOR PLC1-3 Connecteur A (2/2)	Numéro de client REVISIONS : G H	== TGBT 1 =PLC Projet CU931001 PROJET LOT PLAN	Page 303

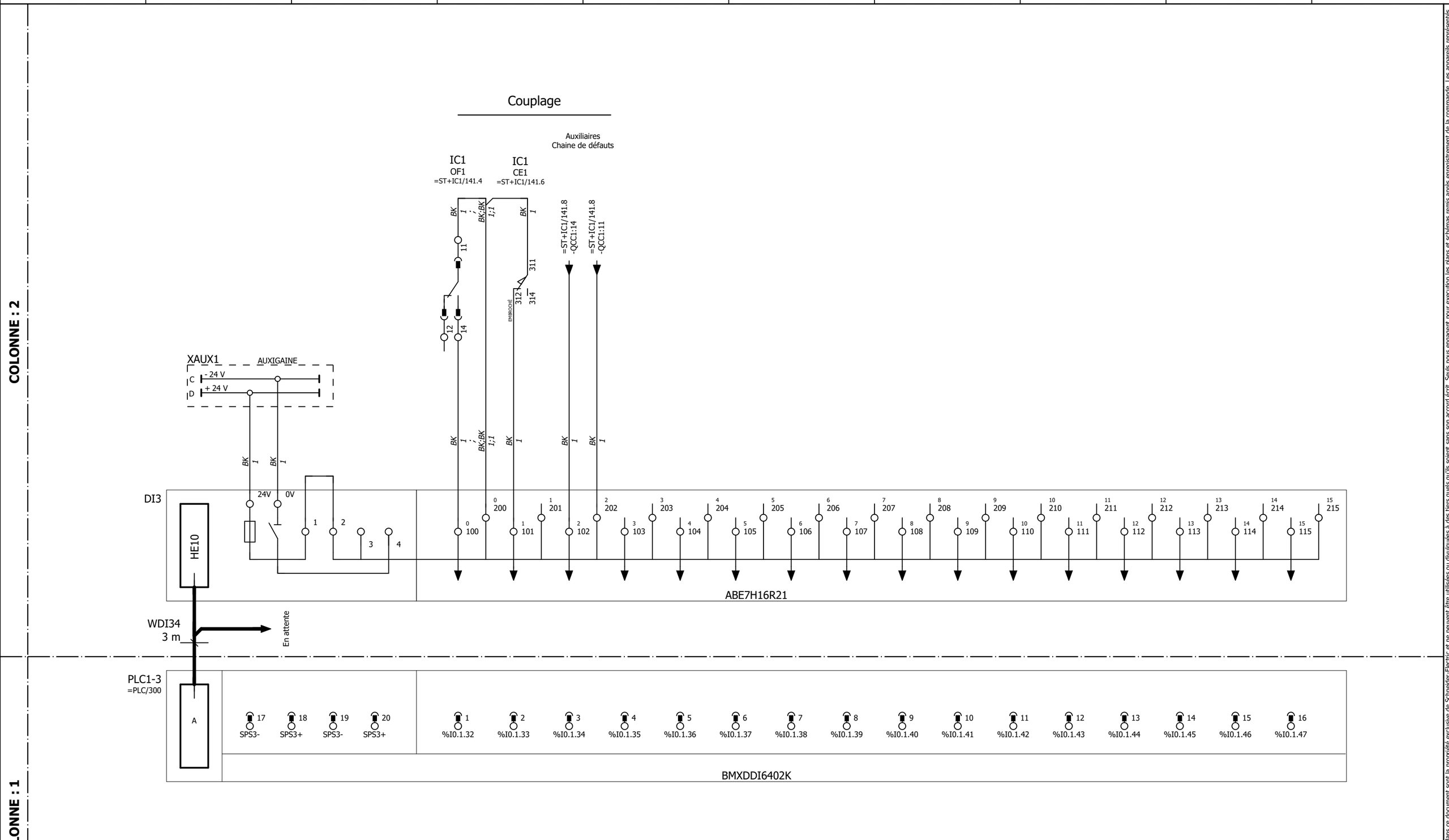

Les informations techniques contenues dans ce document sont la propriété exclusive de Schneider-Electric et ne peuvent être utilisées ou divulguées à des tiers quels qu'ils soient sans son accord écrit. Seuls nous engagent pour execution les plans et schémas remis après enregistrement de la commande. Les appareils représentés sur ce schéma sont en position ouvert, désarmés, et toute source auxiliaires coupées

Nom du client SFEE Description de projet CHU BREST CAVALE BLANCHE	S.E.T.B.T Schneider Electric	Description de page Automate Carte ETOR PLC1-3 Connecteur B (1/2)	Numéro de client REVISIONS : G H	== TGBT 1 =PLC Projet CU931001 PROJET LOT PLAN	Page 304

COLONNE : 1

PLC1-3
=PLC/300

Borne	Repère	Fonction
37	SPS4-	Alimentation
38	SPS4+	Alimentation
39	SPS4-	Alimentation
40	SPS4+	Alimentation
21	%I0.1.48	Réserve
22	%I0.1.49	Réserve
23	%I0.1.50	Réserve
24	%I0.1.51	Réserve
25	%I0.1.52	Réserve
26	%I0.1.53	Réserve
27	%I0.1.54	Réserve
28	%I0.1.55	Réserve
29	%I0.1.56	Réserve
30	%I0.1.57	Réserve
31	%I0.1.58	Réserve
32	%I0.1.59	Réserve
33	%I0.1.60	Réserve
34	%I0.1.61	Réserve
35	%I0.1.62	Réserve
36	%I0.1.63	Réserve

Entrée

BMXDDI6402K

Les informations techniques contenues dans ce document sont la propriété exclusive de Schneider-Electric et ne peuvent être utilisées ou divulguées à des tiers quels qu'ils soient sans son accord écrit. Seuls nous engagent pour execution les plans et schémas remis après enregistrement de la commande. Les appareils représentés sur ce schéma sont en position ouvert, désarmés, et toute source auxiliaires coupées

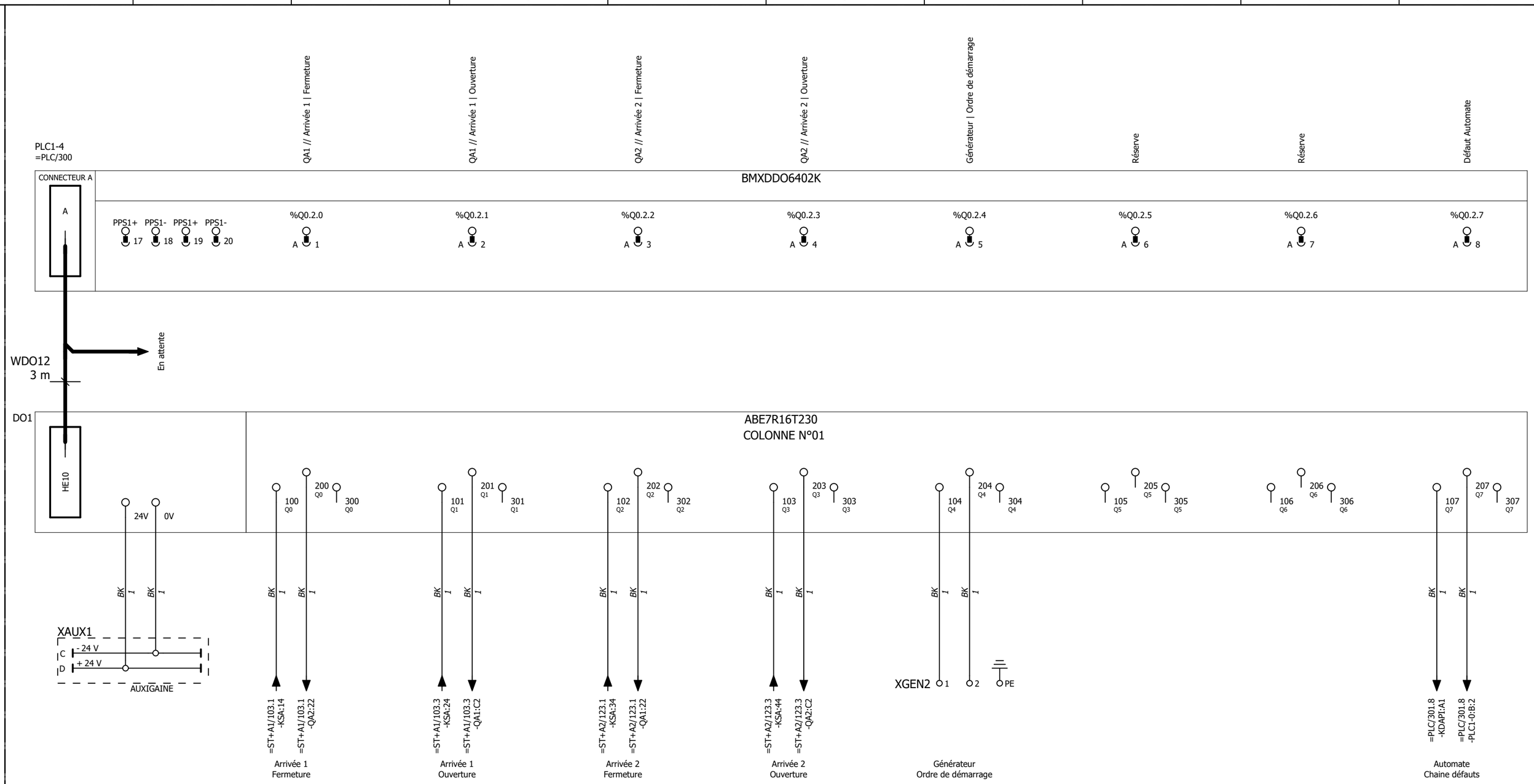

Les informations techniques contenues dans ce document sont la propriété exclusive de Schneider-Electric et ne peuvent être utilisées ou divulguées à des tiers quels qu'ils soient sans son accord écrit. Seuls nous engagent pour execution les plans et schémas remis après enregistrement de la commande. Les appareils représentés sur ce schéma sont en position ouvert, désarmés, et toute source auxiliaires coupées

Nom du client SFEE Description de projet CHU BREST CAVALE BLANCHE	S.E.T.B.T Schneider Electric	Description de page Automate Carte STOR PLC1-4 - Connecteur A (1/4)	Numéro de client REVISIONS : G H	== TGBT 1 =PLC Projet CU931001 PROJET LOT PLAN	Page 306

COLONNE : 1

PLC1-4
=PLC/300

Réserve	Réserve	Réserve	Réserve	Réserve	Réserve	Réserve	Réserve
CONNECTEUR A				BMXDDO6402K			
%Q0.2.8	%Q0.2.9	%Q0.2.10	%Q0.2.11	%Q0.2.12	%Q0.2.13	%Q0.2.14	%Q0.2.15
A 9	A 10	A 11	A 12	A 13	A 14	A 15	A 16

Les informations techniques contenues dans ce document sont la propriété exclusive de Schneider-Electric et ne peuvent être utilisées ou divulguées à des tiers quels qu'ils soient sans son accord écrit. Seuls nous engageant pour execution les plans et schémas remis après enregistrement de la commande. Les appareils représentés sur ce schéma sont en position ouvert, désarmés, et toute source auxiliaires coupées

COLONNE : 1

PLC1-4
=PLC/300

Réserve	Réserve	Réserve	Réserve	Réserve	Réserve	Réserve	Réserve
CONNECTEUR A				BMXDDO6402K			
%Q0.2.16	%Q0.2.17	%Q0.2.18	%Q0.2.19	%Q0.2.20	%Q0.2.21	%Q0.2.22	%Q0.2.23
A 21	A 22	A 23	A 24	A 25	A 26	A 27	A 28

Les informations techniques contenues dans ce document sont la propriété exclusive de Schneider-Electric et ne peuvent être utilisées ou divulguées à des tiers quels qu'ils soient sans son accord écrit. Seuls nous engageant pour execution les plans et schémas remis après enregistrement de la commande. Les appareils représentés sur ce schéma sont en position ouvert, désarmés, et toute source auxiliaires coupées

0	1	2	3	4	5	6	7	8	9

COLONNE : 1

PLC1-4
=PLC/300

Réserve	Réserve	Réserve	Réserve	Réserve	Réserve	Réserve	Réserve

CONNECTEUR A — BMXDDO6402K

%Q0.2.24	%Q0.2.25	%Q0.2.26	%Q0.2.27	%Q0.2.28	%Q0.2.29	%Q0.2.30	%Q0.2.31
A 29	A 30	A 31	A 32	A 33	A 34	A 35	A 36

Les informations techniques contenues dans ce document sont la propriété exclusive de Schneider-Electric et ne peuvent être utilisées ou divulguées à des tiers quels qu'ils soient sans son accord écrit. Seuls nous engageant pour execution les plans et schémas remis après enregistrement de la commande. Les appareils représentés sur ce schéma sont en position ouvert, désarmés, et toute source auxiliaires coupées

COLONNE : 1

PLC1-4
=PLC/300

		Réserve	Réserve	Réserve	Réserve	Réserve	Réserve	Réserve	Réserve
CONNECTEUR B	BMXDDO6402K								
B	PPS3+ 57, PPS3- 58, PPS3+ 59, PPS4- 60	%Q0.2.32 B 41	%Q0.2.33 B 42	%Q0.2.34 B 43	%Q0.2.35 B 44	%Q0.2.36 B 45	%Q0.2.37 B 46	%Q0.2.38 B 47	%Q0.2.39 B 48

Les informations techniques contenues dans ce document sont la propriété exclusive de Schneider-Electric et ne peuvent être utilisées ou divulguées à des tiers quels qu'ils soient sans son accord écrit. Seuls nous engagent pour execution les plans et schémas remis après enregistrement de la commande. Les appareils représentés sur ce schéma sont en position ouvert, désarmés, et toute source auxiliaires coupées

COLONNE : 1

PLC1-4
=PLC/300

Réserve	Réserve	Réserve	Réserve	Réserve	Réserve	Réserve	Réserve

CONNECTEUR B — BMXDDO6402K

%Q0.2.40	%Q0.2.41	%Q0.2.42	%Q0.2.43	%Q0.2.44	%Q0.2.45	%Q0.2.46	%Q0.2.47
B 49	B 50	B 51	B 52	B 53	B 54	B 55	B 56

Les informations techniques contenues dans ce document sont la propriété exclusive de Schneider-Electric et ne peuvent être utilisées ou divulguées à des tiers quels qu'ils soient sans son accord écrit. Seuls nous engagent pour execution les plans et schémas remis après enregistrement de la commande. Les appareils représentés sur ce schéma sont en position ouvert, désarmés, et toute source auxiliaires coupées

COLONNE : 1

PLC1-4
=PLC/300

Réserve	Réserve	Réserve	Réserve	Réserve	Réserve	Réserve	Réserve
CONNECTEUR B	BMXDDO6402K							
PPS4+ 77 PPS4- 78 PPS4+ 79 PPS4- 80	%Q0.2.48 B 61	%Q0.2.51 B 62	%Q0.2.52 B 63	%Q0.2.54 B 64	%Q0.2.56 B 65	%Q0.2.58 B 66	%Q0.2.60 B 67	%Q0.2.63 B 68

Les informations techniques contenues dans ce document sont la propriété exclusive de Schneider-Electric et ne peuvent être utilisées ou divulguées à des tiers quels qu'ils soient sans son accord écrit. Seuls nous engageant pour execution les plans et schémas remis après enregistrement de la commande. Les appareils représentés sur ce schéma sont en position ouvert, désarmés, et toute source auxiliaires coupées

COLONNE : 1

PLC1-4
=PLC/300

	Réserve	Réserve	Réserve	Réserve	Réserve	Réserve	Réserve	Réserve
CONNECTEUR B	BMXDDO6402K							
PPS4+ 77, PPS4- 78, PPS4+ 79, PPS4- 80	%Q0.2.49 B 61	%Q0.2.50 B 62	%Q0.2.53 B 63	%Q0.2.55 B 64	%Q0.2.57 B 65	%Q0.2.59 B 66	%Q0.2.61 B 67	%Q0.2.62 B 68

Les informations techniques contenues dans ce document sont la propriété exclusive de Schneider-Electric et ne peuvent être utilisées ou divulguées à des tiers quels qu'ils soient sans son accord écrit. Seuls nous engagent pour execution les plans et schémas remis après enregistrement de la commande. Les appareils représentés sur ce schéma sont en position ouvert, désarmés, et toute source auxiliaires coupées

Nom du client
SFEE
Description de projet
CHU BREST CAVALE BLANCHE

S.E.T.B.T
Schneider Electric

Description de page
Automate
Borniers

Page	Destinations internes	Désignation de connexion	Section	Couleur		Couleur	Section	Désignation de connexion	Destinations externes	Texte de fonction
/301.9	KDAPI 22		1 mm²	BK	3					Défaut Automate Commun
/301.9	KDAPI 24		1 mm²	BK	2					Défaut Automate NO
/301.9	KDAPI 21		1 mm²	BK	1					Défaut Automate NF
/301.9					PE					Terre
					XPLC1					

Page	Destinations internes	Désignation de connexion	Section	Couleur		Couleur	Section	Désignation de connexion	Destinations externes	Texte de fonction
/306.6	DO1 204		1 mm²	BK	2					Générateur Ordre de démarrage
/306.6	DO1 104		1 mm²	BK	1					Générateur Ordre de démarrage
/306.6	XAUX1				PE					Terre
					XGEN2					

Page	Destinations internes	Désignation de connexion	Section	Couleur		Couleur	Section	Désignation de connexion	Destinations externes	Texte de fonction
/302.9	DI1 215		1 mm²	BK	2					Défaut Générateur Ordre Externe
/302.8	DI1 115		1 mm²	BK	1					Défaut Générateur Ordre Externe
/302.9					PE					Terre
					XGEN1					

Numéro de client
REVISIONS :
G
H
== TGBT 1
=PLC
Projet
CU931001
PROJET LOT PLAN
Page
314

Les informations techniques contenues dans ce document sont la propriété exclusive de Schneider-Electric et ne peuvent être utilisées ou divulguées à des tiers quels qu'ils soient sans son accord écrit. Seuls nous engagent pour execution les plans et schémas remis après enregistrement de la commande. Les appareils représentés sur ce schéma sont en position ouvert, désarmés, et toute source auxiliaires coupées

Désignation de composant	Page	Col.	Quantité	Désignation	Référence	Fournisseur
DI1	302	1	1	Advantys Telefast Embase 16E/S TOR Del	ABE7H16R21	Schneider Electric
DI2	303	1	1	Advantys Telefast Embase 16E/S TOR Del	ABE7H16R21	Schneider Electric
DO1	306	0	1	Advantys Telefast Embase - relais électromagnétiques soudés ABE7 - 16 voies - relais 10 mm - contacts OF	ABE7R16T230	Schneider Electric
HDPLC	301	7	1	Harmony XB5 jaune DEL intégrée 24V CA/CC	ZBVB8	Schneider Electric
	301	7	1	Harmony XB5 Tête de voyant jaune Ø22 cabochon lisse pour DEL intégrée	ZB5AV083	Schneider Electric
	301	7	1	Porte-étiquette 27x8	0827445	Phoenix Contact
	301	7	1			
HMI	300	3	1	Harmony IPC - Display PC 4:3 Wide 15 pouces simple touche pour HMIBM	HMIDM7421	Schneider Electric
	300	3	1	Harmony HMIBMI - Box PC modulaires, 4Gb eMMC 64Gb, 12-24 Vcc (avec adaptateur HMIYPSOMAC1)	HMIBMIEA5DD1101	Schneider Electric
	300	3	1	Harmony HMI - Vijeo designer -Run Time-licence PC standard/ Box PC Schneider sauf HMIBMP/HMBMU	VJDRPCCZLSPMZZ	Schneider Electric
KDAPI	301	8	1	Zelio RXM Relais miniature, 4 CO, Ith=6A, avec indication LED, 24 VCC	RXM4AB2BD	Schneider Electric
	301	8	1	Zelio feuille de 108 légendes clipsables, pour relais Zelio - lot de 10	RXZL420	Schneider Electric
	301	8	1	Zelio pince de retenue métallique, embase de relais miniature RXZ	RXZ400	Schneider Electric
	301	8	1	Zelio embase pour relais miniature - Zelio RXZ, avec contacts distincts - connecteurs	RXZE2S114M	Schneider Electric
PLC1-0	300	0	1	Modicon M340 Alimentation 24Vcc 16.8W	BMXCPS2010	Schneider Electric
PLC1-1	300	1	1	Module de processeur M580 - Niveau 2 - Télécommande	BMEP582040	Schneider Electric
PLC1-2	300	3	1	Modicon M580 Module interface Ethernet Factorycasy	BMENOC0311	Schneider Electric
PLC1-3	300	1	1	Modicon M340 Module 64 entrées TOR - 24Vcc logique positive	BMXDDI6402K	Schneider Electric
PLC1-4	300	0	1	Modicon M340 Module 64 sorties TOR - statiques - 24 VDC 0.1A	BMXDDO6402K	Schneider Electric
QPLC1	301	1	1	Disjoncteur C60H-DC, 2P, 2A, C	A9N61522	Schneider Electric
QPLC2	301	6	1	Disjoncteur C60H-DC, 2P, 2A, C	A9N61522	Schneider Electric
SMA	302	5	1	Harmony XB5 Corps avec 2 contacts NO	ZB5AZ103	Schneider Electric
WDI12	302	1	1	Cordon pour embases Advantys Telefast ABE7 - 1 connecteur 40 contacts / 2 connecteurs type HE10 - 3m	BMXFCC303	Schneider Electric
WDO12	306	0	1	Cordon pour embases Advantys Telefast ABE7 - 1 connecteur 40 contacts / 2 connecteurs type HE10 - 3m	BMXFCC303	Schneider Electric
XAUX1	301...303;306	0;1	4	Collecteur de polarités Auxigaine 250V - 4 x 32A	87187	Schneider Electric
XGEN1	302	3	1	Fiche de sectionnement P-DI	3036783	Phoenix Contact
	302	3	1	Porte-repère pour barrettes de raccordement KLM	1004306	Phoenix Contact
	302	3	1	Butée CLIPFIX 35 grise	3022218	Phoenix Contact
	302	3;9	2	Flasque d'extrémité D-UT 2,5/10	3047028	Phoenix Contact
	302	8;9	2	Borne UT 4-TG Vis	3046142	Phoenix Contact
	302	9	1	Borne PE (V/J) UT 4-PE	3044128	Phoenix Contact
	302	9	1	Flasque d'extrémité D-QTCU 2,5 TWIN	3050510	Phoenix Contact
XGEN2	306	4;6	2	Butée CLIPFIX 35 grise	3022218	Phoenix Contact
	306	4	1	Porte-repère pour barrettes de raccordement KLM	1004306	Phoenix Contact
	306	6	2	Blocs de jonction simple - QTCU 2,5	3206539	Phoenix Contact
	306	6	1	Borne PE (V/J) UT 4-PE	3044128	Phoenix Contact
	306	6	1	Flasque d'extrémité D-QTCU 2,5	3206597	Phoenix Contact
XPLC1	301	4;9	2	Butée CLIPFIX 35 grise	3022218	Phoenix Contact
	301	4	1	Porte-repère pour barrettes de raccordement KLM	1004306	Phoenix Contact
	301	4	1	Flasque d'extrémité D-UT 2,5/10	3047028	Phoenix Contact
	301	9	3	Blocs de jonction simple - QTCU 2,5	3206539	Phoenix Contact
	301	9	1	Borne PE (V/J) UT 4-PE	3044128	Phoenix Contact
	301	9	1	Flasque d'extrémité D-QTCU 2,5	3206597	Phoenix Contact
XPLC2	301	5	2	Butée CLIPFIX 35 grise	3022218	Phoenix Contact
	301	5	1	Porte-repère pour barrettes de raccordement KLM	1004306	Phoenix Contact
	301	5	1	Flasque d'extrémité D-QTCU 2,5	3206597	Phoenix Contact
DI3	304	1	1	Advantys Telefast Embase 16E/S TOR Del	ABE7H16R21	Schneider Electric
WDI34	304	1	1	Cordon pour embases Advantys Telefast ABE7 - 1 connecteur 40 contacts / 2 connecteurs type HE10 - 3m	BMXFCC303	Schneider Electric
XAUX1	304	1	1	Collecteur de polarités Auxigaine 250V - 4 x 32A	87187	Schneider Electric
PLC1	300		1	Modicon M580 Rack 8 positions Ethernet + 8 Bus X	BMEXBP0800	Schneider Electric
QD3	303	3	1	Micro-switch pour position de tiroir: "embroché / test / débroché"	87466	Schneider Electric

Les informations techniques contenues dans ce document sont la propriété exclusive de Schneider-Electric et ne peuvent être utilisées ou divulguées à des tiers quels qu'ils soient sans son accord écrit. Seuls nous engagent pour execution les plans et schémas remis après enregistrement de la commande. Les appareils représentés sur ce schéma sont en position ouvert, désarmés, et toute source auxiliaires coupées

COLONNE : 1

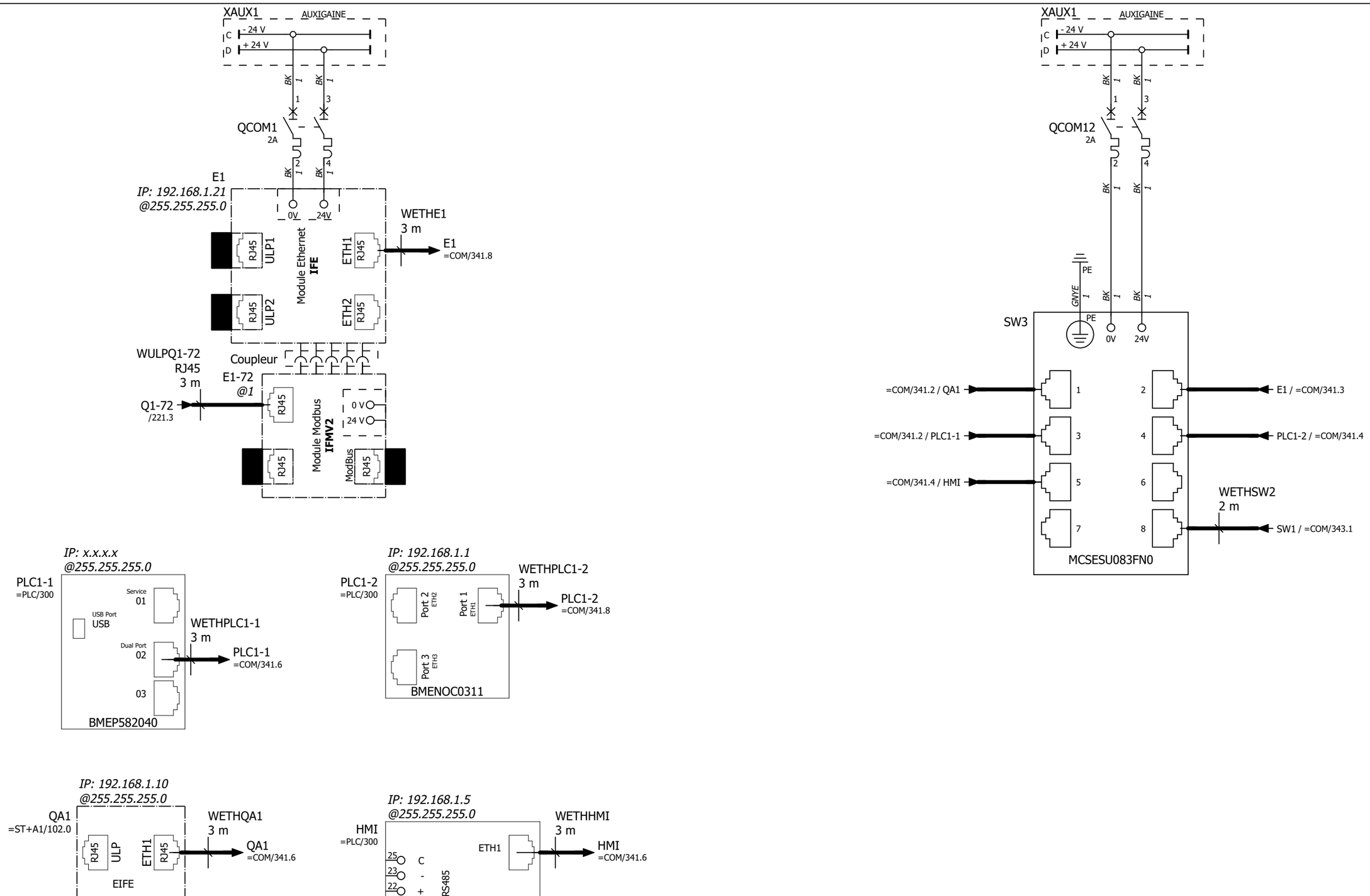

Les informations techniques contenues dans ce document sont la propriété exclusive de Schneider-Electric et ne peuvent être utilisées ou divulguées à des tiers quels qu'ils soient sans son accord écrit. Seuls nous engagent pour execution les plans et schémas remis après enregistrement de la commande. Les appareils représentés sur ce schéma sont en position ouvert, désarmés, et toute source auxiliaires coupées

COLONNE : 2

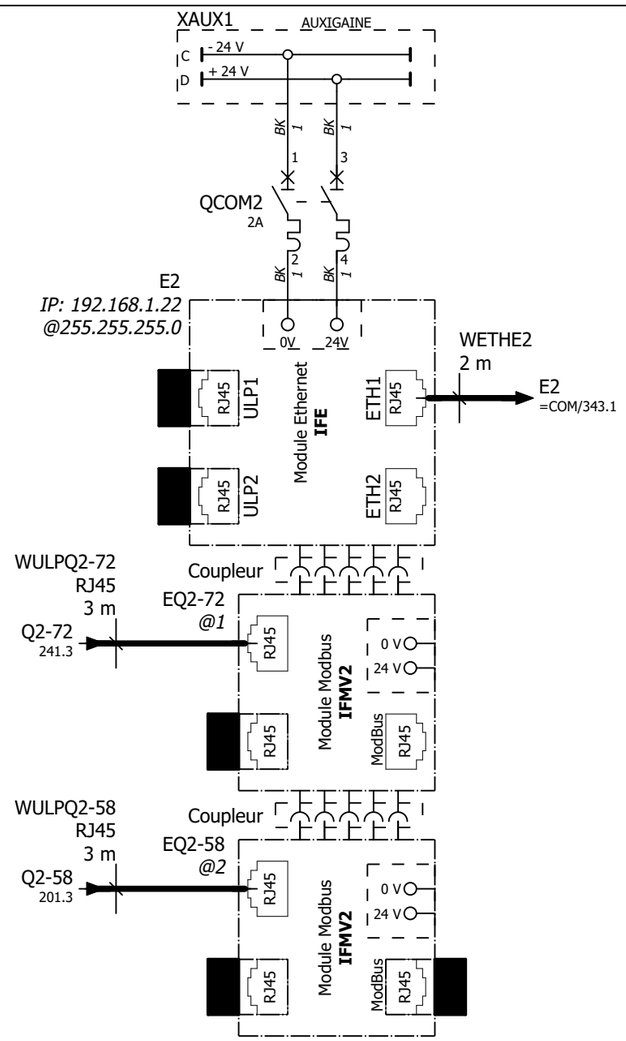

Les informations techniques contenues dans ce document sont la propriété exclusive de Schneider-Electric et ne peuvent être utilisées ou divulguées à des tiers quels qu'ils soient sans son accord écrit. Seuls nous engageant pour execution les plans et schémas remis après enregistrement de la commande. Les appareils représentés sur ce schéma sont en position ouvert, désarmés, et toute source auxiliaires coupées

COLONNE : 3

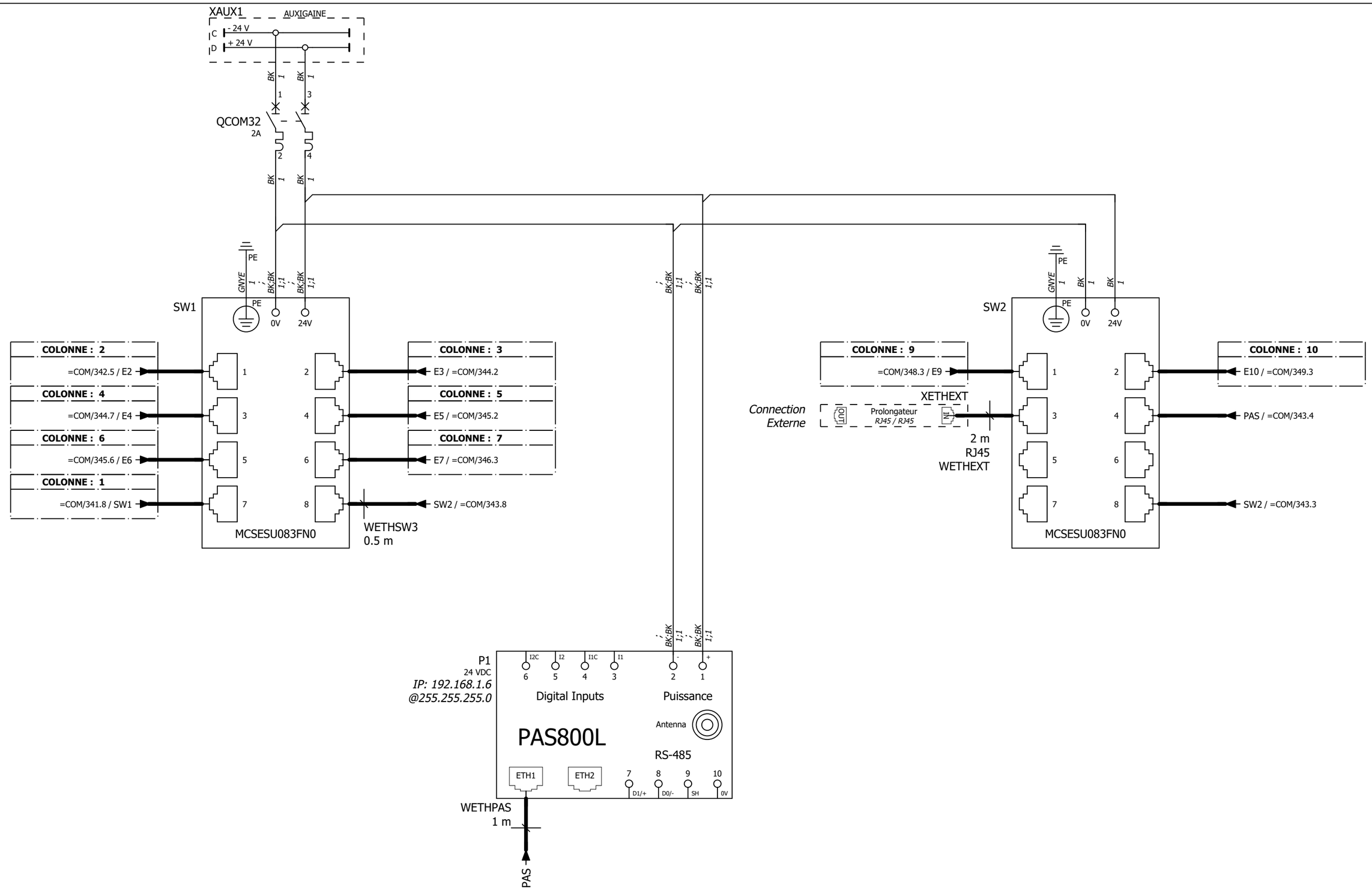

Les informations techniques contenues dans ce document sont la propriété exclusive de Schneider-Electric et ne peuvent être utilisées ou divulguées à des tiers quels qu'ils soient sans son accord écrit. Seuls nous engagent pour execution les plans et schémas remis après enregistrement de la commande. Les appareils représentés sur ce schéma sont en position ouvert, désarmés, et toute source auxiliaires coupées

COLONNE : 3

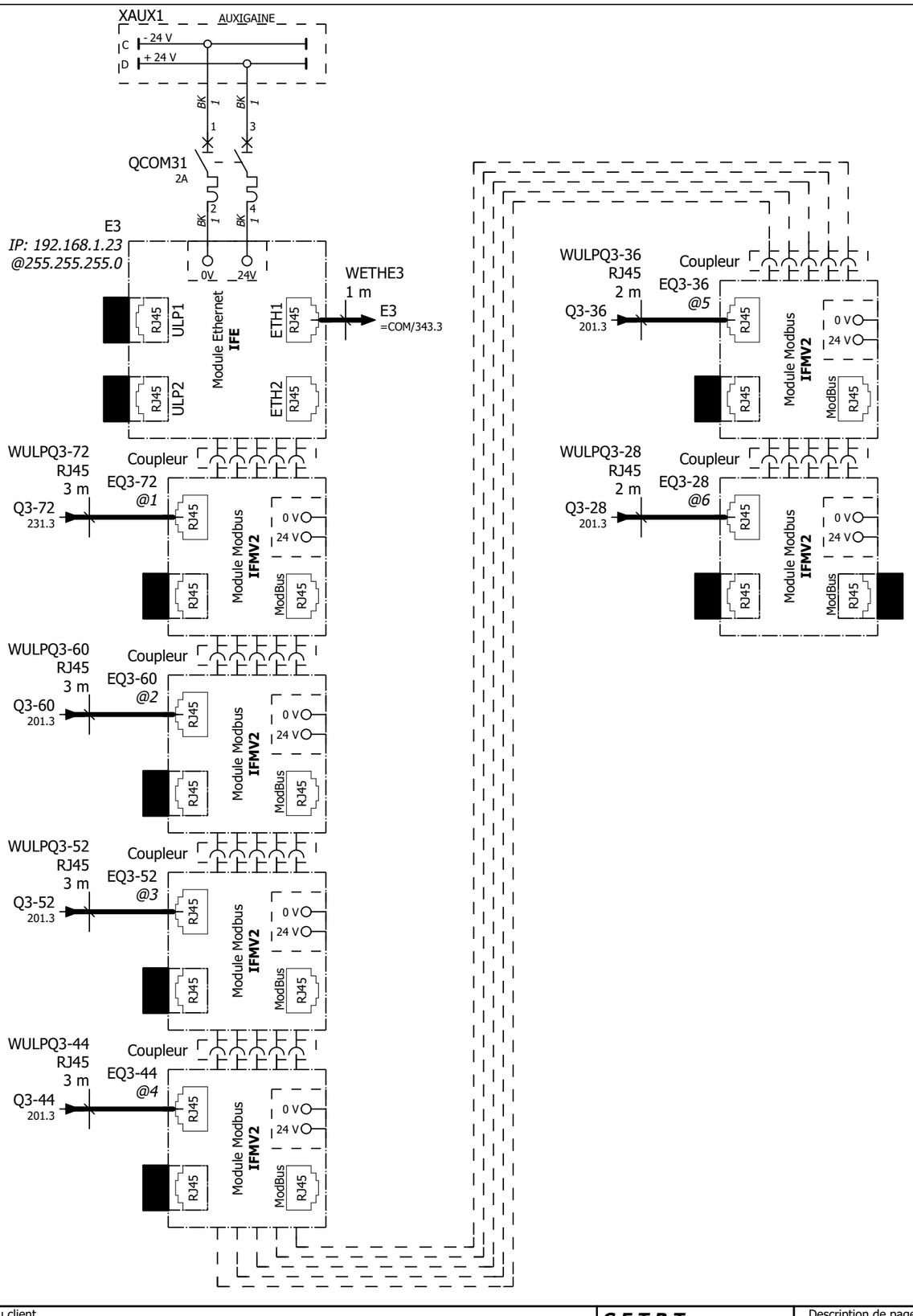

COLONNE : 4

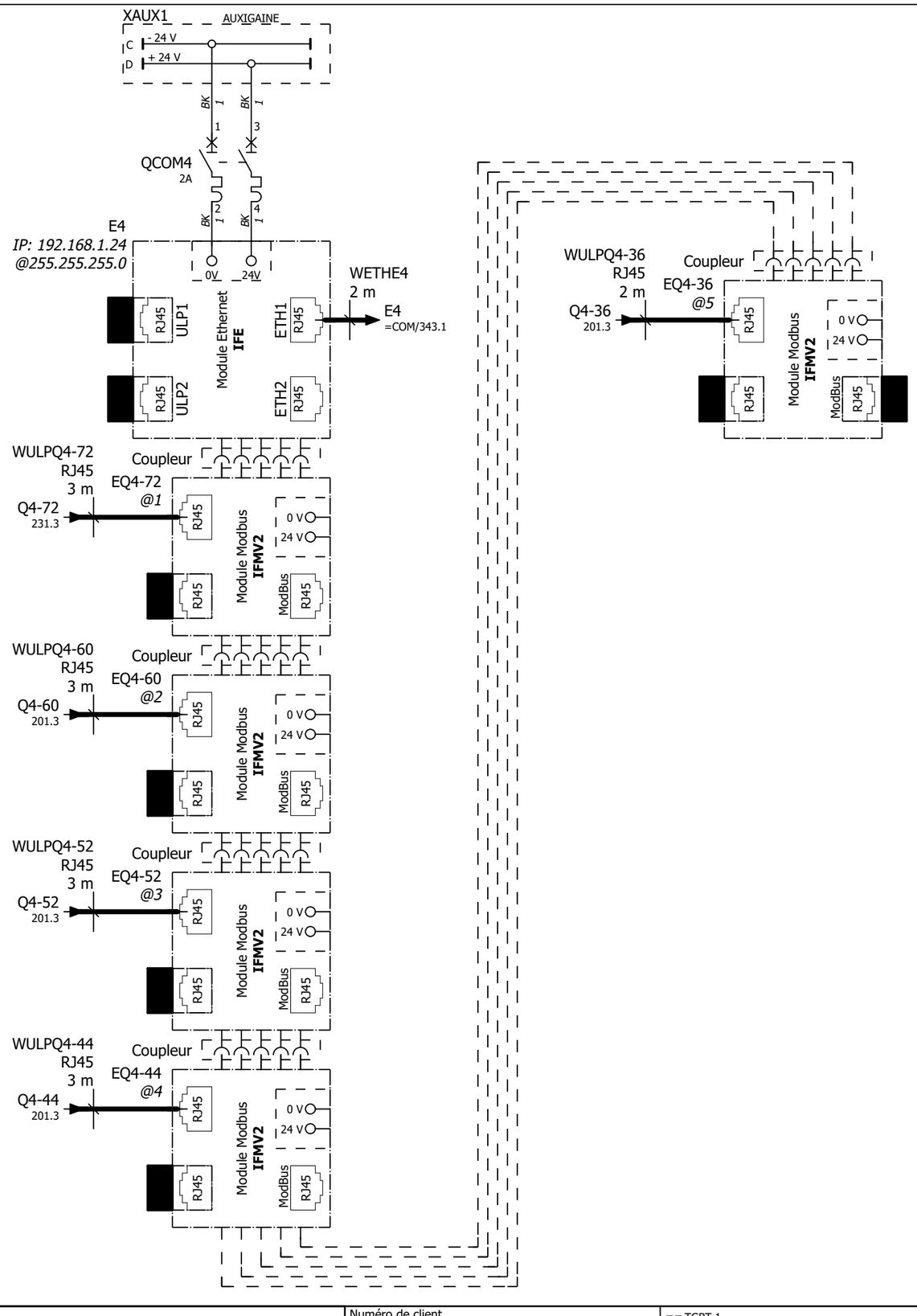

Les informations techniques contenues dans ce document sont la propriété exclusive de Schneider-Electric et ne peuvent être utilisées ou divulguées à des tiers quels qu'ils soient sans son accord écrit. Seuls nous engagent pour execution les plans et schémas remis après enregistrement de la commande. Les appareils représentés sur ce schéma sont en position ouvert, désarmés, et toute source auxiliaires coupées

Nom du client SFEE Description de projet CHU BREST CAVALE BLANCHE	S.E.T.B.T Schneider Electric	Description de page Communication Réseau Colonne 3 & 4	Numéro de client REVISIONS : C D E F G H == TGBT 1 =COM Projet CU931001 (PROJET LOT PLAN) Page 344

COLONNE : 5

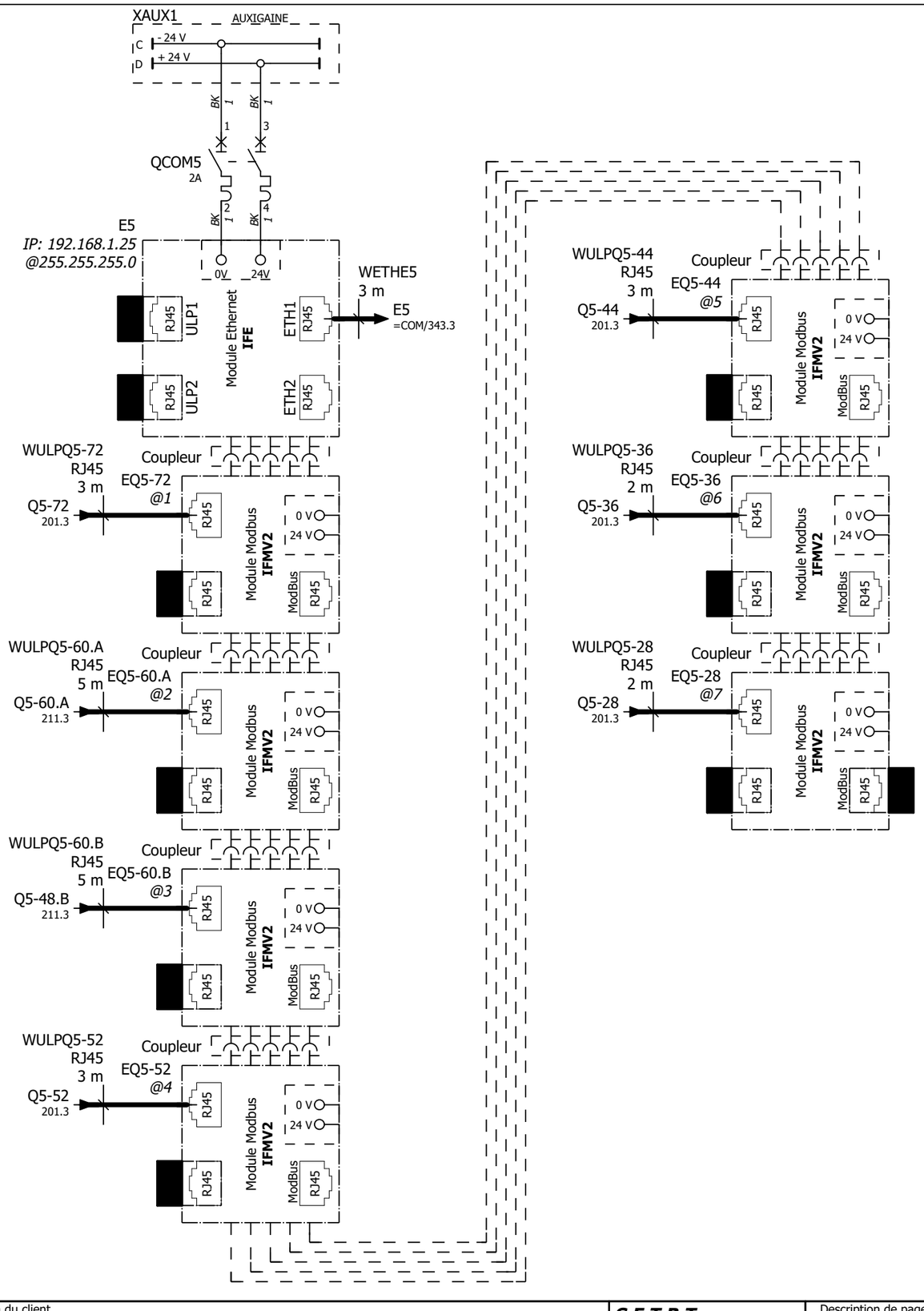

COLONNE : 6

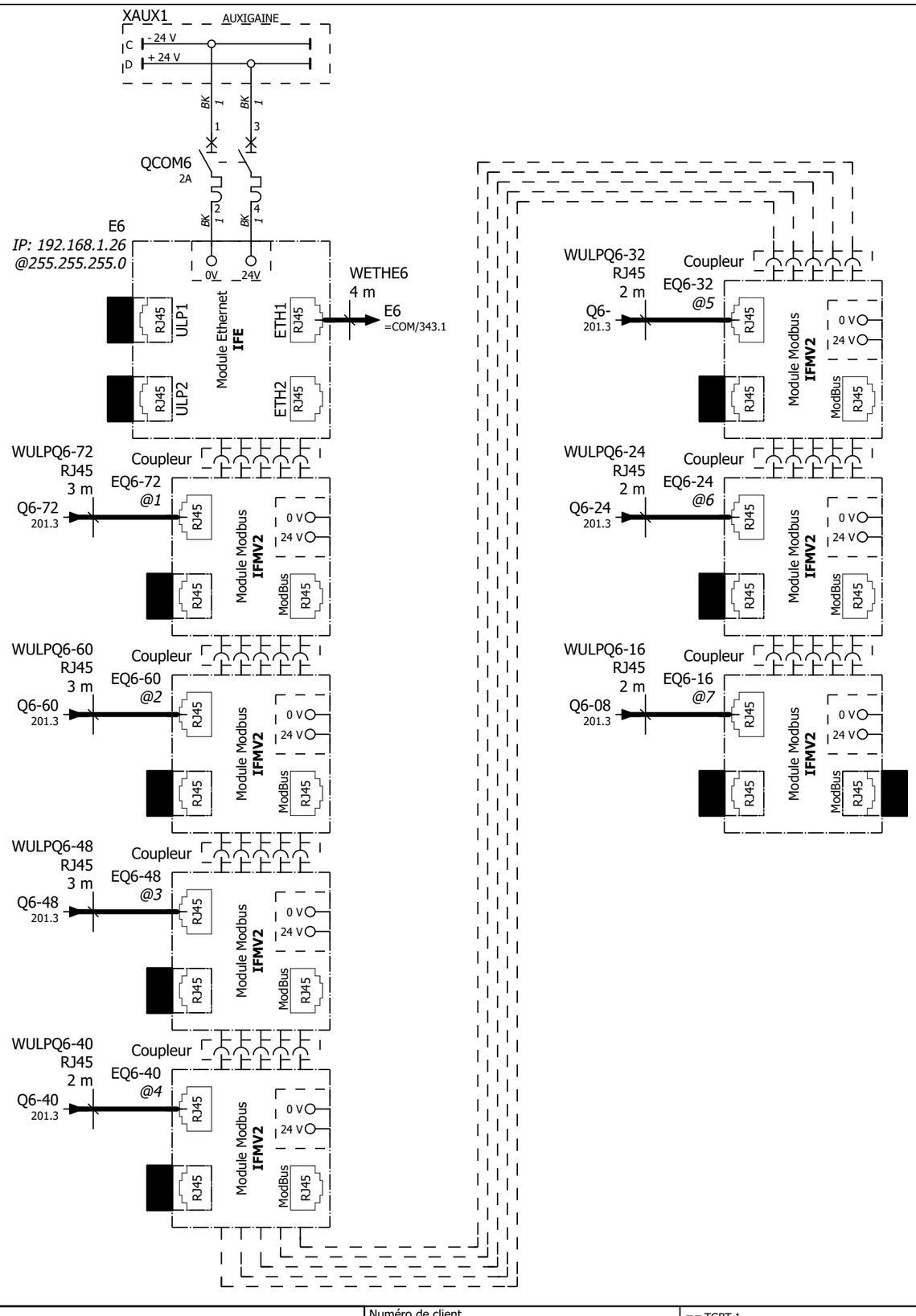

Les informations techniques contenues dans ce document sont la propriété exclusive de Schneider-Electric et ne peuvent être utilisées ou divulguées à des tiers quels qu'ils soient sans son accord écrit. Seuls nous engagent pour execution les plans et schémas remis après enregistrement de la commande. Les appareils représentés sur ce schéma sont en position ouvert, désarmés, et toute source auxiliaires coupées

COLONNE : 7

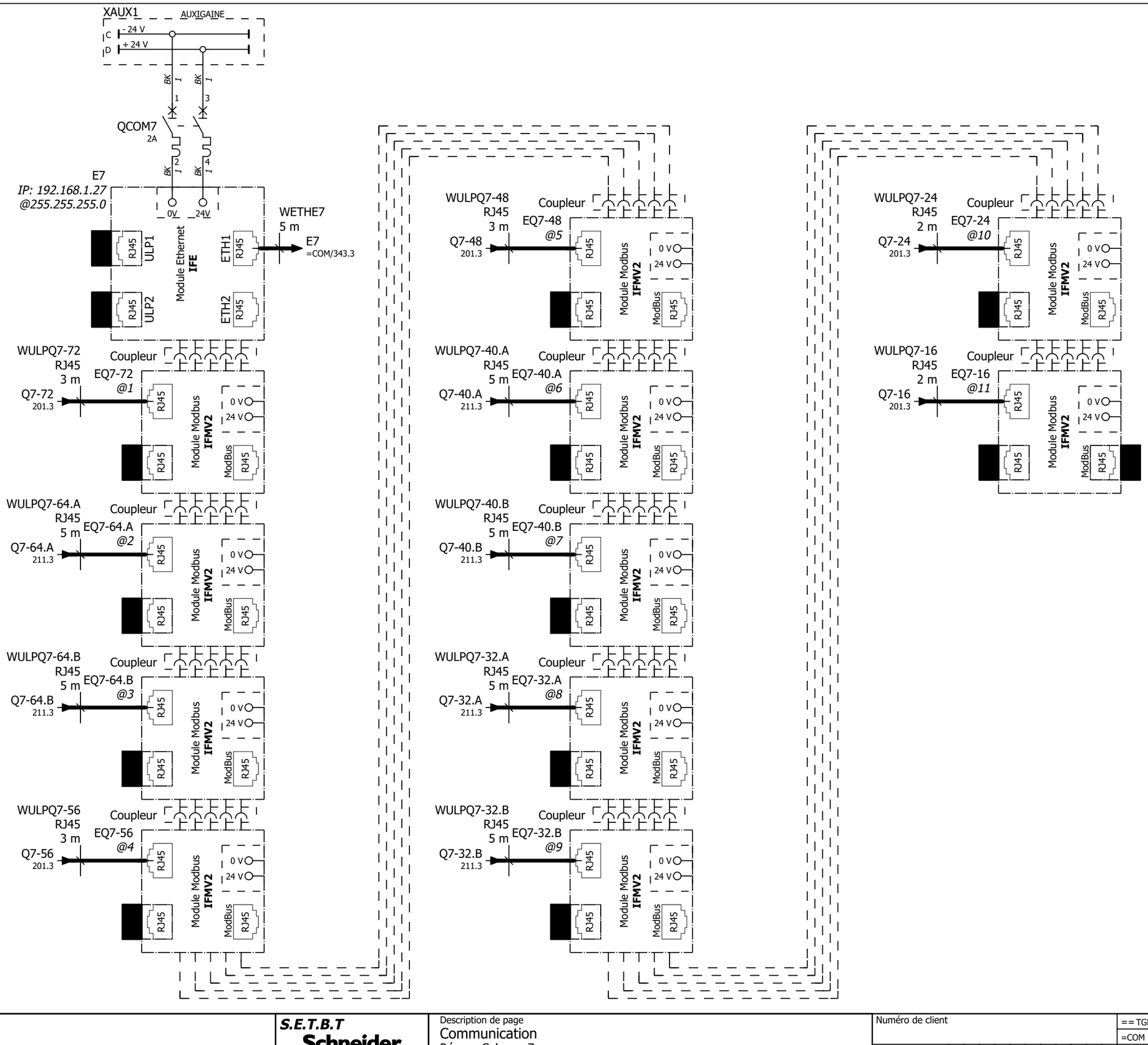

Les informations techniques contenues dans ce document sont la propriété exclusive de Schneider-Electric et ne peuvent être utilisées ou divulguées à des tiers quels qu'ils soient sans son accord écrit. Seuls nous engagent pour execution les plans et schémas remis après enregistrement de la commande. Les appareils représentés sur ce schéma sont en position ouvert, desarmés, et toute source auxiliaires coupées

Nom du client SFEE Description de projet CHU BREST CAVALE BLANCHE	S.E.T.B.T Schneider Electric	Description de page Communication Réseau Colonne 7	Numéro de client REVISIONS : C D E F G H == TGBT 1 =COM Projet CU931001 (PROJET LOT PLAN) Page 346

COLONNE : 8

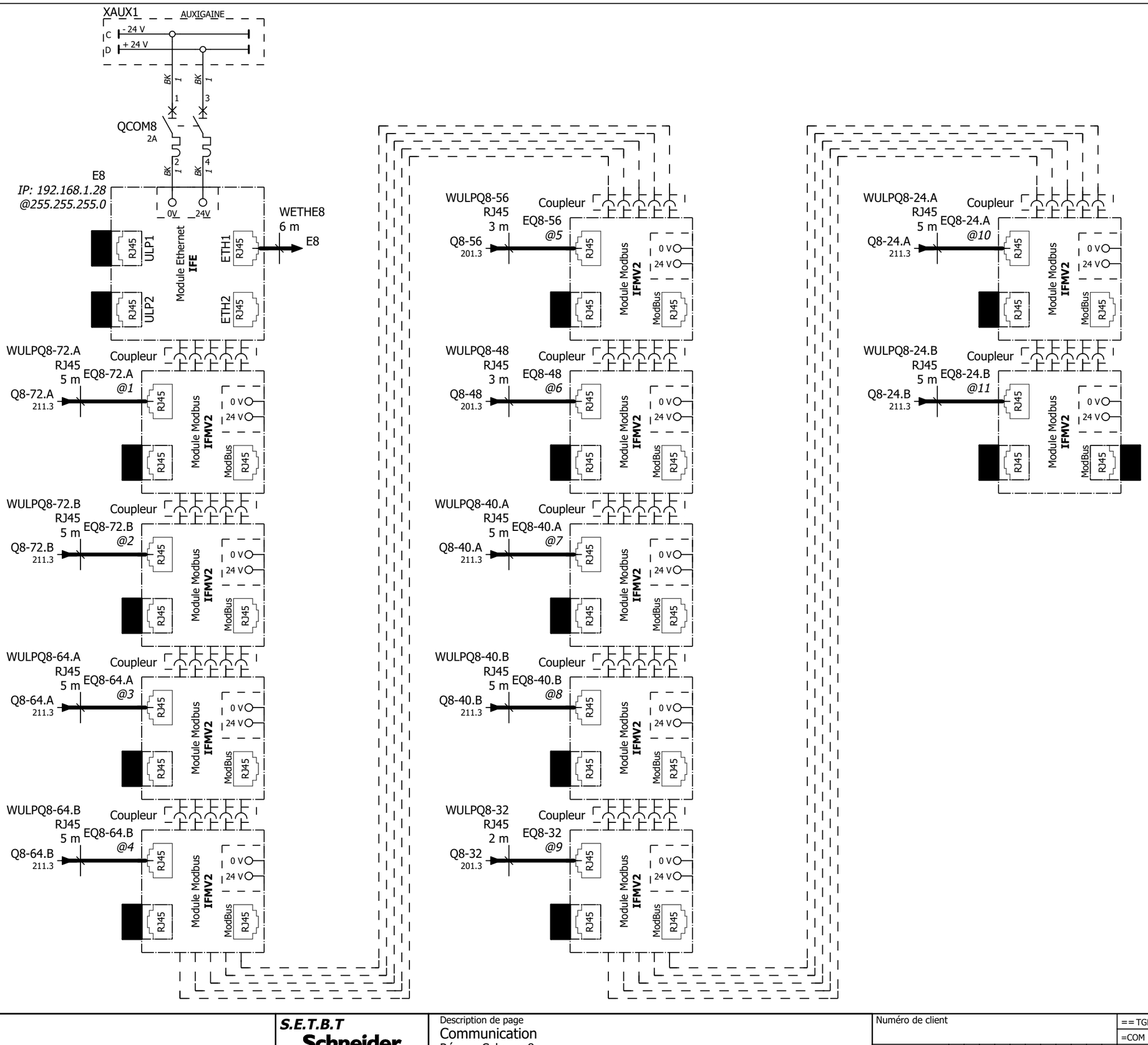

Les informations techniques contenues dans ce document sont la propriété exclusive de Schneider-Electric et ne peuvent être utilisées ou divulguées à des tiers quels qu'ils soient sans son accord écrit. Seuls nous engagent pour execution les plans et schémas remis après enregistrement de la commande. Les appareils représentés sur ce schéma sont en position ouvert, desarmés, et toute source auxiliaires coupées

COLONNE : 9

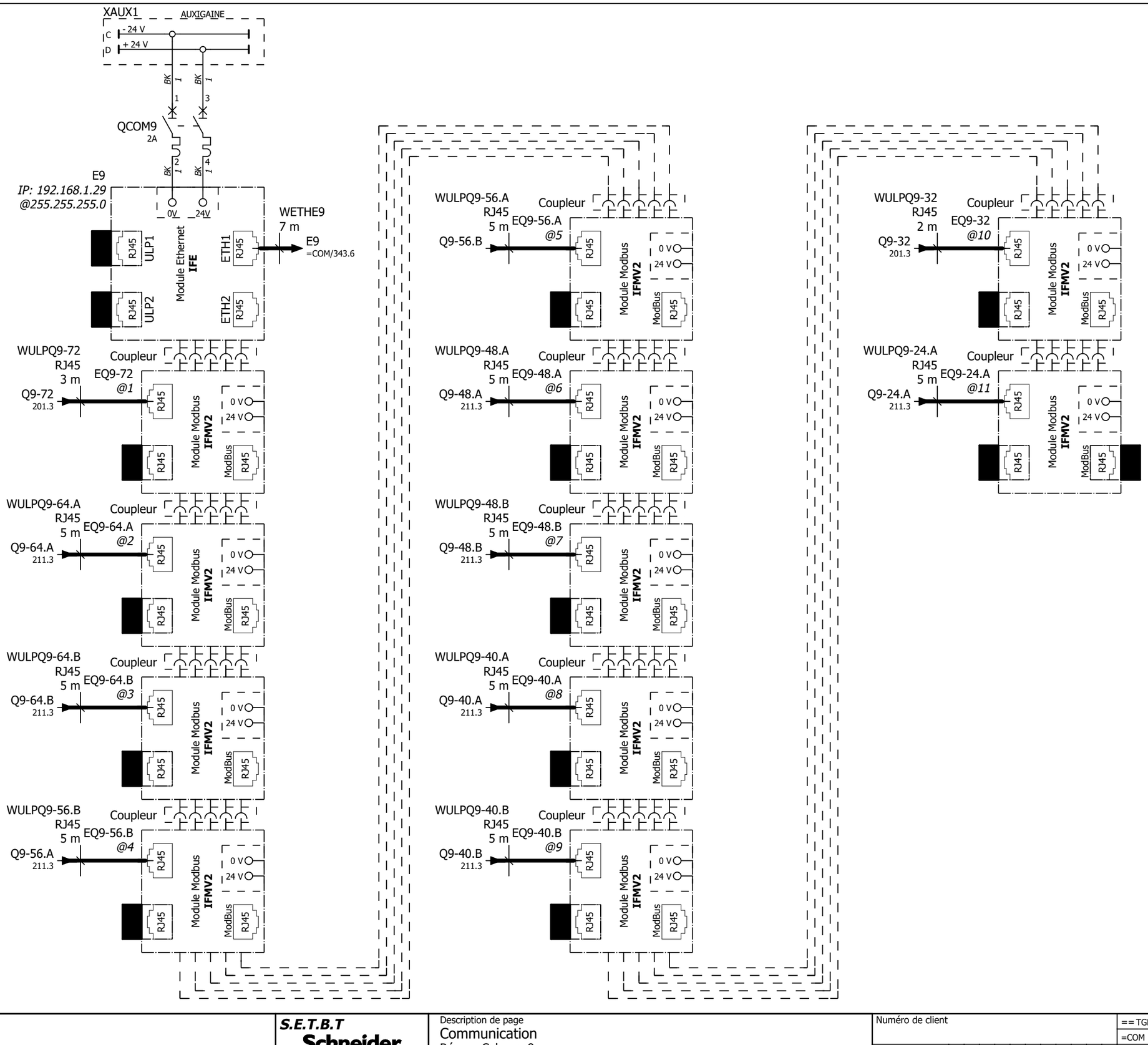

Les informations techniques contenues dans ce document sont la propriété exclusive de Schneider-Electric et ne peuvent être utilisées ou divulguées à des tiers quels qu'ils soient sans son accord écrit. Seuls nous engageant pour execution les plans et schémas remis après enregistrement de la commande. Les appareils représentés sur ce schéma sont en position ouvert, desarmés, et toute source auxiliaires coupées

COLONNE : 10

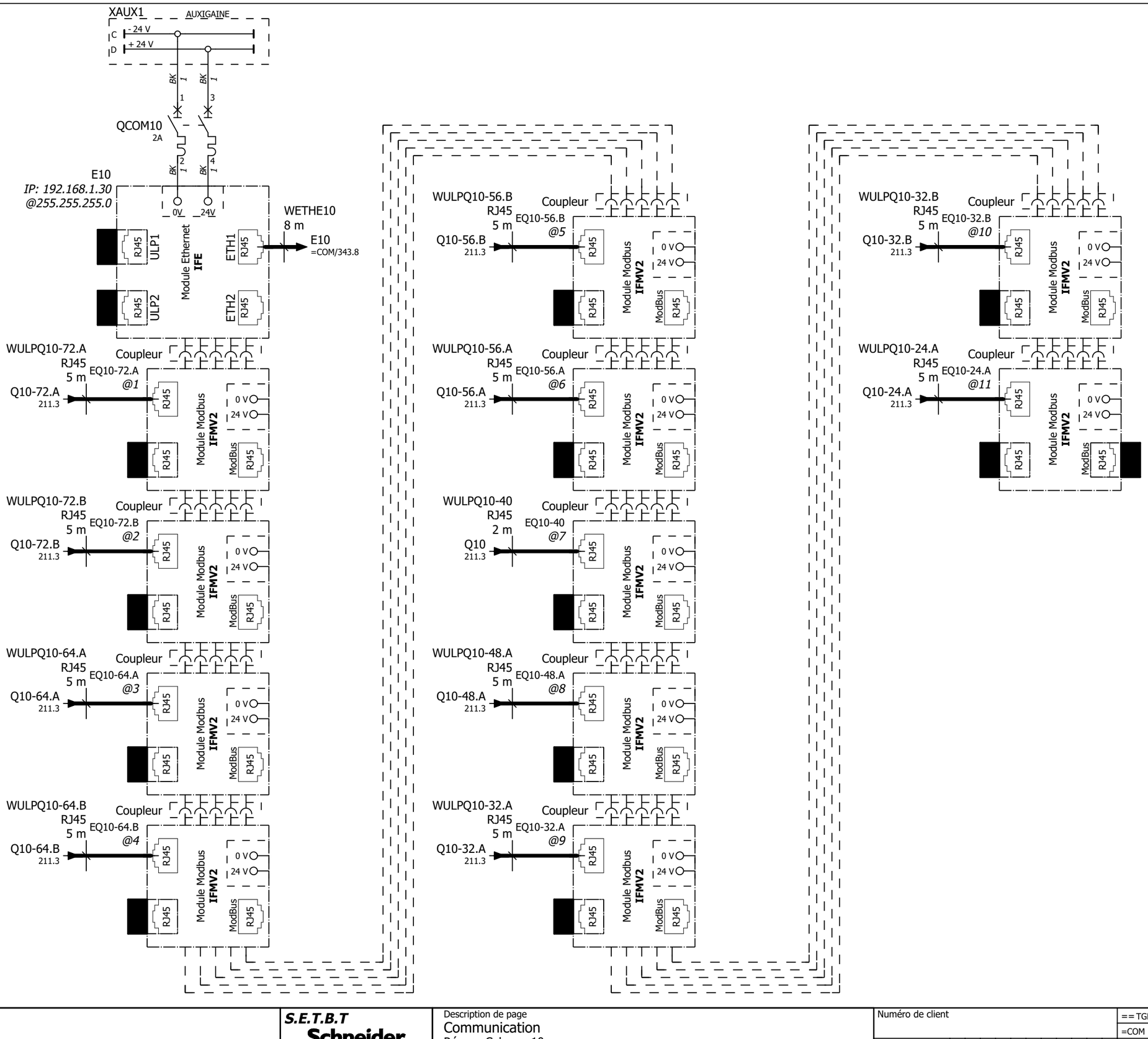

Les informations techniques contenues dans ce document sont la propriété exclusive de Schneider-Electric et ne peuvent être utilisées ou divulguées à des tiers quels qu'ils soient sans son accord écrit. Seuls nous engagent pour execution les plans et schémas remis après enregistrement de la commande. Les appareils représentés sur ce schéma sont en position ouvert, desarmés, et toute source auxiliaires coupées

Nom du client SFEE Description de projet CHU BREST CAVALE BLANCHE	S.E.T.B.T Schneider Electric	Description de page Communication Réseau Colonne 10	Numéro de client REVISIONS : C D E F G H	== TGBT 1 =COM Projet CU931001 PROJET LOT PLAN	Page 349

Désignation de composant	Page	Col.	Quantité	Désignation	Référence	Fournisseur
E1	341 341	2 2	1 2	EnerLin'X IFE - interface Ethernet et passerelle pour Compact et Masterpact Terminaisons de ligne ULP, 10	LV434002 TRV00880	Schneider Electric Schneider Electric
E1-72	341 341 341 341	2 2 2 2	1 1 1 1	IFM V2 Modbus d'interface module SL Connecteurs de couplage interface de communication Modbus, 10 Terminaisons de ligne ULP, 10 Terminaison de ligne Modbus - pour extrémité de ligne RS485 - connecteur RJ45	LV434000 TRV00217 TRV00880 VW3A8306RC	Schneider Electric Schneider Electric Schneider Electric Schneider Electric
QCOM1	341	2	1	Disjoncteur C60H-DC, 2P, 2A, C	A9N61522	Schneider Electric
QCOM12	341	7	1	Disjoncteur C60H-DC, 2P, 2A, C	A9N61522	Schneider Electric
SW3	341	7	1	Modicon - Switch Ethernet non managé - 8 ports cuivre	MCSESU083FN0	Schneider Electric
WETHE1	341	3	1	Câble RJ45 Ethernet jaune Cat. 6 (3m)	9474747113	Harting
WETHHMI	341	4	1	Câble RJ45 Ethernet jaune Cat. 6 (3m)	9474747113	Harting
WETHPLC1-1	341	1	1	Câble RJ45 Ethernet jaune Cat. 6 (3m)	9474747113	Harting
WETHPLC1-2	341	3	1	Câble RJ45 Ethernet jaune Cat. 6 (3m)	9474747113	Harting
WETHQA1	341	1	1	Câble RJ45 Ethernet jaune Cat. 6 (3m)	9474747113	Harting
WETHSW2	341	8	1	Câble RJ45 Ethernet jaune Cat. 6 (2m)	9474747111	Harting
WULPQ1-72	341	1	1	Câbles RJ45/RJ45 mâle L = 3 m, 5	TRV00830	Schneider Electric
XAUX1	341	2;7	2	Collecteur de polarités Auxigaine 250V - 4 x 32A	87187	Schneider Electric
E2	342 342	4 4	1 2	EnerLin'X IFE - interface Ethernet et passerelle pour Compact et Masterpact Terminaisons de ligne ULP, 10	LV434002 TRV00880	Schneider Electric Schneider Electric
EQ2-58	342 342 342 342	4 4 4 4	1 1 1 1	IFM V2 Modbus d'interface module SL Connecteurs de couplage interface de communication Modbus, 10 Terminaisons de ligne ULP, 10 Terminaison de ligne Modbus - pour extrémité de ligne RS485 - connecteur RJ45	LV434000 TRV00217 TRV00880 VW3A8306RC	Schneider Electric Schneider Electric Schneider Electric Schneider Electric
EQ2-72	342 342 342	4 4 4	1 1 1	IFM V2 Modbus d'interface module SL Connecteurs de couplage interface de communication Modbus, 10 Terminaisons de ligne ULP, 10	LV434000 TRV00217 TRV00880	Schneider Electric Schneider Electric Schneider Electric
QCOM2	342	4	1	Disjoncteur C60H-DC, 2P, 2A, C	A9N61522	Schneider Electric
WETHE2	342	5	1	Câble RJ45 Ethernet jaune Cat. 6 (2m)	9474747111	Harting
WULPQ2-58	342	4	1	Câbles RJ45/RJ45 mâle L = 3 m, 5	TRV00830	Schneider Electric
WULPQ2-72	342	4	1	Câbles RJ45/RJ45 mâle L = 3 m, 5	TRV00830	Schneider Electric
XAUX1	342	4	1	Collecteur de polarités Auxigaine 250V - 4 x 32A	87187	Schneider Electric
E3	344 344	0 0	1 2	EnerLin'X IFE - interface Ethernet et passerelle pour Compact et Masterpact Terminaisons de ligne ULP, 10	LV434002 TRV00880	Schneider Electric Schneider Electric
EQ3-28	344 344 344 344	3 3 3 3	1 1 1 1	IFM V2 Modbus d'interface module SL Connecteurs de couplage interface de communication Modbus, 10 Terminaisons de ligne ULP, 10 Terminaison de ligne Modbus - pour extrémité de ligne RS485 - connecteur RJ45	LV434000 TRV00217 TRV00880 VW3A8306RC	Schneider Electric Schneider Electric Schneider Electric Schneider Electric
EQ3-36	344 344 344	3 3 3	1 1 1	IFM V2 Modbus d'interface module SL Connecteurs de couplage interface de communication Modbus, 10 Terminaisons de ligne ULP, 10	LV434000 TRV00217 TRV00880	Schneider Electric Schneider Electric Schneider Electric
EQ3-44	344 344 344	1 1 1	1 1 1	IFM V2 Modbus d'interface module SL Connecteurs de couplage interface de communication Modbus, 10 Terminaisons de ligne ULP, 10	LV434000 TRV00217 TRV00880	Schneider Electric Schneider Electric Schneider Electric
EQ3-52	344 344 344	1 1 1	1 1 1	IFM V2 Modbus d'interface module SL Connecteurs de couplage interface de communication Modbus, 10 Terminaisons de ligne ULP, 10	LV434000 TRV00217 TRV00880	Schneider Electric Schneider Electric Schneider Electric
EQ3-60	344 344 344	1 1 1	1 1 1	IFM V2 Modbus d'interface module SL Connecteurs de couplage interface de communication Modbus, 10 Terminaisons de ligne ULP, 10	LV434000 TRV00217 TRV00880	Schneider Electric Schneider Electric Schneider Electric
EQ3-72	344 344 344	1 1 1	1 1 1	IFM V2 Modbus d'interface module SL Connecteurs de couplage interface de communication Modbus, 10 Terminaisons de ligne ULP, 10	LV434000 TRV00217 TRV00880	Schneider Electric Schneider Electric Schneider Electric
P1	343	3	1	EcoStruxure Panel Server - passerelle avancé sans fil, concentrateur Modbus 24 VDC	PAS800L	Schneider Electric
QCOM31	344	1	1	Disjoncteur C60H-DC, 2P, 2A, C	A9N61522	Schneider Electric
QCOM32	343	2	1	Disjoncteur C60H-DC, 2P, 2A, C	A9N61522	Schneider Electric
SW1	343	1	1	Modicon - Switch Ethernet non managé - 8 ports cuivre	MCSESU083FN0	Schneider Electric

Les informations techniques contenues dans ce document sont la propriété exclusive de Schneider-Electric et ne peuvent être utilisées ou divulguées à des tiers quels qu'ils soient sans son accord écrit. Seuls nous engagent pour execution les plans et schémas remis après enregistrement de la commande. Les appareils représentés sur ce schéma sont en position ouvert, désarmés, et toute source auxiliaires coupées

Désignation de composant	Page	Col.	Quantité	Désignation	Référence	Fournisseur
SW2	343	7	1	Modicon - Switch Ethernet non managé - 8 ports cuivre	MCSESU083FN0	Schneider Electric
WETHE3	344	2	1	Câble RJ45 Ethernet jaune Cat. 6 (1m)	9474747109	Harting
WETHEXT	343	7	1	Câbles RJ45/RJ45 mâle L = 2 m, 5	TRV00820	Schneider Electric
WETHPAS	343	3	1	Câble RJ45 Ethernet jaune Cat. 6 (1m)	9474747109	Harting
WETHSW3	343	2	1	Câble RJ45 Ethernet jaune Cat. 6 (0.5m)	9474747104	Harting
WULPQ3-28	344	3	1	Câbles RJ45/RJ45 mâle L = 2 m, 5	TRV00820	Schneider Electric
WULPQ3-36	344	3	1	Câbles RJ45/RJ45 mâle L = 2 m, 5	TRV00820	Schneider Electric
WULPQ3-44	344	0	1	Câbles RJ45/RJ45 mâle L = 3 m, 5	TRV00830	Schneider Electric
WULPQ3-52	344	0	1	Câbles RJ45/RJ45 mâle L = 3 m, 5	TRV00830	Schneider Electric
WULPQ3-60	344	0	1	Câbles RJ45/RJ45 mâle L = 3 m, 5	TRV00830	Schneider Electric
WULPQ3-72	344	0	1	Câbles RJ45/RJ45 mâle L = 3 m, 5	TRV00830	Schneider Electric
XAUX1	343;344	0;1	2	Collecteur de polarités Auxigaine 250V - 4 x 32A	87187	Schneider Electric
XETHEXT	343	5	1	Prolongateur RJ45/RJ45 IE-XM-RJ45/RJ45 sur rail	8879050000	Weidmueller
E4	344 344	5 5	1 2	EnerLin'X IFE - interface Ethernet et passerelle pour Compact et Masterpact Terminaisons de ligne ULP, 10	LV434002 TRV00880	Schneider Electric Schneider Electric
EQ4-36	344 344 344 344	8 8 8 8	1 1 1 1	IFM V2 Modbus d'interface module SL Connecteurs de couplage interface de communication Modbus, 10 Terminaisons de ligne ULP, 10 Terminaison de ligne Modbus - pour extrémité de ligne RS485 - connecteur RJ45	LV434000 TRV00217 TRV00880 VW3A8306RC	Schneider Electric Schneider Electric Schneider Electric Schneider Electric
EQ4-44	344 344 344	6 6 6	1 1 1	IFM V2 Modbus d'interface module SL Connecteurs de couplage interface de communication Modbus, 10 Terminaisons de ligne ULP, 10	LV434000 TRV00217 TRV00880	Schneider Electric Schneider Electric Schneider Electric
EQ4-52	344 344 344	6 6 6	1 1 1	IFM V2 Modbus d'interface module SL Connecteurs de couplage interface de communication Modbus, 10 Terminaisons de ligne ULP, 10	LV434000 TRV00217 TRV00880	Schneider Electric Schneider Electric Schneider Electric
EQ4-60	344 344 344	6 6 6	1 1 1	IFM V2 Modbus d'interface module SL Connecteurs de couplage interface de communication Modbus, 10 Terminaisons de ligne ULP, 10	LV434000 TRV00217 TRV00880	Schneider Electric Schneider Electric Schneider Electric
EQ4-72	344 344 344	6 6 6	1 1 1	IFM V2 Modbus d'interface module SL Connecteurs de couplage interface de communication Modbus, 10 Terminaisons de ligne ULP, 10	LV434000 TRV00217 TRV00880	Schneider Electric Schneider Electric Schneider Electric
QCOM4	344	6	1	Disjoncteur C60H-DC, 2P, 2A, C	A9N61522	Schneider Electric
WETHE4	344	6	1	Câble RJ45 Ethernet jaune Cat. 6 (2m)	9474747111	Harting
WULPQ4-36	344	8	1	Câbles RJ45/RJ45 mâle L = 2 m, 5	TRV00820	Schneider Electric
WULPQ4-44	344	5	1	Câbles RJ45/RJ45 mâle L = 3 m, 5	TRV00830	Schneider Electric
WULPQ4-52	344	5	1	Câbles RJ45/RJ45 mâle L = 3 m, 5	TRV00830	Schneider Electric
WULPQ4-60	344	5	1	Câbles RJ45/RJ45 mâle L = 3 m, 5	TRV00830	Schneider Electric
WULPQ4-72	344	5	1	Câbles RJ45/RJ45 mâle L = 3 m, 5	TRV00830	Schneider Electric
XAUX1	344	5	1	Collecteur de polarités Auxigaine 250V - 4 x 32A	87187	Schneider Electric
E5	345 345	0 0	1 2	EnerLin'X IFE - interface Ethernet et passerelle pour Compact et Masterpact Terminaisons de ligne ULP, 10	LV434002 TRV00880	Schneider Electric Schneider Electric
EQ5-28	345 345 345 345	3 3 3 3	1 1 1 1	IFM V2 Modbus d'interface module SL Connecteurs de couplage interface de communication Modbus, 10 Terminaisons de ligne ULP, 10 Terminaison de ligne Modbus - pour extrémité de ligne RS485 - connecteur RJ45	LV434000 TRV00217 TRV00880 VW3A8306RC	Schneider Electric Schneider Electric Schneider Electric Schneider Electric
EQ5-36	345 345 345	3 3 3	1 1 1	IFM V2 Modbus d'interface module SL Connecteurs de couplage interface de communication Modbus, 10 Terminaisons de ligne ULP, 10	LV434000 TRV00217 TRV00880	Schneider Electric Schneider Electric Schneider Electric
EQ5-44	345 345 345	3 3 3	1 1 1	IFM V2 Modbus d'interface module SL Connecteurs de couplage interface de communication Modbus, 10 Terminaisons de ligne ULP, 10	LV434000 TRV00217 TRV00880	Schneider Electric Schneider Electric Schneider Electric
EQ5-52	345 345 345	1 1 1	1 1 1	IFM V2 Modbus d'interface module SL Connecteurs de couplage interface de communication Modbus, 10 Terminaisons de ligne ULP, 10	LV434000 TRV00217 TRV00880	Schneider Electric Schneider Electric Schneider Electric
EQ5-60.A	345 345	1 1	1 1	IFM V2 Modbus d'interface module SL Connecteurs de couplage interface de communication Modbus, 10	LV434000 TRV00217	Schneider Electric Schneider Electric

Les informations techniques contenues dans ce document sont la propriété exclusive de Schneider-Electric et ne peuvent être utilisées ou divulguées à des tiers quels qu'ils soient sans son accord écrit. Seuls nous engagent pour execution les plans et schémas remis après enregistrement de la commande. Les appareils représentés sur ce schéma sont en position ouvert, désarmés, et toute source auxiliaires coupées

Désignation de composant	Page	Col.	Quantité	Désignation	Référence	Fournisseur
EQ5-60.A	345	1	1	Terminaisons de ligne ULP, 10	TRV00880	Schneider Electric
EQ5-60.B	345	1	1	IFM V2 Modbus d'interface module SL	LV434000	Schneider Electric
	345	1	1	Connecteurs de couplage interface de communication Modbus, 10	TRV00217	Schneider Electric
	345	1	1	Terminaisons de ligne ULP, 10	TRV00880	Schneider Electric
EQ5-72	345	1	1	IFM V2 Modbus d'interface module SL	LV434000	Schneider Electric
	345	1	1	Connecteurs de couplage interface de communication Modbus, 10	TRV00217	Schneider Electric
	345	1	1	Terminaisons de ligne ULP, 10	TRV00880	Schneider Electric
QCOM5	345	1	1	Disjoncteur C60H-DC, 2P, 2A, C	A9N61522	Schneider Electric
WETHE5	345	2	1	Câble RJ45 Ethernet jaune Cat. 6 (3m)	9474747113	Harting
WULPQ5-28	345	3	1	Câbles RJ45/RJ45 mâle L = 2 m, 5	TRV00820	Schneider Electric
WULPQ5-36	345	3	1	Câbles RJ45/RJ45 mâle L = 2 m, 5	TRV00820	Schneider Electric
WULPQ5-44	345	3	1	Câbles RJ45/RJ45 mâle L = 3 m, 5	TRV00830	Schneider Electric
WULPQ5-52	345	0	1	Câbles RJ45/RJ45 mâle L = 3 m, 5	TRV00830	Schneider Electric
WULPQ5-60.A	345	0	1	Câbles RJ45/RJ45 mâle L = 5 m	TRV00850	Schneider Electric
WULPQ5-60.B	345	0	1	Câbles RJ45/RJ45 mâle L = 5 m	TRV00850	Schneider Electric
WULPQ5-72	345	0	1	Câbles RJ45/RJ45 mâle L = 3 m, 5	TRV00830	Schneider Electric
XAUX1	345	0	1	Collecteur de polarités Auxigaine 250V - 4 x 32A	87187	Schneider Electric
E6	345	5	1	EnerLin'X IFE - interface Ethernet et passerelle pour Compact et Masterpact	LV434002	Schneider Electric
	345	5	2	Terminaisons de ligne ULP, 10	TRV00880	Schneider Electric
EQ6-16	345	8	1	IFM V2 Modbus d'interface module SL	LV434000	Schneider Electric
	345	8	1	Connecteurs de couplage interface de communication Modbus, 10	TRV00217	Schneider Electric
	345	8	1	Terminaisons de ligne ULP, 10	TRV00880	Schneider Electric
	345	8	1	Terminaison de ligne Modbus - pour extrémité de ligne RS485 - connecteur RJ45	VW3A8306RC	Schneider Electric
EQ6-24	345	8	1	IFM V2 Modbus d'interface module SL	LV434000	Schneider Electric
	345	8	1	Connecteurs de couplage interface de communication Modbus, 10	TRV00217	Schneider Electric
	345	8	1	Terminaisons de ligne ULP, 10	TRV00880	Schneider Electric
EQ6-32	345	8	1	IFM V2 Modbus d'interface module SL	LV434000	Schneider Electric
	345	8	1	Connecteurs de couplage interface de communication Modbus, 10	TRV00217	Schneider Electric
	345	8	1	Terminaisons de ligne ULP, 10	TRV00880	Schneider Electric
EQ6-40	345	6	1	IFM V2 Modbus d'interface module SL	LV434000	Schneider Electric
	345	6	1	Connecteurs de couplage interface de communication Modbus, 10	TRV00217	Schneider Electric
	345	6	1	Terminaisons de ligne ULP, 10	TRV00880	Schneider Electric
EQ6-48	345	6	1	IFM V2 Modbus d'interface module SL	LV434000	Schneider Electric
	345	6	1	Connecteurs de couplage interface de communication Modbus, 10	TRV00217	Schneider Electric
	345	6	1	Terminaisons de ligne ULP, 10	TRV00880	Schneider Electric
EQ6-60	345	6	1	IFM V2 Modbus d'interface module SL	LV434000	Schneider Electric
	345	6	1	Connecteurs de couplage interface de communication Modbus, 10	TRV00217	Schneider Electric
	345	6	1	Terminaisons de ligne ULP, 10	TRV00880	Schneider Electric
EQ6-72	345	6	1	IFM V2 Modbus d'interface module SL	LV434000	Schneider Electric
	345	6	1	Connecteurs de couplage interface de communication Modbus, 10	TRV00217	Schneider Electric
	345	6	1	Terminaisons de ligne ULP, 10	TRV00880	Schneider Electric
QCOM6	345	6	1	Disjoncteur C60H-DC, 2P, 2A, C	A9N61522	Schneider Electric
WETHE6	345	6	1	Câble RJ45 Ethernet jaune Cat. 6 (4m)	9474747114	Harting
WULPQ6-16	345	8	1	Câbles RJ45/RJ45 mâle L = 2 m, 5	TRV00820	Schneider Electric
WULPQ6-24	345	8	1	Câbles RJ45/RJ45 mâle L = 2 m, 5	TRV00820	Schneider Electric
WULPQ6-32	345	8	1	Câbles RJ45/RJ45 mâle L = 2 m, 5	TRV00820	Schneider Electric
WULPQ6-40	345	5	1	Câbles RJ45/RJ45 mâle L = 2 m, 5	TRV00820	Schneider Electric
WULPQ6-48	345	5	1	Câbles RJ45/RJ45 mâle L = 3 m, 5	TRV00830	Schneider Electric
WULPQ6-60	345	5	1	Câbles RJ45/RJ45 mâle L = 3 m, 5	TRV00830	Schneider Electric
WULPQ6-72	345	5	1	Câbles RJ45/RJ45 mâle L = 3 m, 5	TRV00830	Schneider Electric
XAUX1	345	5	1	Collecteur de polarités Auxigaine 250V - 4 x 32A	87187	Schneider Electric
E7	346	2	1	EnerLin'X IFE - interface Ethernet et passerelle pour Compact et Masterpact	LV434002	Schneider Electric
	346	2	2	Terminaisons de ligne ULP, 10	TRV00880	Schneider Electric
EQ7-16	346	7	1	IFM V2 Modbus d'interface module SL	LV434000	Schneider Electric
	346	7	1	Connecteurs de couplage interface de communication Modbus, 10	TRV00217	Schneider Electric
	346	7	1	Terminaisons de ligne ULP, 10	TRV00880	Schneider Electric

Les informations techniques contenues dans ce document sont la propriété exclusive de Schneider-Electric et ne peuvent être utilisées ou divulguées à des tiers quels qu'ils soient sans son accord écrit. Seuls nous engagent pour execution les plans et schémas remis après enregistrement de la commande. Les appareils représentés sur ce schéma sont en position ouvert, désarmés, et toute source auxiliaires coupées

Désignation de composant	Page	Col.	Quantité	Désignation	Référence	Fournisseur
EQ7-16	346	7	1	Terminaison de ligne Modbus - pour extrémité de ligne RS485 - connecteur RJ45	VW3A8306RC	Schneider Electric
EQ7-24	346 346 346	7 7 7	1 1 1	IFM V2 Modbus d'interface module SL Connecteurs de couplage interface de communication Modbus, 10 Terminaisons de ligne ULP, 10	LV434000 TRV00217 TRV00880	Schneider Electric Schneider Electric Schneider Electric
EQ7-32.A	346 346 346	5 5 5	1 1 1	IFM V2 Modbus d'interface module SL Connecteurs de couplage interface de communication Modbus, 10 Terminaisons de ligne ULP, 10	LV434000 TRV00217 TRV00880	Schneider Electric Schneider Electric Schneider Electric
EQ7-32.B	346 346 346	5 5 5	1 1 1	IFM V2 Modbus d'interface module SL Connecteurs de couplage interface de communication Modbus, 10 Terminaisons de ligne ULP, 10	LV434000 TRV00217 TRV00880	Schneider Electric Schneider Electric Schneider Electric
EQ7-40.A	346 346 346	5 5 5	1 1 1	IFM V2 Modbus d'interface module SL Connecteurs de couplage interface de communication Modbus, 10 Terminaisons de ligne ULP, 10	LV434000 TRV00217 TRV00880	Schneider Electric Schneider Electric Schneider Electric
EQ7-40.B	346 346 346	5 5 5	1 1 1	IFM V2 Modbus d'interface module SL Connecteurs de couplage interface de communication Modbus, 10 Terminaisons de ligne ULP, 10	LV434000 TRV00217 TRV00880	Schneider Electric Schneider Electric Schneider Electric
EQ7-48	346 346 346	5 5 5	1 1 1	IFM V2 Modbus d'interface module SL Connecteurs de couplage interface de communication Modbus, 10 Terminaisons de ligne ULP, 10	LV434000 TRV00217 TRV00880	Schneider Electric Schneider Electric Schneider Electric
EQ7-56	346 346 346	2 2 2	1 1 1	IFM V2 Modbus d'interface module SL Connecteurs de couplage interface de communication Modbus, 10 Terminaisons de ligne ULP, 10	LV434000 TRV00217 TRV00880	Schneider Electric Schneider Electric Schneider Electric
EQ7-64.A	346 346 346	2 2 2	1 1 1	IFM V2 Modbus d'interface module SL Connecteurs de couplage interface de communication Modbus, 10 Terminaisons de ligne ULP, 10	LV434000 TRV00217 TRV00880	Schneider Electric Schneider Electric Schneider Electric
EQ7-64.B	346 346 346	2 2 2	1 1 1	IFM V2 Modbus d'interface module SL Connecteurs de couplage interface de communication Modbus, 10 Terminaisons de ligne ULP, 10	LV434000 TRV00217 TRV00880	Schneider Electric Schneider Electric Schneider Electric
EQ7-72	346 346 346	2 2 2	1 1 1	IFM V2 Modbus d'interface module SL Connecteurs de couplage interface de communication Modbus, 10 Terminaisons de ligne ULP, 10	LV434000 TRV00217 TRV00880	Schneider Electric Schneider Electric Schneider Electric
QCOM7	346	2	1	Disjoncteur C60H-DC, 2P, 2A, C	A9N61522	Schneider Electric
WETHE7	346	3	1	Câble RJ45 Ethernet jaune Cat. 6 (5m)	9474747115	Harting
WULPQ7-24	346	7	1	Câbles RJ45/RJ45 mâle L = 2 m, 5	TRV00820	Schneider Electric
WULPQ7-32.A	346	4	1	Câbles RJ45/RJ45 mâle L = 5 m	TRV00850	Schneider Electric
WULPQ7-32.B	346	4	1	Câbles RJ45/RJ45 mâle L = 5 m	TRV00850	Schneider Electric
WULPQ7-40.A	346	4	1	Câbles RJ45/RJ45 mâle L = 5 m	TRV00850	Schneider Electric
WULPQ7-40.B	346	4	1	Câbles RJ45/RJ45 mâle L = 5 m	TRV00850	Schneider Electric
WULPQ7-48	346	4	1	Câbles RJ45/RJ45 mâle L = 3 m, 5	TRV00830	Schneider Electric
WULPQ7-56	346	2	1	Câbles RJ45/RJ45 mâle L = 3 m, 5	TRV00830	Schneider Electric
WULPQ7-64.A	346	2	1	Câbles RJ45/RJ45 mâle L = 5 m	TRV00850	Schneider Electric
WULPQ7-64.B	346	2	1	Câbles RJ45/RJ45 mâle L = 5 m	TRV00850	Schneider Electric
WULPQ7-72	346	2	1	Câbles RJ45/RJ45 mâle L = 3 m, 5	TRV00830	Schneider Electric
XAUX1	346	2	1	Collecteur de polarités Auxigaine 250V - 4 x 32A	87187	Schneider Electric
E8	347 347	2 2	1 2	EnerLin'X IFE - interface Ethernet et passerelle pour Compact et Masterpact Terminaisons de ligne ULP, 10	LV434002 TRV00880	Schneider Electric Schneider Electric
EQ8-24.A	347 347 347	7 7 7	1 1 1	IFM V2 Modbus d'interface module SL Connecteurs de couplage interface de communication Modbus, 10 Terminaisons de ligne ULP, 10	LV434000 TRV00217 TRV00880	Schneider Electric Schneider Electric Schneider Electric
EQ8-24.B	347 347 347 347	7 7 7 7	1 1 1 1	IFM V2 Modbus d'interface module SL Connecteurs de couplage interface de communication Modbus, 10 Terminaisons de ligne ULP, 10 Terminaison de ligne Modbus - pour extrémité de ligne RS485 - connecteur RJ45	LV434000 TRV00217 TRV00880 VW3A8306RC	Schneider Electric Schneider Electric Schneider Electric Schneider Electric
EQ8-32	347 347 347	5 5 5	1 1 1	IFM V2 Modbus d'interface module SL Connecteurs de couplage interface de communication Modbus, 10 Terminaisons de ligne ULP, 10	LV434000 TRV00217 TRV00880	Schneider Electric Schneider Electric Schneider Electric
EQ8-40.A	347 347 347	5 5 5	1 1 1	IFM V2 Modbus d'interface module SL Connecteurs de couplage interface de communication Modbus, 10 Terminaisons de ligne ULP, 10	LV434000 TRV00217 TRV00880	Schneider Electric Schneider Electric Schneider Electric

Les informations techniques contenues dans ce document sont la propriété exclusive de Schneider-Electric et ne peuvent être utilisées ou divulguées à des tiers quels qu'ils soient sans son accord écrit. Seuls nous engageant pour execution les plans et schémas remis après enregistrement de la commande. Les appareils représentés sur ce schéma sont en position ouvert, désarmés, et toute source auxiliaires coupées

Désignation de composant	Page	Col.	Quantité	Désignation	Référence	Fournisseur
EQ8-40.B	347	5	1	IFM V2 Modbus d'interface module SL	LV434000	Schneider Electric
	347	5	1	Connecteurs de couplage interface de communication Modbus, 10	TRV00217	Schneider Electric
	347	5	1	Terminaisons de ligne ULP, 10	TRV00880	Schneider Electric
EQ8-48	347	5	1	IFM V2 Modbus d'interface module SL	LV434000	Schneider Electric
	347	5	1	Connecteurs de couplage interface de communication Modbus, 10	TRV00217	Schneider Electric
	347	5	1	Terminaisons de ligne ULP, 10	TRV00880	Schneider Electric
EQ8-56	347	5	1	IFM V2 Modbus d'interface module SL	LV434000	Schneider Electric
	347	5	1	Connecteurs de couplage interface de communication Modbus, 10	TRV00217	Schneider Electric
	347	5	1	Terminaisons de ligne ULP, 10	TRV00880	Schneider Electric
EQ8-64.A	347	2	1	IFM V2 Modbus d'interface module SL	LV434000	Schneider Electric
	347	2	1	Connecteurs de couplage interface de communication Modbus, 10	TRV00217	Schneider Electric
	347	2	1	Terminaisons de ligne ULP, 10	TRV00880	Schneider Electric
EQ8-64.B	347	2	1	IFM V2 Modbus d'interface module SL	LV434000	Schneider Electric
	347	2	1	Connecteurs de couplage interface de communication Modbus, 10	TRV00217	Schneider Electric
	347	2	1	Terminaisons de ligne ULP, 10	TRV00880	Schneider Electric
EQ8-72.A	347	2	1	IFM V2 Modbus d'interface module SL	LV434000	Schneider Electric
	347	2	1	Connecteurs de couplage interface de communication Modbus, 10	TRV00217	Schneider Electric
	347	2	1	Terminaisons de ligne ULP, 10	TRV00880	Schneider Electric
EQ8-72.B	347	2	1	IFM V2 Modbus d'interface module SL	LV434000	Schneider Electric
	347	2	1	Connecteurs de couplage interface de communication Modbus, 10	TRV00217	Schneider Electric
	347	2	1	Terminaisons de ligne ULP, 10	TRV00880	Schneider Electric
QCOM8	347	2	1	Disjoncteur C60H-DC, 2P, 2A, C	A9N61522	Schneider Electric
WETHE8	347	3	1	Câble RJ45 Ethernet jaune Cat. 6 (6m)	9474747116	Harting
WULPQ8-24.A	347	7	1	Câbles RJ45/RJ45 mâle L = 5 m	TRV00850	Schneider Electric
WULPQ8-32	347	4	1	Câbles RJ45/RJ45 mâle L = 2 m, 5	TRV00820	Schneider Electric
WULPQ8-40.A	347	4	1	Câbles RJ45/RJ45 mâle L = 5 m	TRV00850	Schneider Electric
WULPQ8-40.B	347	4	1	Câbles RJ45/RJ45 mâle L = 5 m	TRV00850	Schneider Electric
WULPQ8-48	347	4	1	Câbles RJ45/RJ45 mâle L = 3 m, 5	TRV00830	Schneider Electric
WULPQ8-56	347	4	1	Câbles RJ45/RJ45 mâle L = 3 m, 5	TRV00830	Schneider Electric
WULPQ8-64.A	347	2	1	Câbles RJ45/RJ45 mâle L = 5 m	TRV00850	Schneider Electric
WULPQ8-64.B	347	2	1	Câbles RJ45/RJ45 mâle L = 5 m	TRV00850	Schneider Electric
WULPQ8-72.A	347	2	1	Câbles RJ45/RJ45 mâle L = 5 m	TRV00850	Schneider Electric
WULPQ8-72.B	347	2	1	Câbles RJ45/RJ45 mâle L = 5 m	TRV00850	Schneider Electric
XAUX1	347	2	1	Collecteur de polarités Auxigaine 250V - 4 x 32A	87187	Schneider Electric
E9	348	2	1	EnerLin'X IFE - interface Ethernet et passerelle pour Compact et Masterpact	LV434002	Schneider Electric
	348	2	2	Terminaisons de ligne ULP, 10	TRV00880	Schneider Electric
EQ9-24.A	348	7	1	IFM V2 Modbus d'interface module SL	LV434000	Schneider Electric
	348	7	1	Connecteurs de couplage interface de communication Modbus, 10	TRV00217	Schneider Electric
	348	7	1	Terminaisons de ligne ULP, 10	TRV00880	Schneider Electric
	348	7	1	Terminaison de ligne Modbus - pour extrémité de ligne RS485 - connecteur RJ45	VW3A8306RC	Schneider Electric
EQ9-32	348	7	1	IFM V2 Modbus d'interface module SL	LV434000	Schneider Electric
	348	7	1	Connecteurs de couplage interface de communication Modbus, 10	TRV00217	Schneider Electric
	348	7	1	Terminaisons de ligne ULP, 10	TRV00880	Schneider Electric
EQ9-40.A	348	5	1	IFM V2 Modbus d'interface module SL	LV434000	Schneider Electric
	348	5	1	Connecteurs de couplage interface de communication Modbus, 10	TRV00217	Schneider Electric
	348	5	1	Terminaisons de ligne ULP, 10	TRV00880	Schneider Electric
EQ9-40.B	348	5	1	IFM V2 Modbus d'interface module SL	LV434000	Schneider Electric
	348	5	1	Connecteurs de couplage interface de communication Modbus, 10	TRV00217	Schneider Electric
	348	5	1	Terminaisons de ligne ULP, 10	TRV00880	Schneider Electric
EQ9-48.A	348	5	1	IFM V2 Modbus d'interface module SL	LV434000	Schneider Electric
	348	5	1	Connecteurs de couplage interface de communication Modbus, 10	TRV00217	Schneider Electric
	348	5	1	Terminaisons de ligne ULP, 10	TRV00880	Schneider Electric
EQ9-48.B	348	5	1	IFM V2 Modbus d'interface module SL	LV434000	Schneider Electric
	348	5	1	Connecteurs de couplage interface de communication Modbus, 10	TRV00217	Schneider Electric
	348	5	1	Terminaisons de ligne ULP, 10	TRV00880	Schneider Electric
EQ9-56.A	348	5	1	IFM V2 Modbus d'interface module SL	LV434000	Schneider Electric
	348	5	1	Connecteurs de couplage interface de communication Modbus, 10	TRV00217	Schneider Electric
	348	5	1	Terminaisons de ligne ULP, 10	TRV00880	Schneider Electric
EQ9-56.B	348	2	1	IFM V2 Modbus d'interface module SL	LV434000	Schneider Electric
	348	2	1	Connecteurs de couplage interface de communication Modbus, 10	TRV00217	Schneider Electric

Les informations techniques contenues dans ce document sont la propriété exclusive de Schneider-Electric et ne peuvent être utilisées ou divulguées à des tiers quels qu'ils soient sans son accord écrit. Seuls nous engagent pour execution les plans et schémas remis après enregistrement de la commande. Les appareils représentés sur ce schéma sont en position ouvert, désarmés, et toute source auxiliaires coupées

Désignation de composant	Page	Col.	Quantité	Désignation	Référence	Fournisseur
EQ9-56.B	348	2	1	Terminaisons de ligne ULP, 10	TRV00880	Schneider Electric
EQ9-64.A	348	2	1	IFM V2 Modbus d'interface module SL	LV434000	Schneider Electric
	348	2	1	Connecteurs de couplage interface de communication Modbus, 10	TRV00217	Schneider Electric
	348	2	1	Terminaisons de ligne ULP, 10	TRV00880	Schneider Electric
EQ9-64.B	348	2	1	IFM V2 Modbus d'interface module SL	LV434000	Schneider Electric
	348	2	1	Connecteurs de couplage interface de communication Modbus, 10	TRV00217	Schneider Electric
	348	2	1	Terminaisons de ligne ULP, 10	TRV00880	Schneider Electric
EQ9-72	348	2	1	IFM V2 Modbus d'interface module SL	LV434000	Schneider Electric
	348	2	1	Connecteurs de couplage interface de communication Modbus, 10	TRV00217	Schneider Electric
	348	2	1	Terminaisons de ligne ULP, 10	TRV00880	Schneider Electric
QCOM9	348	2	1	Disjoncteur C60H-DC, 2P, 2A, C	A9N61522	Schneider Electric
WETHE9	348	3	1	Câble RJ45 Ethernet jaune Cat. 6 (7m)	9474747117	Harting
WULPQ9-32	348	7	1	Câbles RJ45/RJ45 mâle L = 2 m, 5	TRV00820	Schneider Electric
WULPQ9-40.A	348	4	1	Câbles RJ45/RJ45 mâle L = 5 m	TRV00850	Schneider Electric
WULPQ9-40.B	348	4	1	Câbles RJ45/RJ45 mâle L = 5 m	TRV00850	Schneider Electric
WULPQ9-48.A	348	4	1	Câbles RJ45/RJ45 mâle L = 5 m	TRV00850	Schneider Electric
WULPQ9-48.B	348	4	1	Câbles RJ45/RJ45 mâle L = 5 m	TRV00850	Schneider Electric
WULPQ9-56.A	348	4	1	Câbles RJ45/RJ45 mâle L = 5 m	TRV00850	Schneider Electric
WULPQ9-56.B	348	2	1	Câbles RJ45/RJ45 mâle L = 5 m	TRV00850	Schneider Electric
WULPQ9-64.A	348	2	1	Câbles RJ45/RJ45 mâle L = 5 m	TRV00850	Schneider Electric
WULPQ9-64.B	348	2	1	Câbles RJ45/RJ45 mâle L = 5 m	TRV00850	Schneider Electric
WULPQ9-72	348	2	1	Câbles RJ45/RJ45 mâle L = 3 m, 5	TRV00830	Schneider Electric
XAUX1	348	2	1	Collecteur de polarités Auxigaine 250V - 4 x 32A	87187	Schneider Electric
E10	349	2	1	EnerLin'X IFE - interface Ethernet et passerelle pour Compact et Masterpact	LV434002	Schneider Electric
	349	2	2	Terminaisons de ligne ULP, 10	TRV00880	Schneider Electric
EQ10-24.A	349	7	1	IFM V2 Modbus d'interface module SL	LV434000	Schneider Electric
	349	7	1	Connecteurs de couplage interface de communication Modbus, 10	TRV00217	Schneider Electric
	349	7	1	Terminaisons de ligne ULP, 10	TRV00880	Schneider Electric
	349	7	1	Terminaison de ligne Modbus - pour extrémité de ligne RS485 - connecteur RJ45	VW3A8306RC	Schneider Electric
	349	5	1	IFM V2 Modbus d'interface module SL	LV434000	Schneider Electric
	349	5	1	Connecteurs de couplage interface de communication Modbus, 10	TRV00217	Schneider Electric
	349	5	1	Terminaisons de ligne ULP, 10	TRV00880	Schneider Electric
EQ10-32.B	349	7	1	IFM V2 Modbus d'interface module SL	LV434000	Schneider Electric
	349	7	1	Connecteurs de couplage interface de communication Modbus, 10	TRV00217	Schneider Electric
	349	7	1	Terminaisons de ligne ULP, 10	TRV00880	Schneider Electric
EQ10-40	349	5	1	IFM V2 Modbus d'interface module SL	LV434000	Schneider Electric
	349	5	1	Connecteurs de couplage interface de communication Modbus, 10	TRV00217	Schneider Electric
	349	5	1	Terminaisons de ligne ULP, 10	TRV00880	Schneider Electric
EQ10-48.A	349	5	1	IFM V2 Modbus d'interface module SL	LV434000	Schneider Electric
	349	5	1	Connecteurs de couplage interface de communication Modbus, 10	TRV00217	Schneider Electric
	349	5	1	Terminaisons de ligne ULP, 10	TRV00880	Schneider Electric
	349	5	1	IFM V2 Modbus d'interface module SL	LV434000	Schneider Electric
	349	5	1	Connecteurs de couplage interface de communication Modbus, 10	TRV00217	Schneider Electric
	349	5	1	Terminaisons de ligne ULP, 10	TRV00880	Schneider Electric
EQ10-56.B	349	5	1	IFM V2 Modbus d'interface module SL	LV434000	Schneider Electric
	349	5	1	Connecteurs de couplage interface de communication Modbus, 10	TRV00217	Schneider Electric
	349	5	1	Terminaisons de ligne ULP, 10	TRV00880	Schneider Electric
EQ10-64.A	349	2	1	IFM V2 Modbus d'interface module SL	LV434000	Schneider Electric
	349	2	1	Connecteurs de couplage interface de communication Modbus, 10	TRV00217	Schneider Electric
	349	2	1	Terminaisons de ligne ULP, 10	TRV00880	Schneider Electric
EQ10-64.B	349	2	1	IFM V2 Modbus d'interface module SL	LV434000	Schneider Electric
	349	2	1	Connecteurs de couplage interface de communication Modbus, 10	TRV00217	Schneider Electric
	349	2	1	Terminaisons de ligne ULP, 10	TRV00880	Schneider Electric
EQ10-72.A	349	2	1	IFM V2 Modbus d'interface module SL	LV434000	Schneider Electric
	349	2	1	Connecteurs de couplage interface de communication Modbus, 10	TRV00217	Schneider Electric
	349	2	1	Terminaisons de ligne ULP, 10	TRV00880	Schneider Electric
EQ10-72.B	349	2	1	IFM V2 Modbus d'interface module SL	LV434000	Schneider Electric
	349	2	1	Connecteurs de couplage interface de communication Modbus, 10	TRV00217	Schneider Electric
	349	2	1	Terminaisons de ligne ULP, 10	TRV00880	Schneider Electric
QCOM10	349	2	1	Disjoncteur C60H-DC, 2P, 2A, C	A9N61522	Schneider Electric

Les informations techniques contenues dans ce document sont la propriété exclusive de Schneider-Electric et ne peuvent être utilisées ou divulguées à des tiers quels qu'ils soient sans son accord écrit. Seuls nous engagent pour execution les plans et schémas remis après enregistrement de la commande. Les appareils représentés sur ce schéma sont en position ouvert, désarmés, et toute source auxiliaires coupées

Désignation de composant	Page	Col.	Quantité	Désignation	Référence	Fournisseur
WETHE10	349	3	1	Câble RJ45 Ethernet jaune Cat. 6 (8m)	9474747119	Harting
WULPQ10-32.A	349	4	1	Câbles RJ45/RJ45 mâle L = 5 m	TRV00850	Schneider Electric
WULPQ10-32.B	349	7	1	Câbles RJ45/RJ45 mâle L = 5 m	TRV00850	Schneider Electric
WULPQ10-40	349	4	1	Câbles RJ45/RJ45 mâle L = 2 m, 5	TRV00820	Schneider Electric
WULPQ10-48.A	349 349	4 4	1 1	Câbles RJ45/RJ45 mâle L = 5 m Câbles RJ45/RJ45 mâle L = 5 m	TRV00850 TRV00850	Schneider Electric Schneider Electric
WULPQ10-56.B	349	4	1	Câbles RJ45/RJ45 mâle L = 5 m	TRV00850	Schneider Electric
WULPQ10-64.A	349	2	1	Câbles RJ45/RJ45 mâle L = 5 m	TRV00850	Schneider Electric
WULPQ10-64.B	349	2	1	Câbles RJ45/RJ45 mâle L = 5 m	TRV00850	Schneider Electric
WULPQ10-72.A	349	2	1	Câbles RJ45/RJ45 mâle L = 5 m	TRV00850	Schneider Electric
WULPQ10-72.B	349	2	1	Câbles RJ45/RJ45 mâle L = 5 m	TRV00850	Schneider Electric
XAUX1	349	2	1	Collecteur de polarités Auxigaine 250V - 4 x 32A	87187	Schneider Electric
2	341		1	Modicon M340 Module de communication Ethernet	BMXNOC0401	Schneider Electric
WULPQ7-16	346	7	1	Câbles RJ45/RJ45 mâle L = 2 m, 5	TRV00820	Schneider Electric
WULPQ8-24.B	347	7	1	Câbles RJ45/RJ45 mâle L = 5 m	TRV00850	Schneider Electric
WULPQ9-24.A	348	7	1	Câbles RJ45/RJ45 mâle L = 5 m	TRV00850	Schneider Electric
WULPQ10-24.A	349	7	1	Câbles RJ45/RJ45 mâle L = 5 m	TRV00850	Schneider Electric

Les informations techniques contenues dans ce document sont la propriété exclusive de Schneider-Electric et ne peuvent être utilisées ou divulguées à des tiers quels qu'ils soient sans son accord écrit. Seuls nous engagent pour execution les plans et schémas remis après enregistrement de la commande. Les appareils représentés sur ce schéma sont en position ouvert, désarmés, et toute source auxiliaires coupées