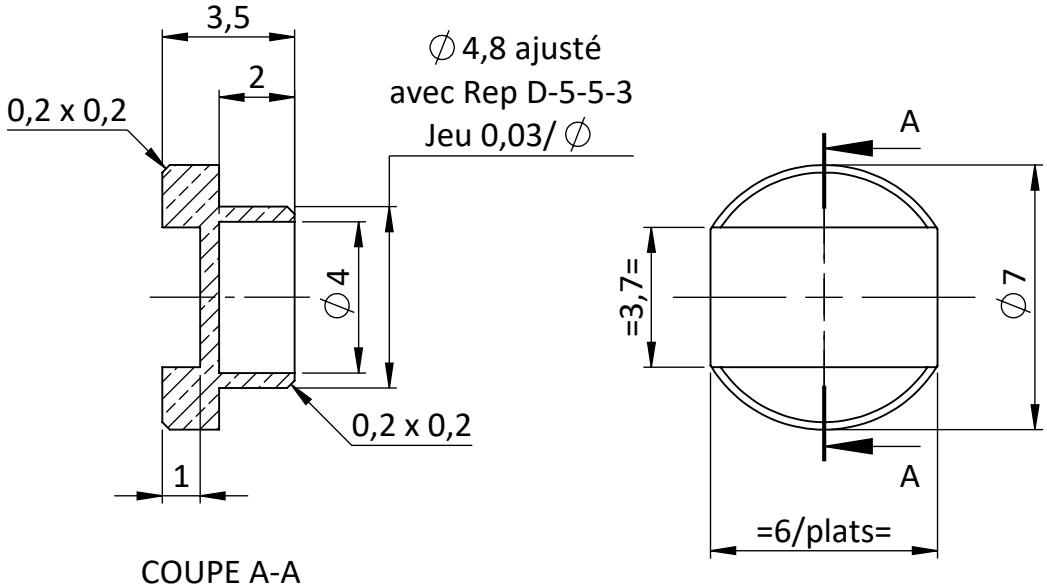

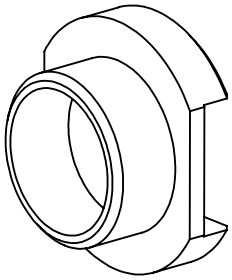

REVISIONS					
ZONE	REV.	DESCRIPTION	DATE	EMETTEUR	VISA

Traitement/Finition			**Pour consultation**	
Tolérances générales ISO 2768 fH				Rugosité générale 3,2
Matière CuC2				Masse (g) 0.38
Echelle 5:1	Dessiné par F.BANCEL	Verifié par		Date de création 16/01/2024
Feuille 1 / 1	Projet ATHENA - MAX			
Titre 2023-01 D-5-5-2 Mini-pompe				Indice A

Reproduction interdite
sans autorisation

A4