MAITRE D'OUVRAGE

ETABLISSEMENT FRANCAIS DU SANG
Enora Park - Bâtiment 4
198 avenue du Haut Lévêque
CS 20020
33615 PESSAC CEDEX

Avant Projet Définitif

REHABILITATION DU LABO IH-DEL du site BORDEAUX PELLEGRIN

Synoptiques CFO / VDI

Architecte Mandataire	Bureau d'Etude Technique et OPC (Cotraitant)
CABINET ROZEN 51, avenue des Vosges 67000 STRASBOURG Tel : 03 88 37 99 98	FAURE QEI 20, rue Massenet 38400 - Saint MARTIN d'Hères Tel : 04 76 92 81 00 Fax : 04 76 92 81 09 Mail : contact@faure-qei.atrix.group

EDITION ORIGINALE

A	30/06/2024	EDITION ORIGINALE	TBT	RMT	PLT

Suivi des MODIFICATIONS

Indice	Date	Modifications	Réalisé	Vérifié	Approuvé
B					

Intitulé du lot Electricité CFO - cfa - SSI

Echelle -

605_DCE_ELEC_03 — A

N° Doc *indice*

Date d'impression : *Format :*

FOLIO	DÉSIGNATION	MODIFICATION A	B	C	D	E	F
0	PAGE DE GARDE / SOMMAIRE	X					
1	SYNOPTIQUE CFO NORMAL	X					
2	SYNOPTIQUE CFO ONDULÉ	X					
3	SYNOPTIQUE VDI	X					

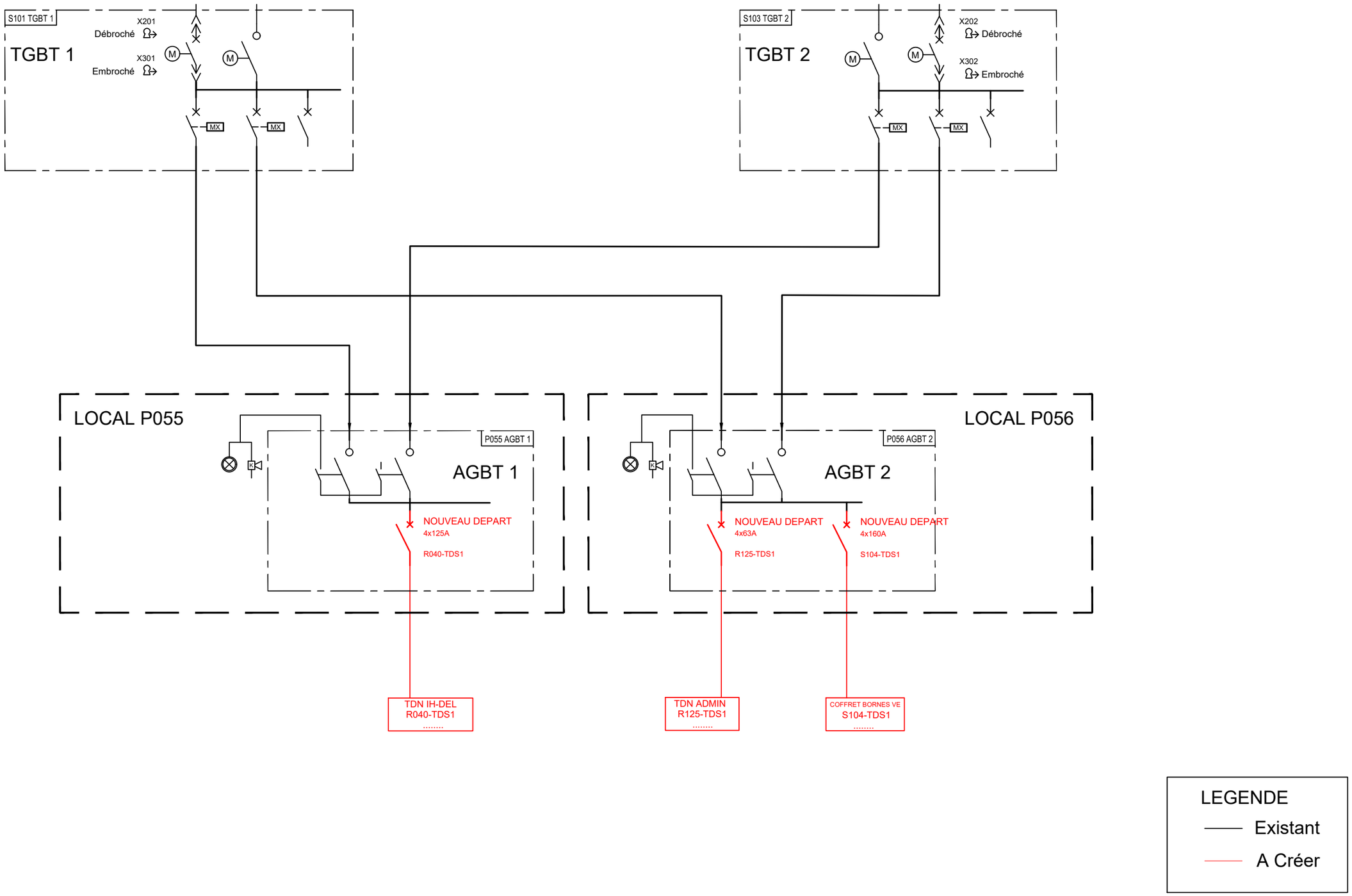

MAITRISE D'OUVRAGE

projet :

ETABLISSEMENT FRANCAIS DU SANG
Enora Park - Bâtiment 4
198 avenue du Haut Lévêque
CS20020
33615 PESSAC CEDEX
FRANCE

INGENIERIE TECHNIQUE

FAURE QEI
20, Rue Massenet 38400 SAINT-MARTIN-D'HERES
Tel : 04 76 92 81 00
Fax : 04 76 92 81 09
Mail : contact@faure-qei.com

ENTREPRISE

EDITION ORIGINALE

A	30/06/2024	EDITION ORIGINALE	TBT	RMT	PLT

Suivi des MODIFICATIONS

Ind.	Date	Modifications	Réalisé	Vérifié	Approuvé
B					
C					
D					
E					
F					

Lot : 04

Electricité CFO - cfa - SSI

Intitulé du lot:

Synoptique CFO Normal

-/-
Echelle

605_DCE_ELEC_03
N° Doc

A
indice

FOLIO n° 1

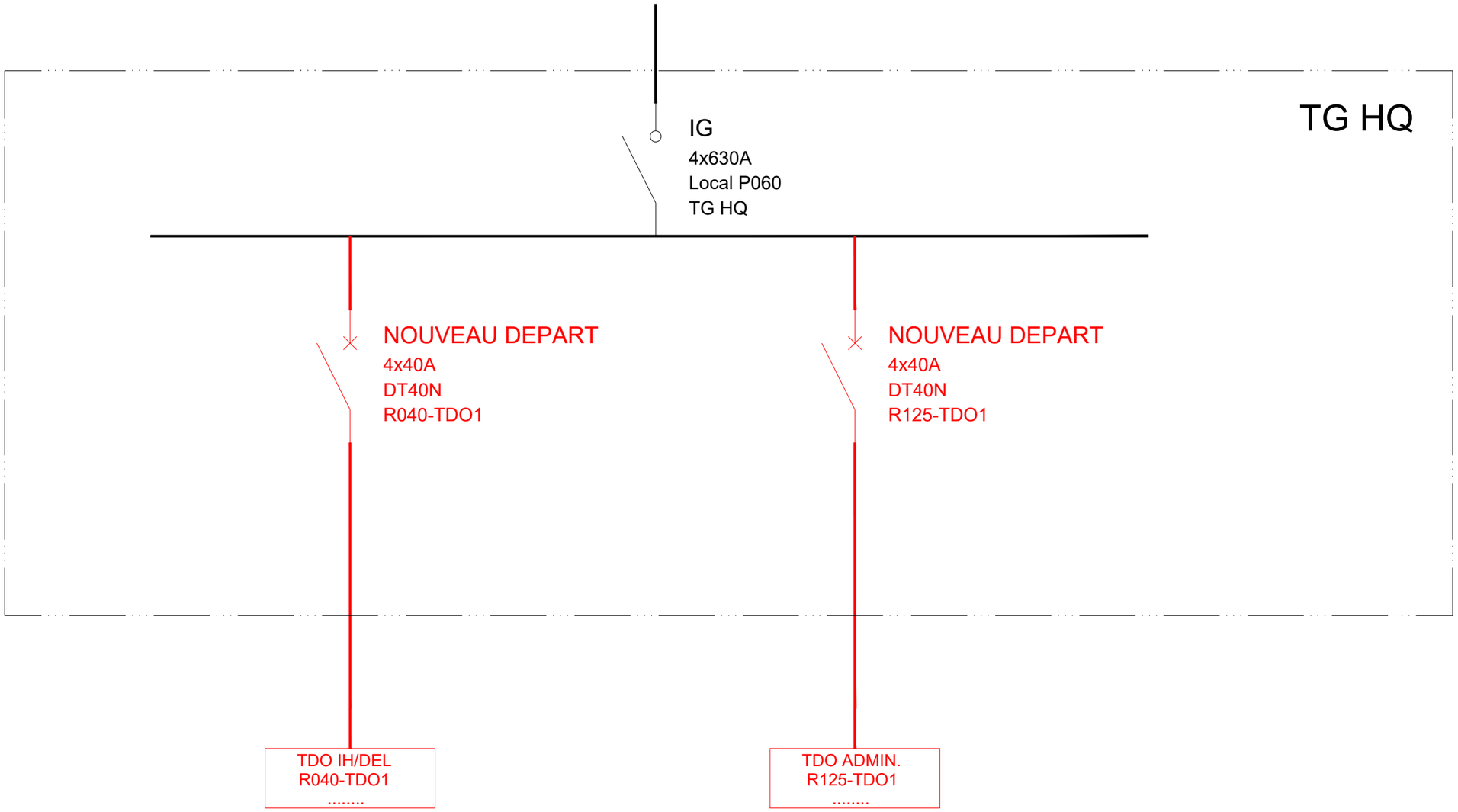

LEGENDE

Existant

A Créer

MAITRISE D'OUVRAGE

projet :

ETABLISSEMENT FRANCAIS DU SANG
Enora Park - Bâtiment 4
198 avenue du Haut Lévêque
CS20020
33615 PESSAC CEDEX
FRANCE

INGENIERIE TECHNIQUE

FAURE QEI
20, Rue Massenet 38400 SAINT-MARTIN-D'HERES
Tel : 04 76 92 81 00
Fax : 04 76 92 81 09
Mail : contact@faure-qei.com

ENTREPRISE

EDITION ORIGINALE

A	30/06/2024	EDITION ORIGINALE	TBT	RMT	RMT

Suivi des MODIFICATIONS

Ind.	Date	Modifications	Réalisé	Vérifié	Approuvé
B					
C					
D					
E					
F					

Lot : 04

Electricité CFO - cfa - SSI

Intitulé du lot:

Synoptique CFO Ondulé

-/-
Echelle

605_DCE_ELEC_03
N° Doc

A
indice

FOLIO n° 2

Synoptique VDI

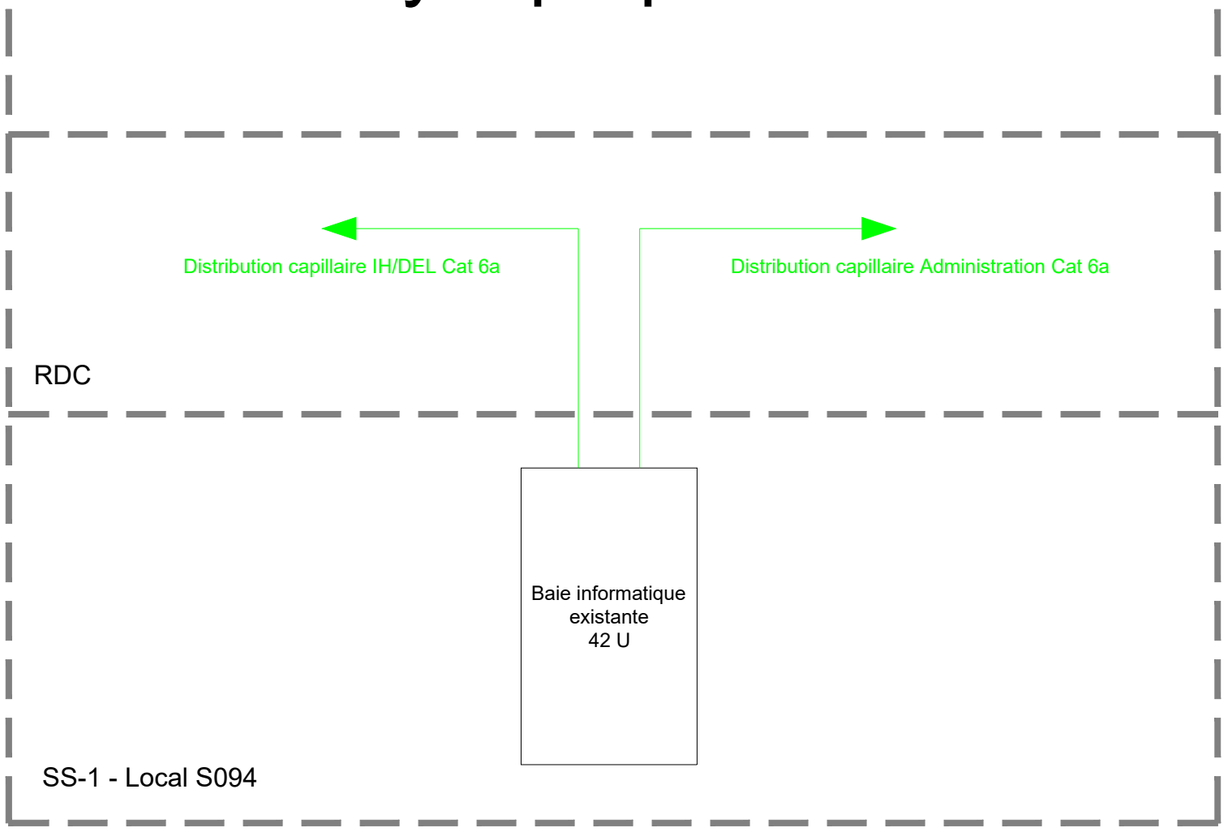

MAITRISE D'OUVRAGE

projet :

ETABLISSEMENT FRANCAIS DU SANG
Enora Park - Bâtiment 4
198 avenue du Haut Lévêque
CS20020
33615 PESSAC CEDEX
FRANCE

INGENIERIE TECHNIQUE

FAURE QEI
20, Rue Massenet 38400 SAINT-MARTIN-D'HERES
Tel : 04 76 92 81 00
Fax : 04 76 92 81 09
Mail : contact@faure-qei.com

ENTREPRISE

EDITION ORIGINALE

A	30/06/2024	EDITION ORIGINALE	TBT	RMT	RMT

Suivi des MODIFICATIONS

Ind.	Date	Modifications	Réalisé	Vérifié	Approuvé
B					
C					
D					
E					
F					

Lot : 04

Electricité CFO - cfa - SSI

Intitulé du lot:

Synoptique VDI

-/-
Echelle

605_DCE_ELEC_03
N° Doc

A
indice

FOLIO n° 3