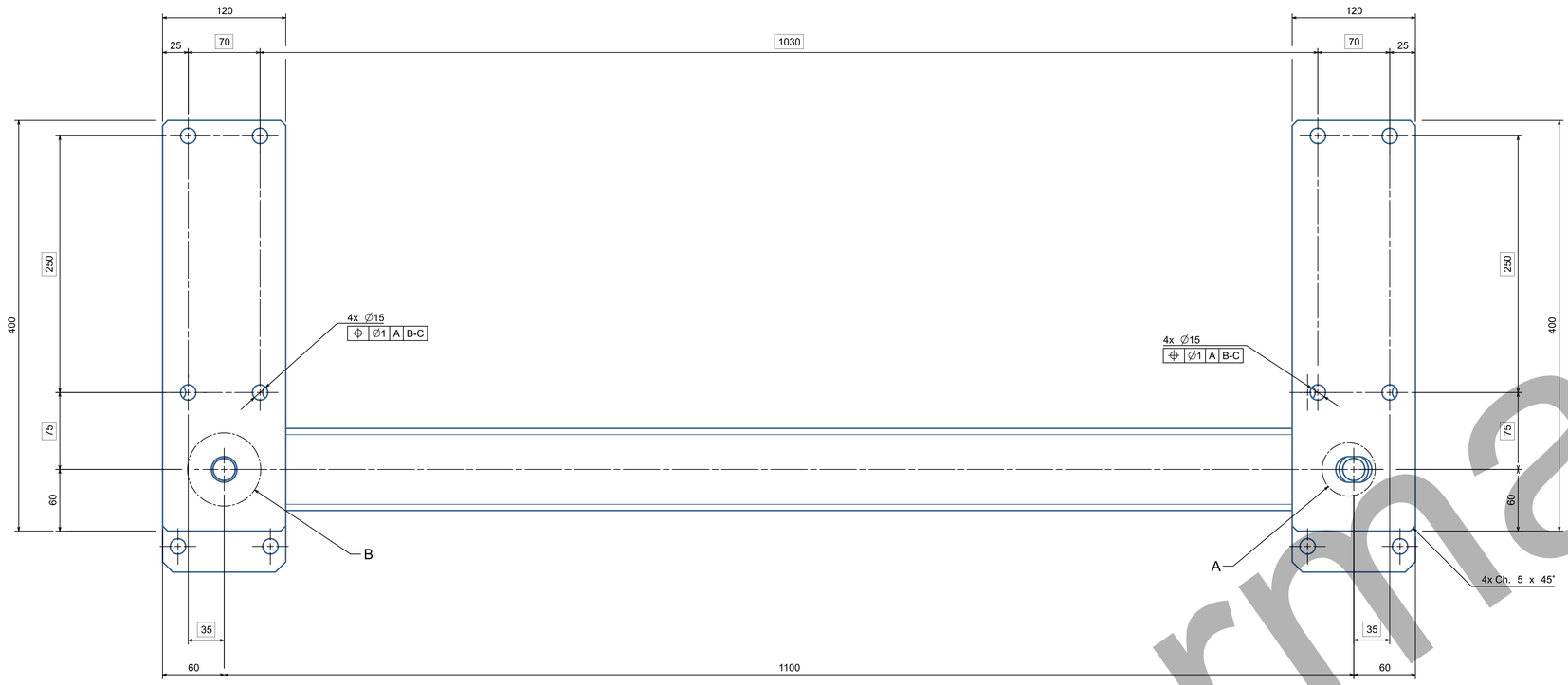

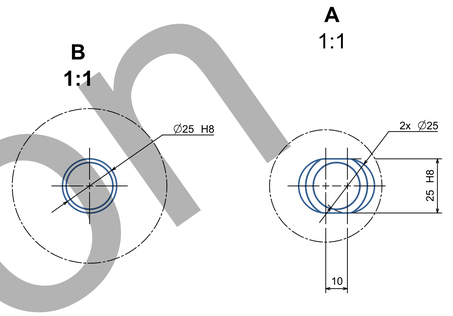

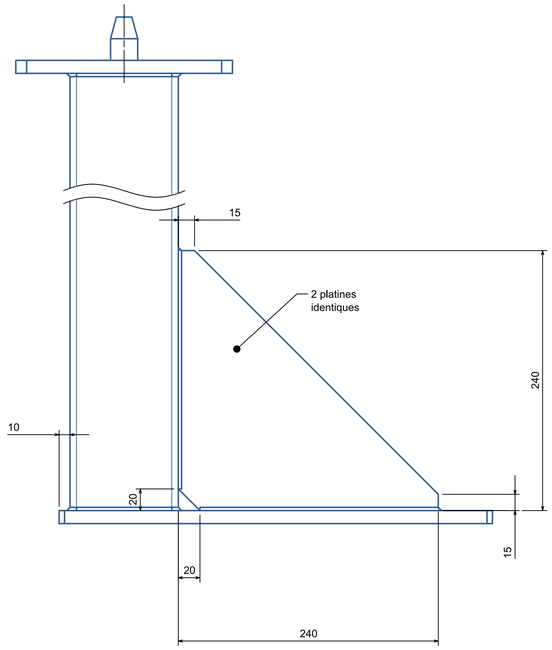

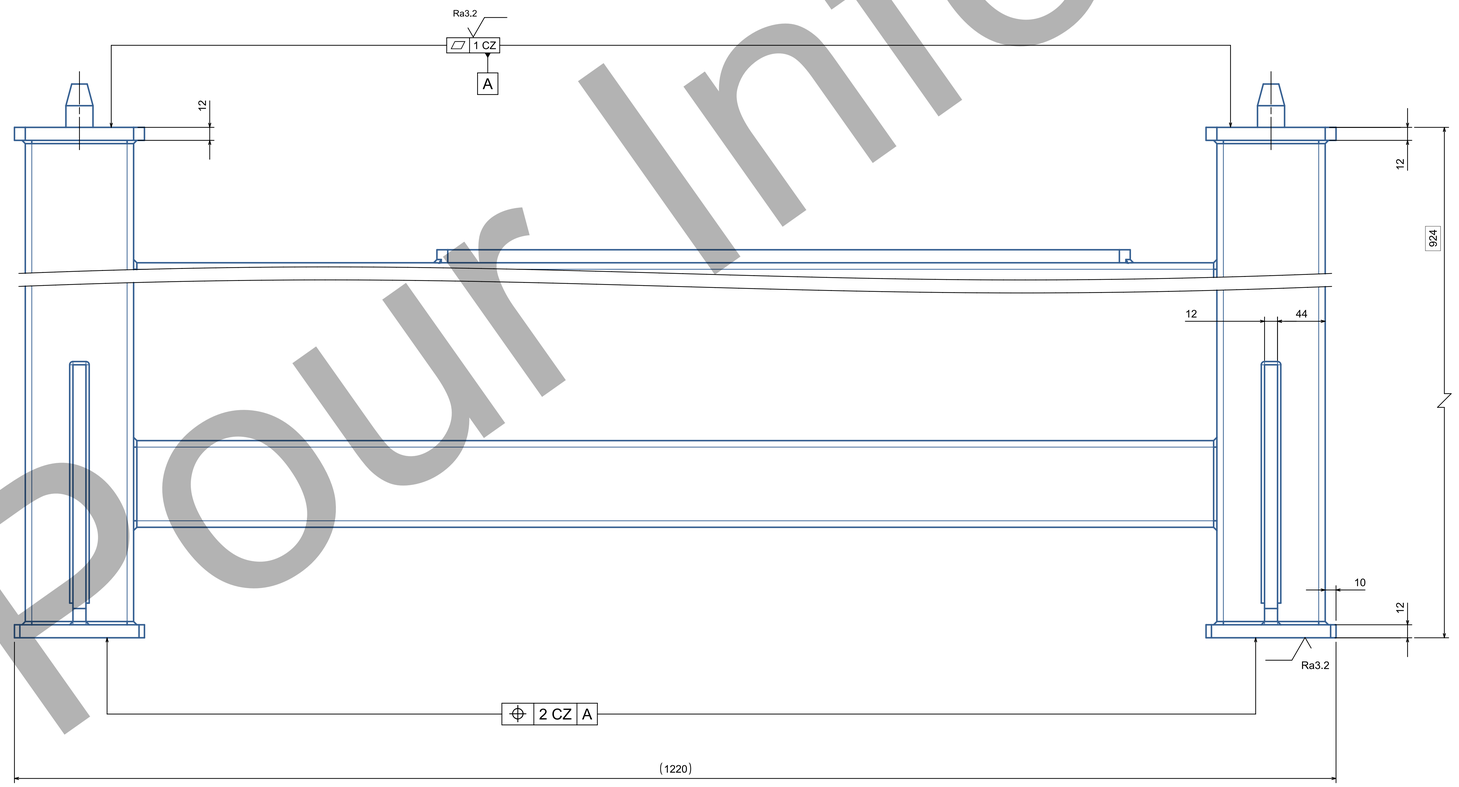

Pour Information

Matière /*Material* : 1.0037 (S235)	
Trait Th /*Heat treatments* : -	
-	
Casser les angles vifs / *Break all sharp edges*	Protection /*Shielding* : Peinture RAL1003
Tolérances Générales I.R.G. Ra 3.2 ISO 2768 - m K	Séparateur / *Separator* : 0,00 (~~0.00~~) — Ss-Traitant /*Supplier* : -
	Quantité /*Quantity* : - — Echelle /*Scale* : 1:1 — Masse /*Mass* : 53,2 kg
	Plan dessiné avec le système C.A.O. NX. Ne peut être modifié que par le même système. *NX C.A.D. drawing. Do not make manual revisions or alterations.*
NEWGAIN	Réf. C.A.O. : 00061003 / AA
	Dess. — Vérif. — Date
	NEWGAIN-RFQ Outillage montage troncons 8120003_Chassis_intermediaire_montage_troncons
cea irfu	Ref. ext. : - — Contrat : -
	Il n'est permis d'utiliser ce dessin qu'avec licence spéciale ou autorisation expresse (loi du 11 mars 1957) / *This drawing may not be used without special license* — Planche /*Sheet* : 1/2
	71 U051 DM- 8120 003 — AA

Dessin exécuté selon les Normes I.S.O. / *Drawing created with I.S.O. norms.* A0 Rev. D

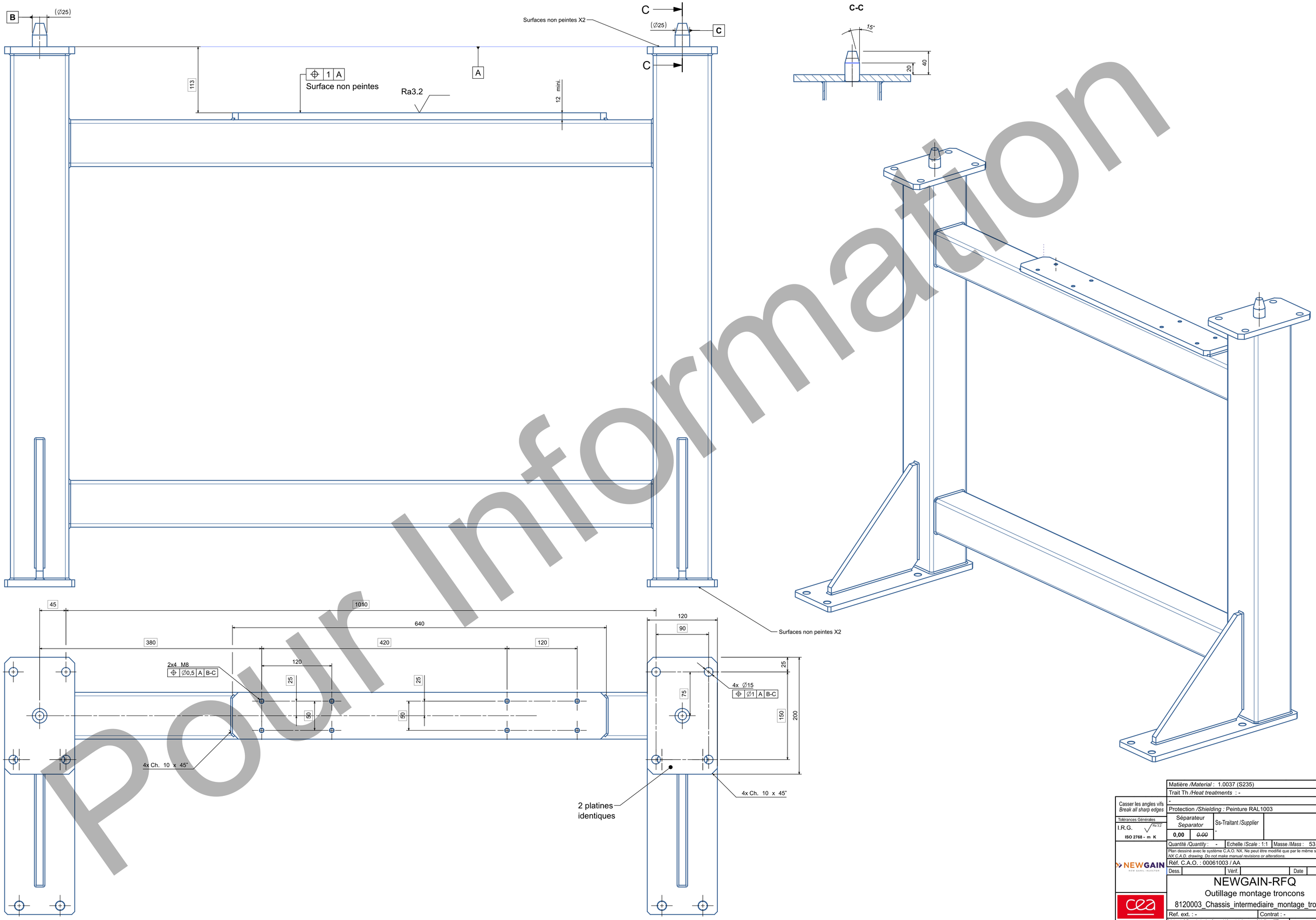

Pour Information

Matière /Material : 1.0037 (S235)
Trait Th /Heat treatments : -
-
Protection /Shielding : Peinture RAL1003

Casser les angles vifs
Break all sharp edges

Tolérances Générales
I.R.G. Ra 3,2
ISO 2768 - m K

Séparateur Separator		Ss-Traitant /Supplier
0,00	~~0.00~~	-

Quantité /Quantity : - | Echelle /Scale : 1:1 | Masse /Mass : 53,2 kg

Plan dessiné avec le système C.A.O. NX. Ne peut être modifié que par le même système.
NX C.A.D. drawing. Do not make manual revisions or alterations.

Réf. C.A.O. : 00061003 / AA

Dess. | Vérif. | Date

NEWGAIN
NEW GAIN INJECTOR

NEWGAIN-RFQ

Outillage montage troncons

8120003_Chassis_intermediaire_montage_troncons

Ref. ext. : - | Contrat : -

Il n'est permis d'utiliser ce dessin qu'avec licence spéciale ou autorisation expresse (loi du 11 mars 1957)
This drawing may not be used without special license

Planche /Sheet : 2/2

cea irfu

71 U051 DM- 8120 003 | AA

Dessin exécuté selon les Normes I.S.O. / Drawing created with I.S.O. norms.

A0 Rev. D