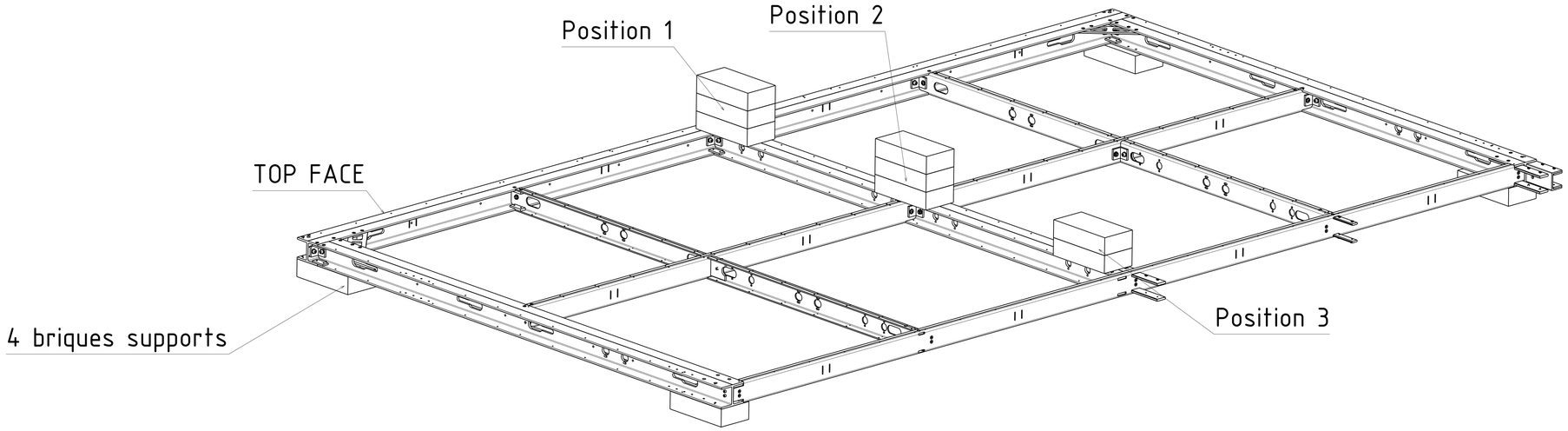

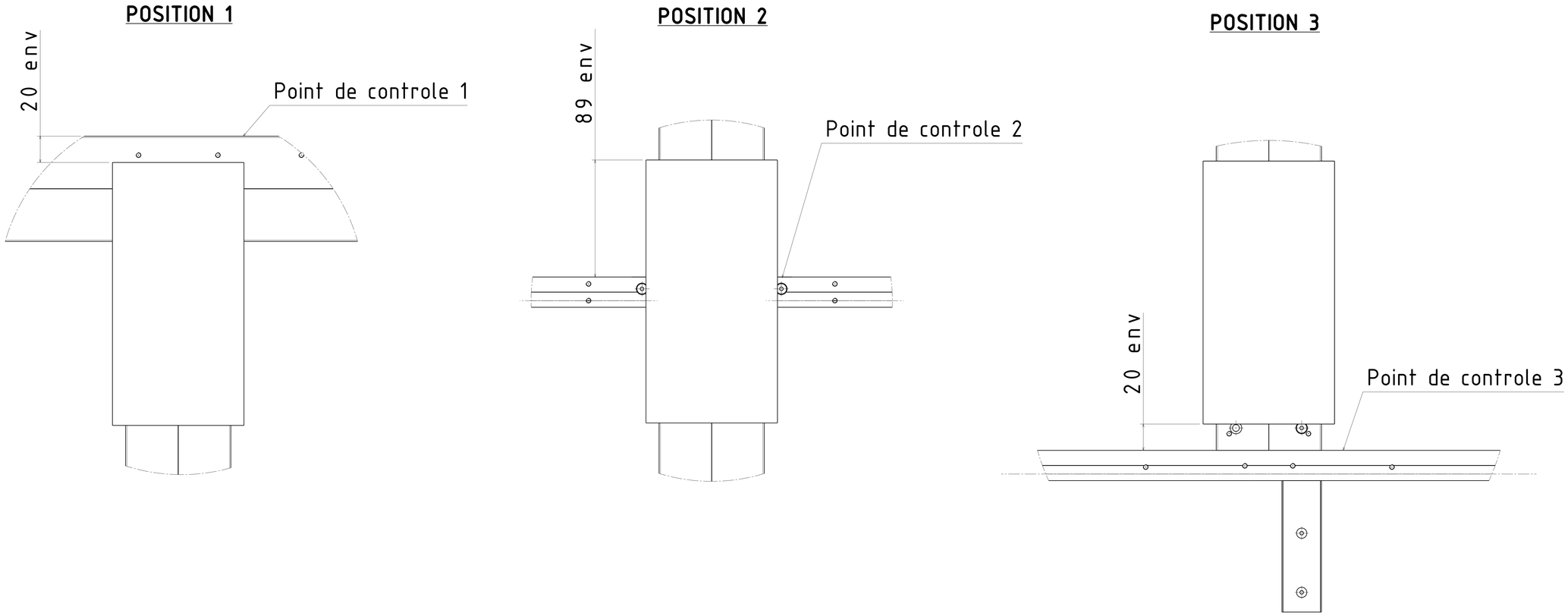

1- Poser le demi-cadre (face top vers le haut) sur une surface plane réhaussé par des cales de minimum 30 mm aux 4 coins (exemple: 4 briques acier de hauteur 50 mm et alignés sur les bords du cadre)

2- Chargements successifs avec 2 ou 3 briques acier (7.8 Kg chacunes) suivant les 3 positions indiquées

3- Mesures des 3 points de controle comme indiqué. Relevé des 3 déformations (max 6 / 12 / 23 mm)

Indice	Modification	Auteur	Date
	MAJ	pr	13/08/2024
A	Création	prosier	30/10/23

Laboratoire de Physique des 2 infinis Irène Joliot-Curie
Bât 100, 15 rue Georges Clémenceau
91405 ORSAY Cedex
Tel : + 33 (0) 1 64 46 83 00
http://www.ijclab.in2p3.fr

DUNE - FD2 - Cathode

Half cathode drawing

PRR-i940EK014-Deformation test

N° Ensemble	Ensemble
Traitement	Traitement
Tol Générale	+/-0.2 Rg 3.2
Matière	- Masse
Dessiné	prosier Le 14/02/2024
Validé	Le 14/02/2024
ID 3D :	PRD--CV6-00478508-CNRS
ID 2D :	DRW--CV6-00026673-CNRS

Quantité	Format	Echelle		Folio	BON POUR	Indice
1	A0	1:1		1/1	Fabrication	i940EK014-prr A.1

Reproduction or reproduction of this document, in whole or in part, is not permitted without the prior written authorization by its owner. The Centre National de la Recherche Scientifique, AS rights reserved for patent or model application.