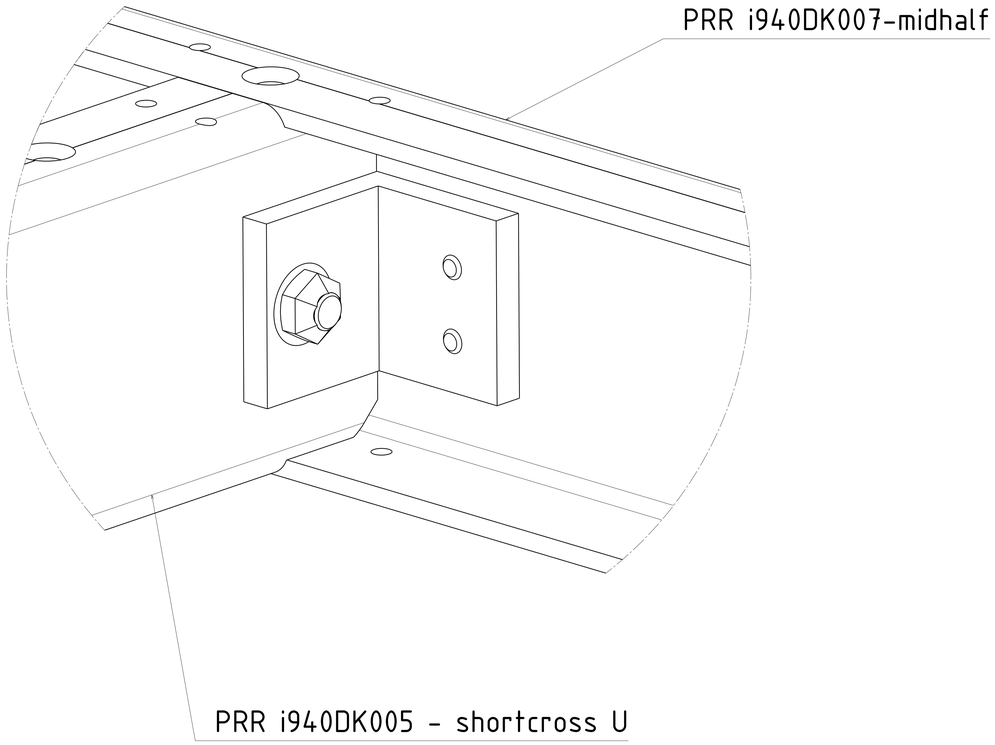

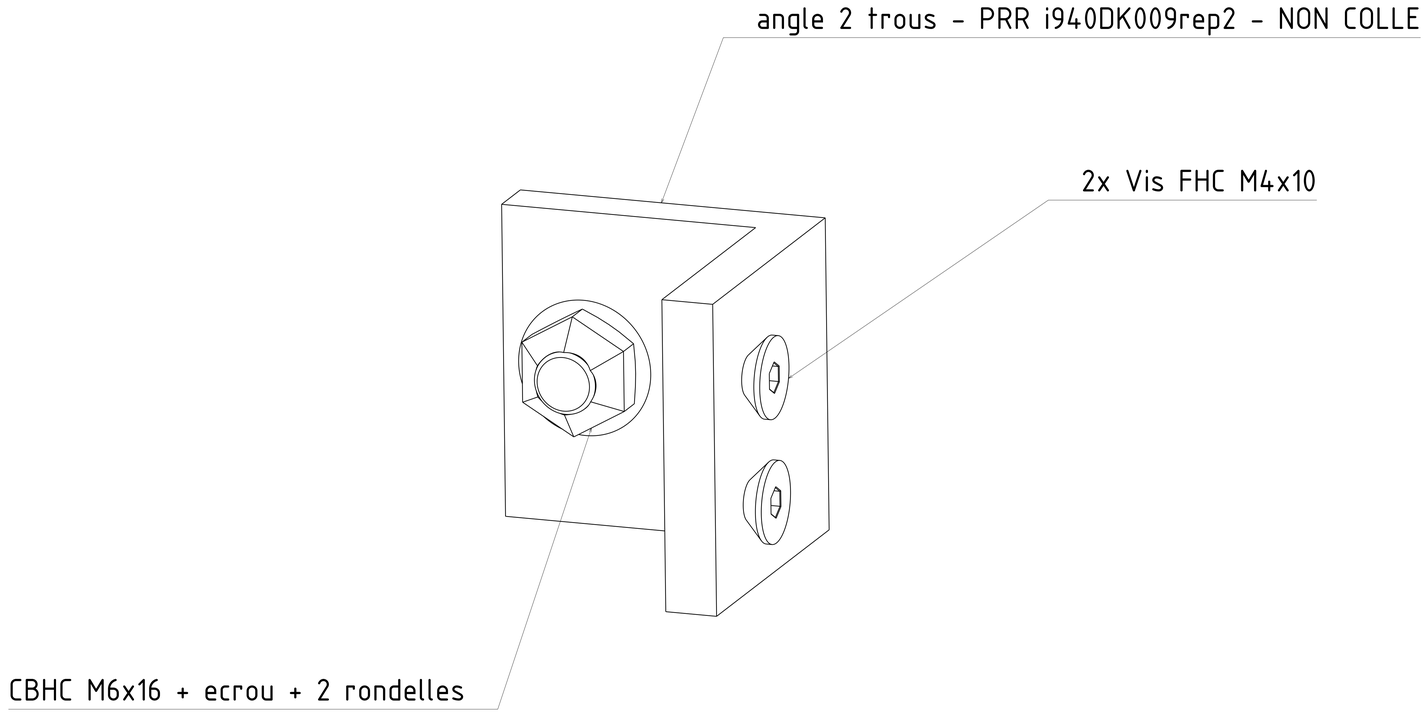

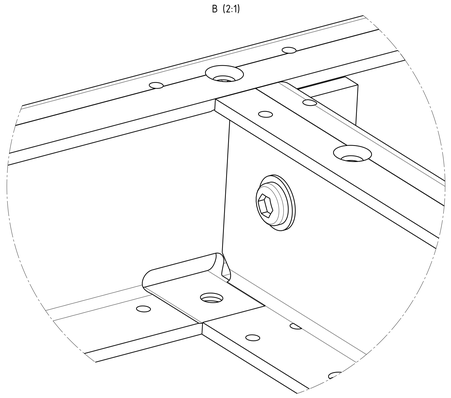

Visserie inox A4 : Fix n°1 et 7

Nettoyage de toutes pièces au chiffon et alcool dénaturé

PAS DE COLLAGE ARALDITE 2011

Indice	Modification	Auteur	Date
	update visserie	pr	13/08/2024
A	Création	prosier	30/10/23

Laboratoire de Physique des 2 infinis Irène Joliot-Curie
Bât 100, 15 rue Georges Clémenceau
91405 ORSAY Cedex
Tel : + 33 (0) 1 64 46 83 00
http://www.ijclab.in2p3.fr

DUNE - FD2 - Cathode

Half cathode drawing

PRR-i940EK009-junction angle 2 holes

N° Ensemble	Ensemble				
Traitement	Traitement				
Tol Générale	+/-0.2	Ra 3.2			
Matière	-	Masse			
Dessiné	prosier	Le 30/10/2023			
Vérifié		Le 30/10/2023			
ID 3D :	-				
ID 2D :	DRW--CV6-00018487-CNRS				
Quantité 1	Format A0	Echelle 1:1	Folio 1/1	BON POUR Fabrication	i940EK009-prr Indice A.1

Communication or reproduction of this document, under any form, or any direct or indirect use of its contents for production or other purposes is illegal without prior written authorization by its owner, the Centre National de la Recherche Scientifique. All rights reserved by Ideas or Joint Ventures.