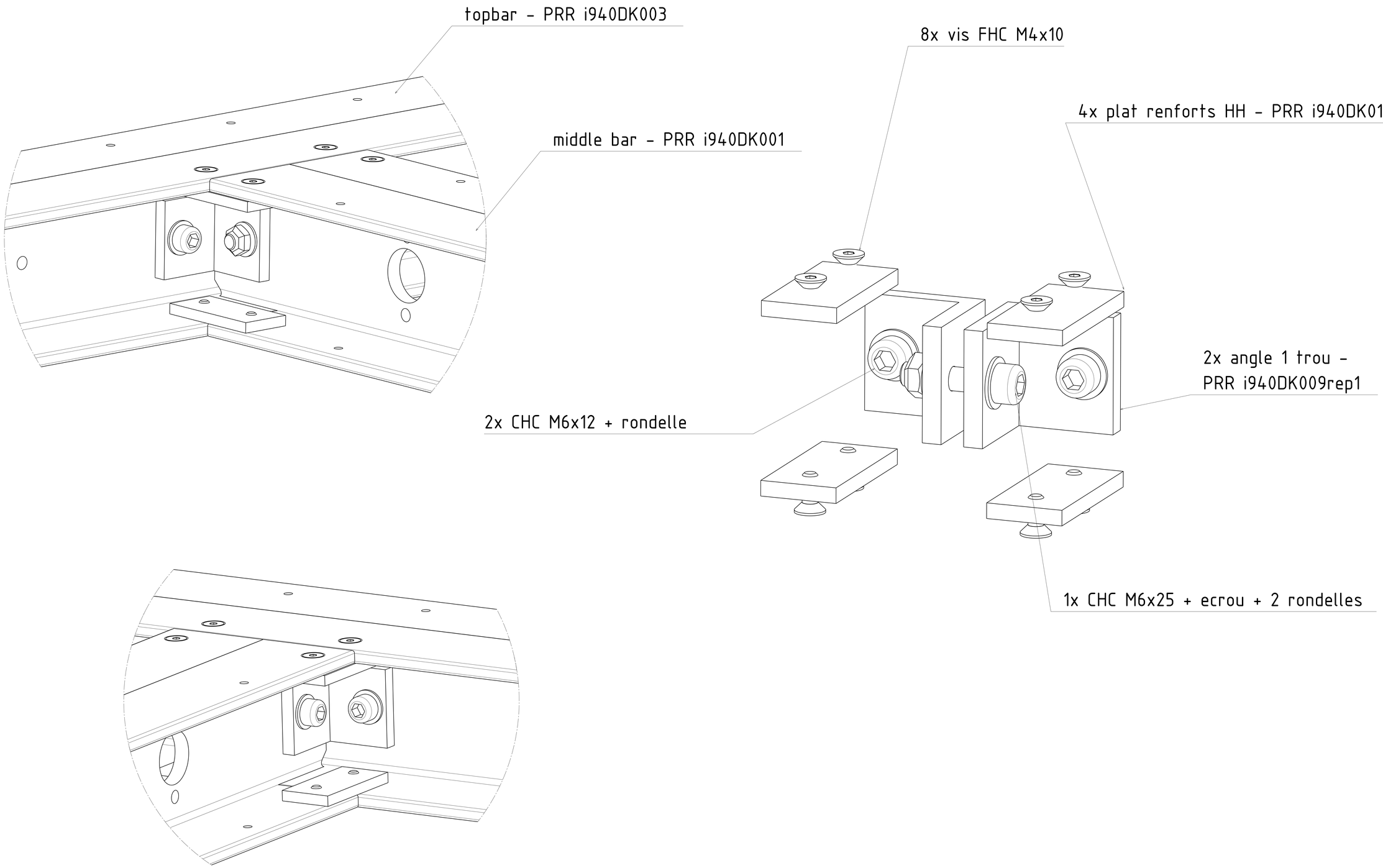

Visserie inox A4 : Fix n° 1, 4, 9

Nettoyage de toutes pièces au chiffon et alcool dénaturé

COLLAGE ARALDITE 2011 de toutes les pieces FRP entre elles puis serrage par vis pendant séchage

Indice	Modification	Auteur	Date
	update visserie	pr	13/08/2024
A	Création	prosier	30/10/23

Laboratoire de Physique des 2 infinis Irène Joliot-Curie
Bât 100, 15 rue Georges Clémenceau
91405 ORSAY Cedex
Tel : + 33 (0) 1 64 46 83 00
http://www.jclab.in2p3.fr

DUNE - FD2 - Cathode

Half cathode drawing

PRR-i940EK004-junction HH Center

N° Ensemble	Ensemble
Traitement	Traitement
Tol Générale	+/-0.2 Ra 3.2
Matière	- Masse
Dessiné	prosier Le 30/10/2023
Validé	Le 30/10/2023
ID 3D :	-
ID 2D :	DRW--CV6-00018360-CNRS

Quantité	Format	Echelle		Folio	BON POUR		Indice
1	A0	1:1		1/1	Fabrication	i940EK004-prr	A.1

Communication ou reproduction de ce document, utilisation ou divulgation de son contenu sont interdites sans autorisation de la Direction de l'Institut. Ce dessin appartient à la propriété de l'Institut.