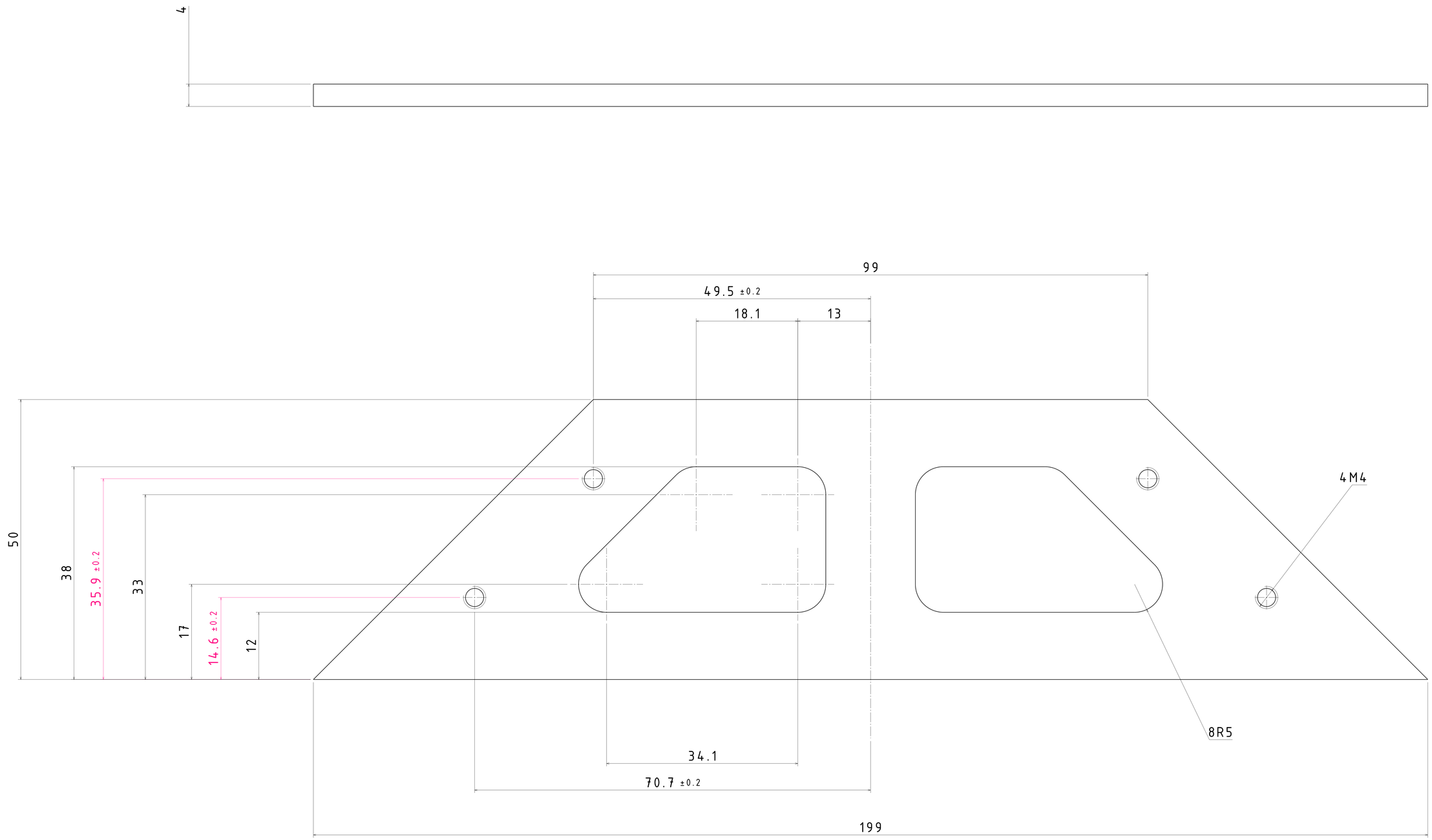

Surface finish: visual defects EN13706-2

Elasticity Modulus 17.5 GPa mini

Indice	Modification	Auteur	Date
	tolerance update	pr	05/03/2024
	reference matiere CCTP	pr	12/02/2024
A	Création	prosier	30/10/23

Laboratoire de Physique des 2 infinis Irène Joliot-Curie
Bât 100, 15 rue Georges Clémenceau
91405 ORSAY Cedex
Tel : + 33 (0) 1 64 46 83 00
http://www.ijclab.in2p3.fr

DUNE - FD2 - Cathode

Half cathode drawing

PRR-i940DK012-cadre-jambe renfort coin

N° Ensemble	Ensemble
Traitement	Traitement
Tol Générale	iso2768mK Ra 3.2
Matière	mat n°3 Masse
Dessiné	prosier Le 30/10/2023
Validé	Le 30/10/2023
ID 3D :	PRD--CV6-00040248-CNRS
ID 2D :	DRW--CV6-00018358-CNRS

Quantité	Format	Echelle		Folio	BON POUR	Indice
1	A0	1:1		1/1	Fabrication	i940DK012-prr A.1

Reproduction or reproduction of this document, under any form or any detail or copied use of its content for production or other purposes is illegal without prior written authorization by its owner. The Centre National de la Recherche Scientifique, 40 rue Jean-Marie Lehn, 91405 Orsay Cedex.