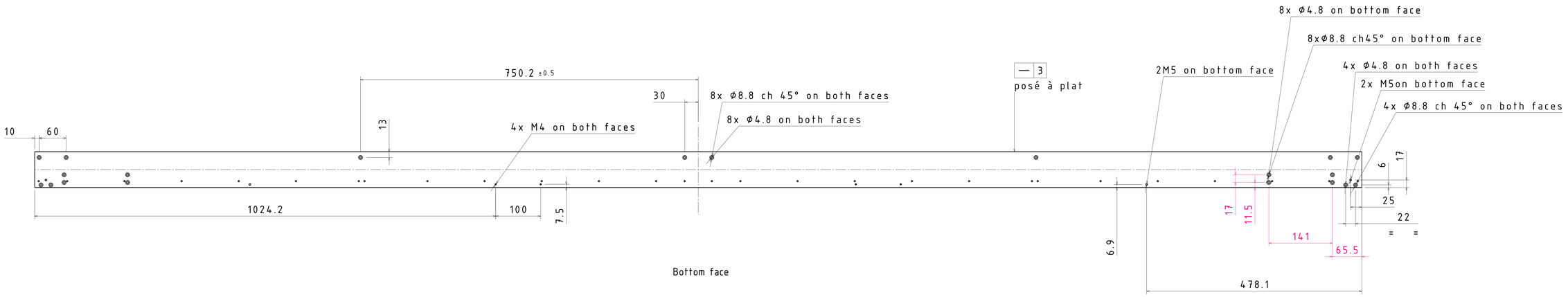

Bottom face

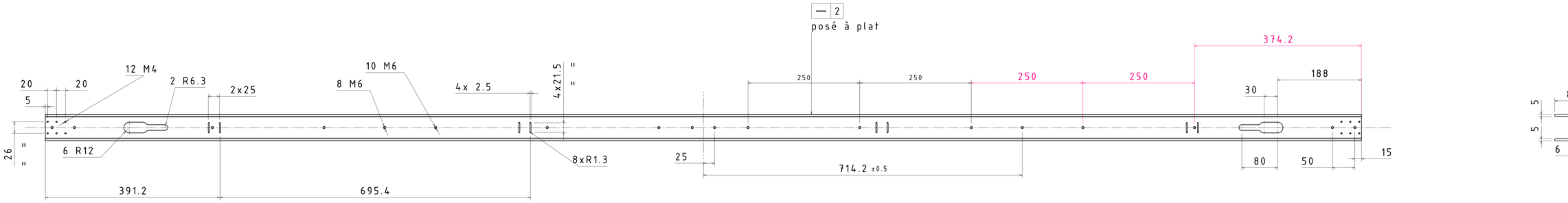

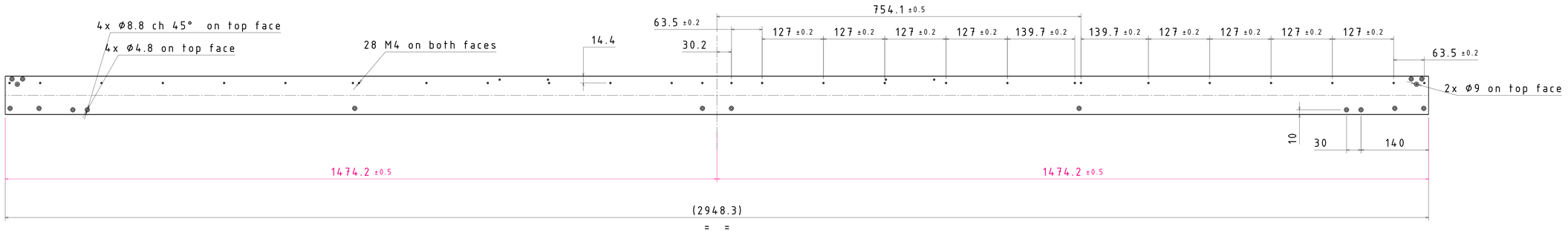

TOP FACE view

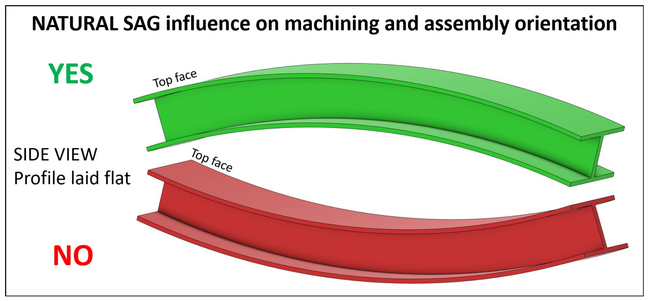

Surface finish : Visual defects EN13706-2

Elasticity Modulus 17.5 GPa mini

Indice	Modification	Auteur	Date
	update sag, holes and chamfer	pr	13/08/2024
	tolerance update	pr	05/03/2024
	reference matiere CCTP	pr	12/02/2024
A	Création	prosier	30/10/23

Laboratoire de Physique des 2 infinis Irène Joliot-Curie
Bât 100, 15 rue Georges Clémenceau
91405 ORSAY Cedex
Tel : + 33 (0) 1 64 46 83 00
http://www.ijclab.in2p3.fr

DUNE - FD2 - Cathode

Half cathode drawing

PRR-cadre-H_2948-top bar

N° Ensemble	Ensemble
Traitement	Traitement
Tol Générale	iso 2768 mK Ra 3.2
Matière	mat n°1 Masse
Dessiné	prosier Le 30/10/2023
Validé	Le 30/10/2023
ID 3D :	PRD--CV6-00040255-CNRS
ID 2D :	DRW--CV6-00018345-CNRS

Quantité	Format	Echelle		Folio	BON POUR	Indice
1	A0	1:1		1/1	Fabrication	A.1

i942DK003-prr

Communication or reproduction of this document, or any form of any kind or material use of its content for purposes or other purposes is illegal without prior written authorization by its owner, the Centre National de la Recherche Scientifique. All rights reserved by Lebel & Jordan Publication.