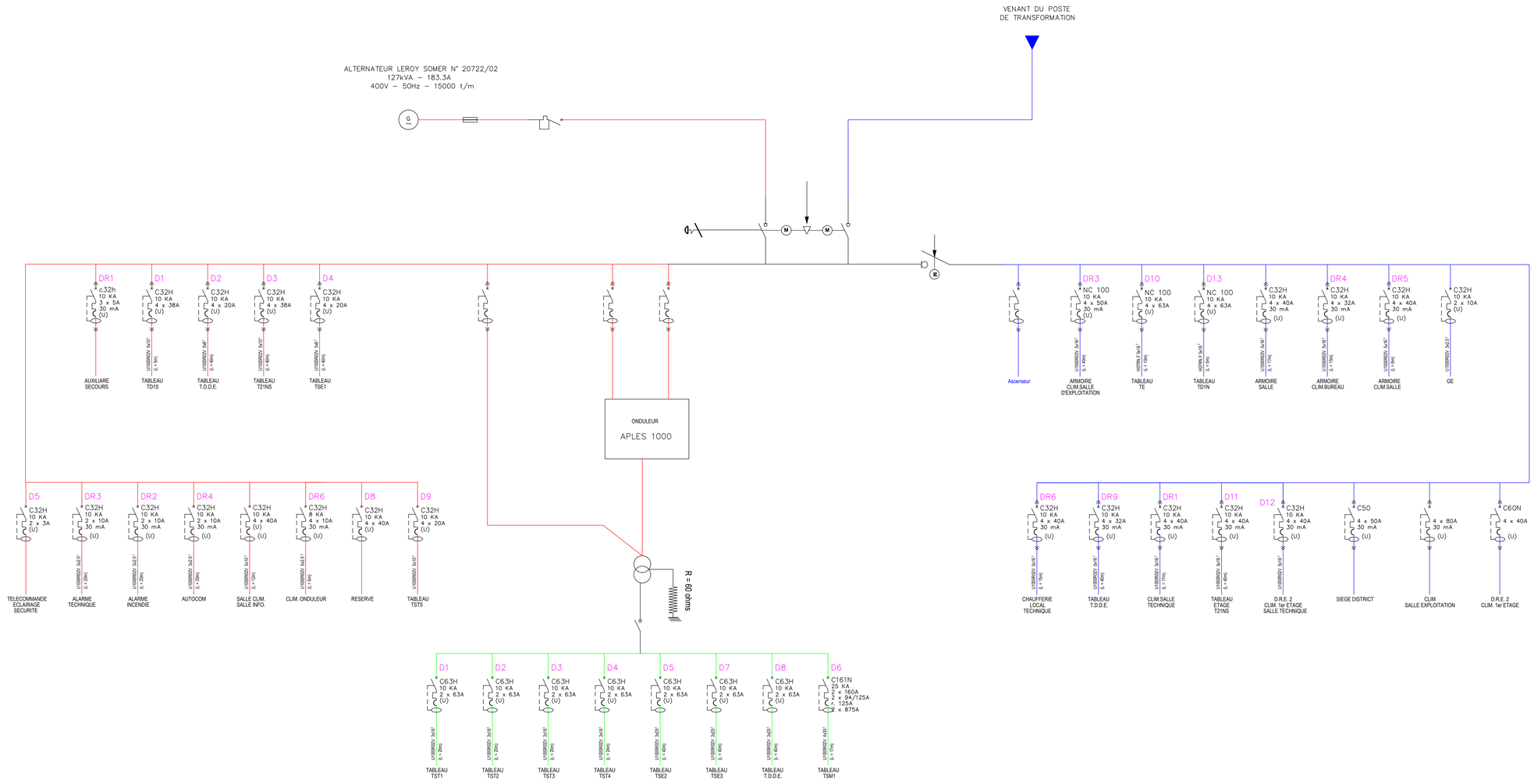

Direction Interdepartementale
des Routes d'IDF (DIRIF)
79 B Avenue du Maréchal
de Lattre de Tassigny
BP45
94002 CRETEIL CEDEX

Etablie par :
Y. LARROQUE

Vérifié par :
P. GRANGE

PCTT DE SAINT DENIS

RENOVATION DES SALLES D'EXPLOITATION DES PCTT DE LA DIRIF

PROJET
Architecture Projetée
COURANT FORT

Maîtrise d'Oeuvre
ARTELIA VILLE ET TRANSPORT
2 Avenue François Mitterand
93210 La Plaine Saint Denis

17/09/19

Echelle : -

Indice C

Référence
PLA - DEN - PCTT - ELEC -472