Maître d'Ouvrage

VNF
Direction territoriale Bassin de la Seine
18, Quai d'Austerlitz
75013 – PARIS

Maître d'Œuvre

SETEC Tpi
42-52 Quai de la Rapée
75583 – PARIS Cedex 12

MARCHE PUBLIC DE TRAVAUX N°13.21.I.0.30.0 - RENOVATION DES ECLUSES PRINCIPALES DE COUDRAY, VIVES-EAUX, LA CAVE ET VARENNES

Lot n°1 : Ecluses de Vives-Eaux et La Cave

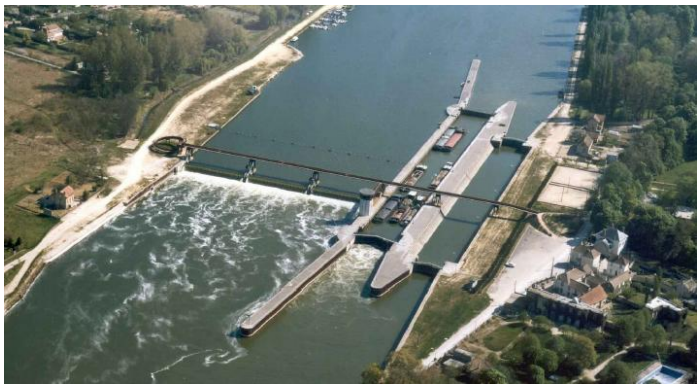

Groupement d'entreprises

SEGEX
4, Boulevard Arago
91320 - WISSOUS

MPLUS
4, Rue du Haras
57430 - SARRABLE

PARISOT ELECTRICITE
Route de Jonchery
52000 – CHAUMONT

MASCI
ZA du Champ de Mars,
BP 28
57270 – RICHEMONT

CHIARIZIA
Rue Pierre Cremel, La Madeleine
54410 – LANEUVEVILLE DEVANT NANCY

Armoire Ilot Aval Droit (AVD) – Site de LA CAVE

B	03/04/2014	Modifications fin de chantier	AM	CS	EO		
A	23/11/2013	Modifications retour de chantier	AM	CS	EO		
0	19/07/2013	Première diffusion	AM	CS	EO		
Indice	**Date**	**Description de la modification**	**Rédact.**	**Vérif.**	**Approb.**	**Visa MOE**	**Statut**

Emetteur	Partie marché	Echelle	Format	N° de document
PARISOT	Lot 1	SANS	A4	10.PAR.001/3

COULEUR DE LA FILERIE

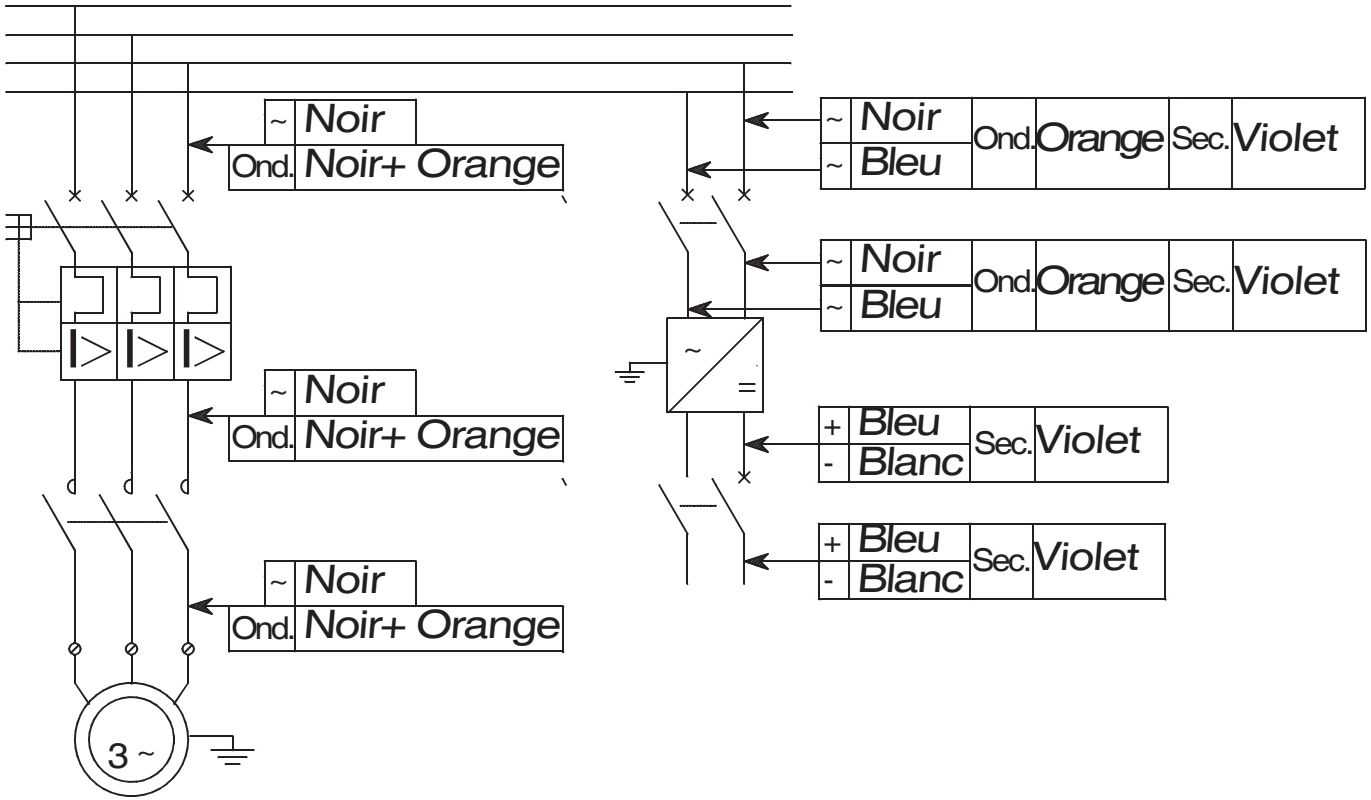

~ : Alternatif
+ - : Continu
Ond: Alimentation Ondulée
Sec: Fonction de Sécurité

PARISOT ELECTRICITE S.A.S
Groupe COFINELEC
ELECTRICITE GENERALE & INDUSTRIELLE

Route de Jonchery
52000 Chamont
Tél: 03 25 35 35 00 - Fax: 03 25 03 57 77
parisot.elec@wanadoo.fr

CHARTRE DE CABLAGE

IND	DATE	NOM	MODIFICATIONS
1	16/11/2013	Aurélien MEISS	Retour chantier
0	23/08/2013	a.meiss	

INDICE 1

FOLIO 02

N° D'AFFAIRE: E06013/13

LOCALISATION: L1 COFFRET AVAL DROIT GRANDE ECLUSE

Donnée utilisateur 1

Donnée utilisateur 2

SolidWorks Electrical

Document réalisé avec la version: 2013.0.3.17

1

Folio	Révision	Date	Créé par	Description	Désignation du dossier
01	0	23/08/2013	a.meiss	Page de garde	
02	0	23/08/2013	a.meiss	CHARTRE DE CABLAGE	
03	0	23/08/2013	a.meiss	Liste des folios	
04	0	23/08/2013	a.meiss	Liste des folios	
05	0	23/08/2013	a.meiss	Liste des folios	
08	0	23/08/2013	a.meiss	ARCHITECTURE RESEAU	
09	0	23/08/2013	a.meiss	SYNOPTIQUE	
10	0	23/08/2013	a.meiss	ALIMENTATION	
11	0	23/08/2013	a.meiss	SERVITUDE	
12	0	23/08/2013	a.meiss	PUISSANCE CENTRALE HYDRAULIQUE	
13	0	23/08/2013	a.meiss	PUISSANCE VERIN AQUEDUC	
20	0	23/08/2013	a.meiss	ALIMENTATION 24VDC	
21	0	23/08/2013	a.meiss	MODE MAINTENANCE	
22	0	23/08/2013	a.meiss	TELECOMMANDE MODE AUTO/MANU	
23	0	23/08/2013	a.meiss	TELECOMMANDE MODE AUTO/MANU	
24	0	23/08/2013	a.meiss	TELECOMMANDE MODE AUTO/MANU	
25	0	23/08/2013	a.meiss	TELECOMMANDE	
26	0	23/08/2013	a.meiss	TELECOMMANDE	
27	0	23/08/2013	a.meiss	ALIMENTATION FEUX TRICOLORE	

PARISOT ELECTRICITE S.A.S
Groupe COFINELEC
ELECTRICITE GENERALE & INDUSTRIELLE
Route de Jonchery
52000 Chaumont
Tél: 03 25 35 35 00 - Fax: 03 25 03 57 77
parisot.elec@wanadoo.fr

Liste des folios

IND	DATE	NOM	MODIFICATIONS
1	16/11/2013	Aurélien MEISS	Retour chantier
0	23/08/2013	a.meiss	

INDICE 1

FOLIO 03

N° D'AFFAIRE: E06013/13

LOCALISATION: L1 COFFRET AVAL DROIT GRANDE ECLUSE

Donnée utilisateur 1

Donnée utilisateur 2

SolidWorks Electrical

Document réalisé avec la version: 2013.0.3.17

1

Folio	Révision	Date	Créé par	Description	Désignation du dossier
28	0	23/08/2013	a.meiss	ALIMENTATION FEUX TRICOLORE	
29	0	23/08/2013	a.meiss	COMMANDE ELECTROVANNES	
30	0	23/08/2013	a.meiss	ALIMENTATION STB	
31	0	23/08/2013	a.meiss	MODULE D'ENTREES STB3/1-A	
32	0	23/08/2013	a.meiss	MODULE D'ENTREES STB3/1-B	
33	0	23/08/2013	a.meiss	MODULE DE SORTIES STB5/3-A	
34	0	23/08/2013	a.meiss	MODULE DE SORTIES STB5/3-B	
35	0	23/08/2013	a.meiss	MODULE D'ENTREES STB4/2-A	
36	0	08/09/2013	Aurélien MEISS	MODULE D'ENTREES STB4/2-B	
37	0	16/11/2013	Aurélien MEISS	MODULE DE SORTIES STB6/4-A	
38	0	23/08/2013	a.meiss	MODULE D'ENTREES ANALOGIQUE	
40	0	23/08/2013	a.meiss	ALIMENTATION PHOENIX	
41	0	23/08/2013	a.meiss	MODULE D'ENTREES SECURISE PSDI8	
42	0	23/08/2013	a.meiss	MODULE D'ENTREES SECURISE PSDI8	
43	0	23/08/2013	a.meiss	MODULE D'ENTREES SECURISE PSDI8	
44	0	23/08/2013	a.meiss	MODULE SORTIES SECURISE PSDO8	
45	0	23/08/2013	a.meiss	MODULE SORTIES SECURISE PSDO8	
80	0	23/08/2013	a.meiss	-XC - (1/9)	

PARISOT ELECTRICITE S.A.S
Groupe COFINELEC
ELECTRICITE GENERALE & INDUSTRIELLE
Route de Jonchery
52000 Chaumont
Tél: 03 25 35 35 00 - Fax: 03 25 03 57 77
parisot.elec@wanadoo.fr

Liste des folios

IND	DATE	NOM	MODIFICATIONS
1	16/11/2013	Aurélien MEISS	Retour chantier
0	23/08/2013	a.meiss	

INDICE 1

FOLIO 04

N° D'AFFAIRE: E06013/13

LOCALISATION: L1 COFFRET AVAL DROIT GRANDE ECLUSE

Donnée utilisateur 1

Donnée utilisateur 2

SolidWorks Electrical

Document réalisé avec la version: 2013.0.3.17

1

Folio	Révision	Date	Créé par	Description	Désignation du dossier
81	0	23/08/2013	a.meiss	-XC - (2/9)	
82	0	23/08/2013	a.meiss	-XC - (3/9)	
83	0	23/08/2013	a.meiss	-XC - (4/9)	
84	0	23/08/2013	a.meiss	-XC - (5/9)	
85	0	23/08/2013	a.meiss	-XC - (6/9)	
86	0	23/08/2013	a.meiss	-XC - (7/9)	
87	0	23/08/2013	a.meiss	-XC - (8/9)	
88	0	16/11/2013	Aurélien MEISS	-XC - (9/9)	
89	0	23/08/2013	a.meiss	-XF - (1/3)	
90	0	23/08/2013	a.meiss	-XF - (2/3)	
91	0	08/09/2013	Aurélien MEISS	-XF - (3/3)	
92	0	24/08/2013	a.meiss	-XPS - (1/1)	
93	0	23/08/2013	a.meiss	-XSV - (1/1)	
94	0	23/08/2013	a.meiss	-XVD - (1/1)	
95	0	24/08/2013	a.meiss	-XP - (1/2)	
96	0	24/08/2013	a.meiss	-XP - (2/2)	
100	0	23/08/2013	a.meiss	Nomenclature du matériel	
101	0	23/08/2013	a.meiss	Nomenclature du matériel	

PARISOT ELECTRICITE S.A.S
Groupe COFINELEC
ELECTRICITE GENERALE & INDUSTRIELLE

Route de Jonchery
52000 Chaumont
Tél: 03 25 35 35 00 - Fax: 03 25 03 57 77
parisot.elec@wanadoo.fr

Liste des folios

IND	DATE	NOM	MODIFICATIONS
1	16/11/2013	Aurélien MEISS	Retour chantier
0	23/08/2013	a.meiss	

INDICE 1

FOLIO 05

N° D'AFFAIRE: E06013/13

LOCALISATION: L1 COFFRET AVAL DROIT GRANDE ECLUSE

Donnée utilisateur 1

Donnée utilisateur 2

SolidWorks Electrical

Document réalisé avec la version: 2013.0.3.17

1

Folio	Révision	Date	Créé par	Description	Désignation du dossier
102	0	23/08/2013	a.meiss	Nomenclature du matériel	
103	0	23/08/2013	a.meiss	Nomenclature du matériel	
104	0	23/08/2013	a.meiss	Nomenclature du matériel	
105	0	23/08/2013	a.meiss	Nomenclature du matériel	
106	0	16/11/2013	Aurélien MEISS	Liste des folios	

PARISOT ELECTRICITE S.A.S
Groupe COFINELEC
ELECTRICITE GENERALE & INDUSTRIELLE
Route de Jonchery
52000 Chaumont
Tél: 03 25 35 35 00 - Fax: 03 25 03 57 77
parisot.elec@wanadoo.fr

Liste des folios

IND	DATE	NOM	MODIFICATIONS
1	16/11/2013	Aurélien MEISS	Retour chantier
0	16/11/2013	Aurélien MEISS	

INDICE 1

FOLIO 06

N° D'AFFAIRE: E06013/13

LOCALISATION: L1 COFFRET AVAL DROIT GRANDE ECLUSE

Donnée utilisateur 1

Donnée utilisateur 2

SolidWorks Electrical

Document réalisé avec la version: 2013.0.3.17

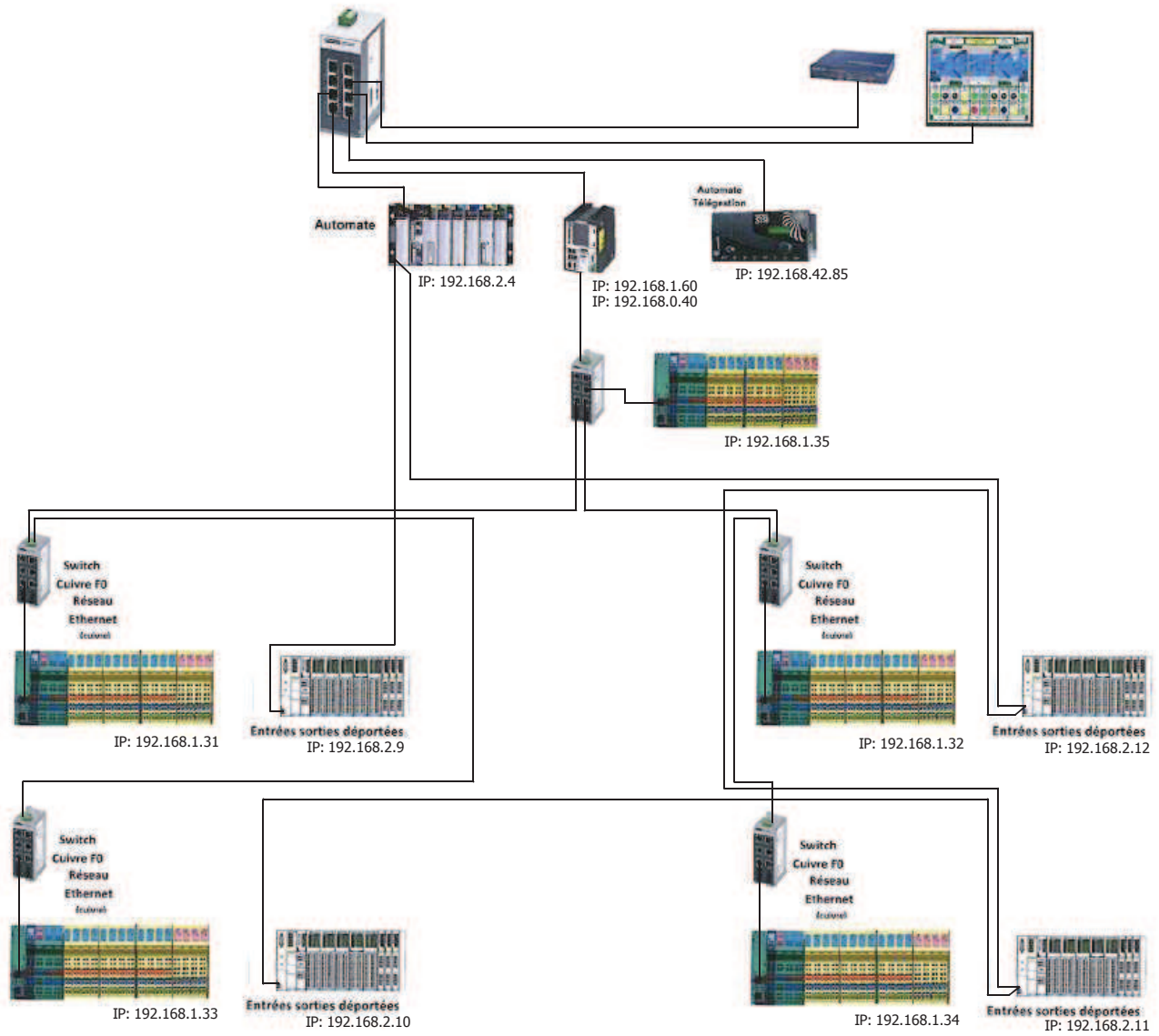

PARISOT ELECTRICITE S.A.S
Groupe COFINELEC
ELECTRICITE GENERALE & INDUSTRIELLE

Route de Jonchery
52000 Chaumont
Tél: 03 25 35 35 00 - Fax: 03 25 03 57 77
parisot.elec@wanadoo.fr

ARCHITECTURE RESEAU

IND	DATE	NOM	MODIFICATIONS
1	16/11/2013	Aurélien MEISS	Retour chantier
0	23/08/2013	a.meiss	

INDICE 1

FOLIO 08

N° D'AFFAIRE: E06013/13

LOCALISATION: L1 COFFRET AVAL DROIT GRANDE ECLUSE

Donnée utilisateur 1

Donnée utilisateur 2

SolidWorks Electrical

Document réalisé avec la version: 2013.0.3.17

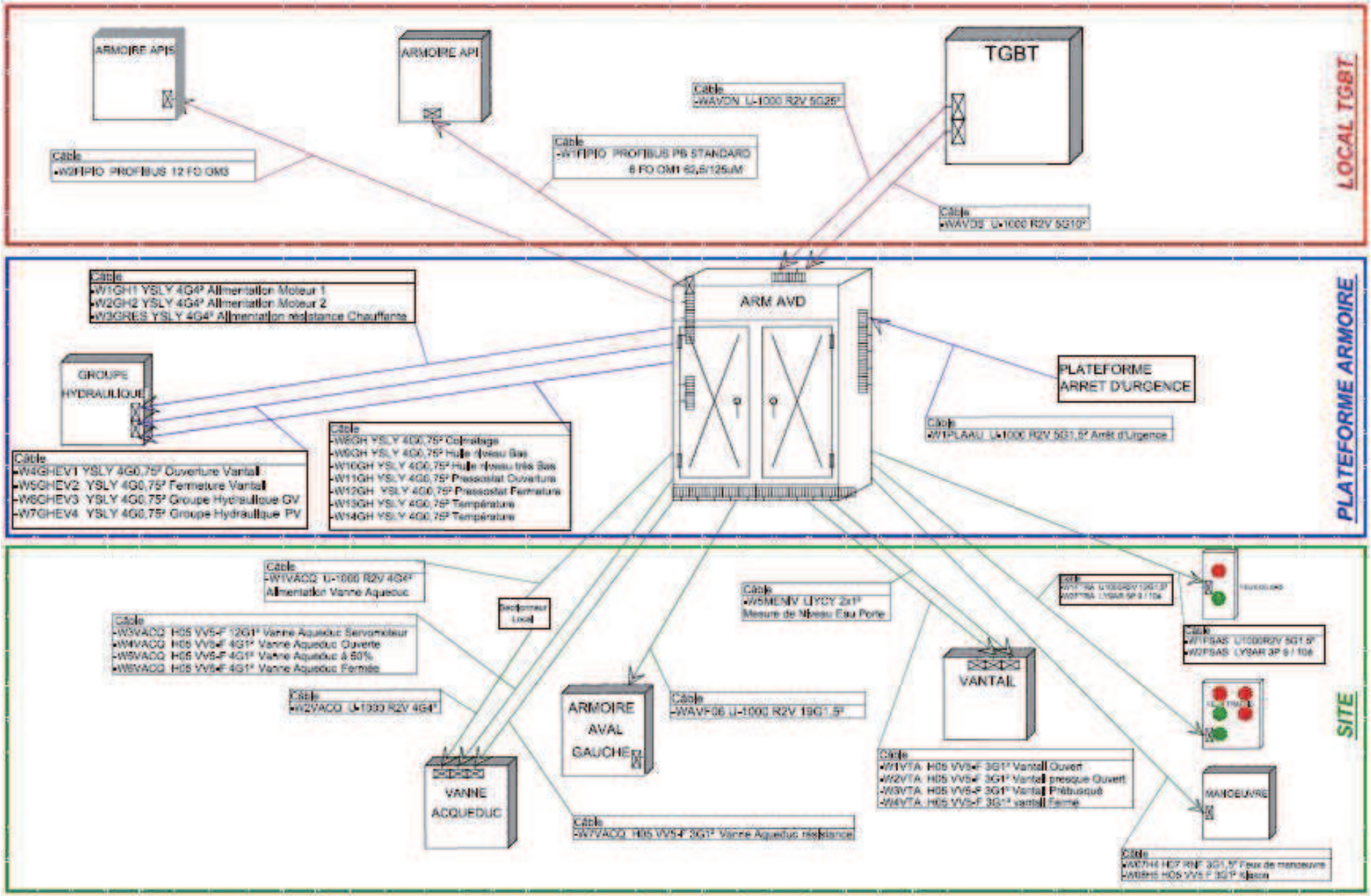

PARISOT ELECTRICITE S.A.S
Groupe COFINELEC
ELECTRICITE GENERALE & INDUSTRIELLE

Route de Jonchery
52000 Chaumont
Tél: 03 25 35 35 00 - Fax: 03 25 03 57 77
parisot.elec@wanadoo.fr

SYNOPTIQUE

IND	DATE	NOM	MODIFICATIONS
1	16/11/2013	Aurélien MEISS	Retour chantier
0	23/08/2013	a.meiss	

INDICE 1

FOLIO 09

N° D'AFFAIRE: E06013/13

LOCALISATION: L1 COFFRET AVAL DROIT GRANDE ECLUSE

Donnée utilisateur 1

Donnée utilisateur 2

SolidWorks Electrical

Document réalisé avec la version: 2013.0.3.17

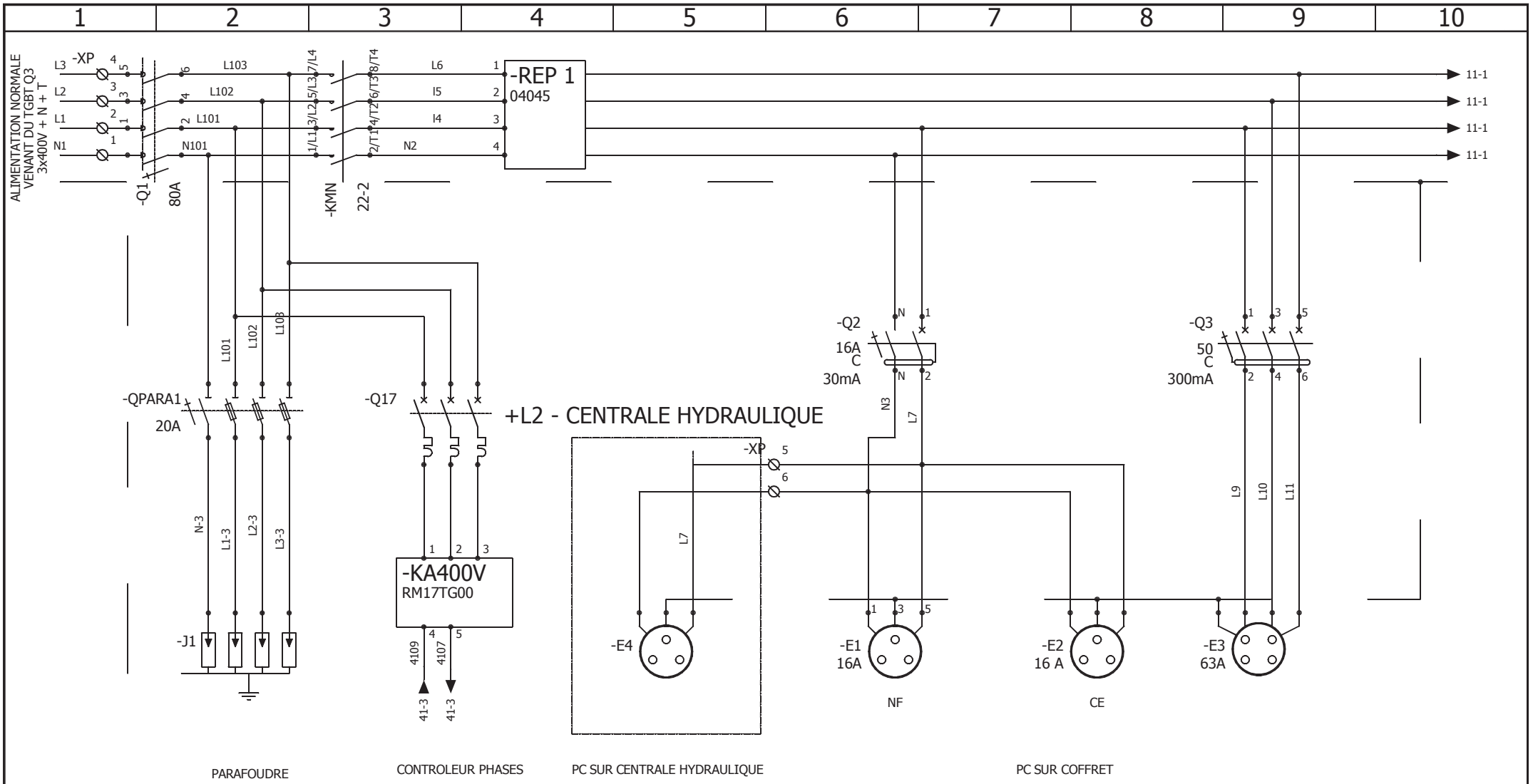

PARISOT ELECTRICITE S.A.S
Groupe COFINELEC
ELECTRICITE GENERALE & INDUSTRIELLE

Route de Jonchery
52000 Chaumont
Tél: 03 25 35 35 00 - Fax: 03 25 03 57 77
parisot.elec@wanadoo.fr

ALIMENTATION

IND	DATE	NOM	MODIFICATIONS
1	16/11/2013	Aurélien MEISS	Retour chantier
0	23/08/2013	a.meiss	

INDICE 1

FOLIO 10

N° D'AFFAIRE: E06013/13

LOCALISATION: L1 COFFRET AVAL DROIT GRANDE ECLUSE

Donnée utilisateur 1

Donnée utilisateur 2

SolidWorks Electrical

Document réalisé avec la version: 2013.0.3.17

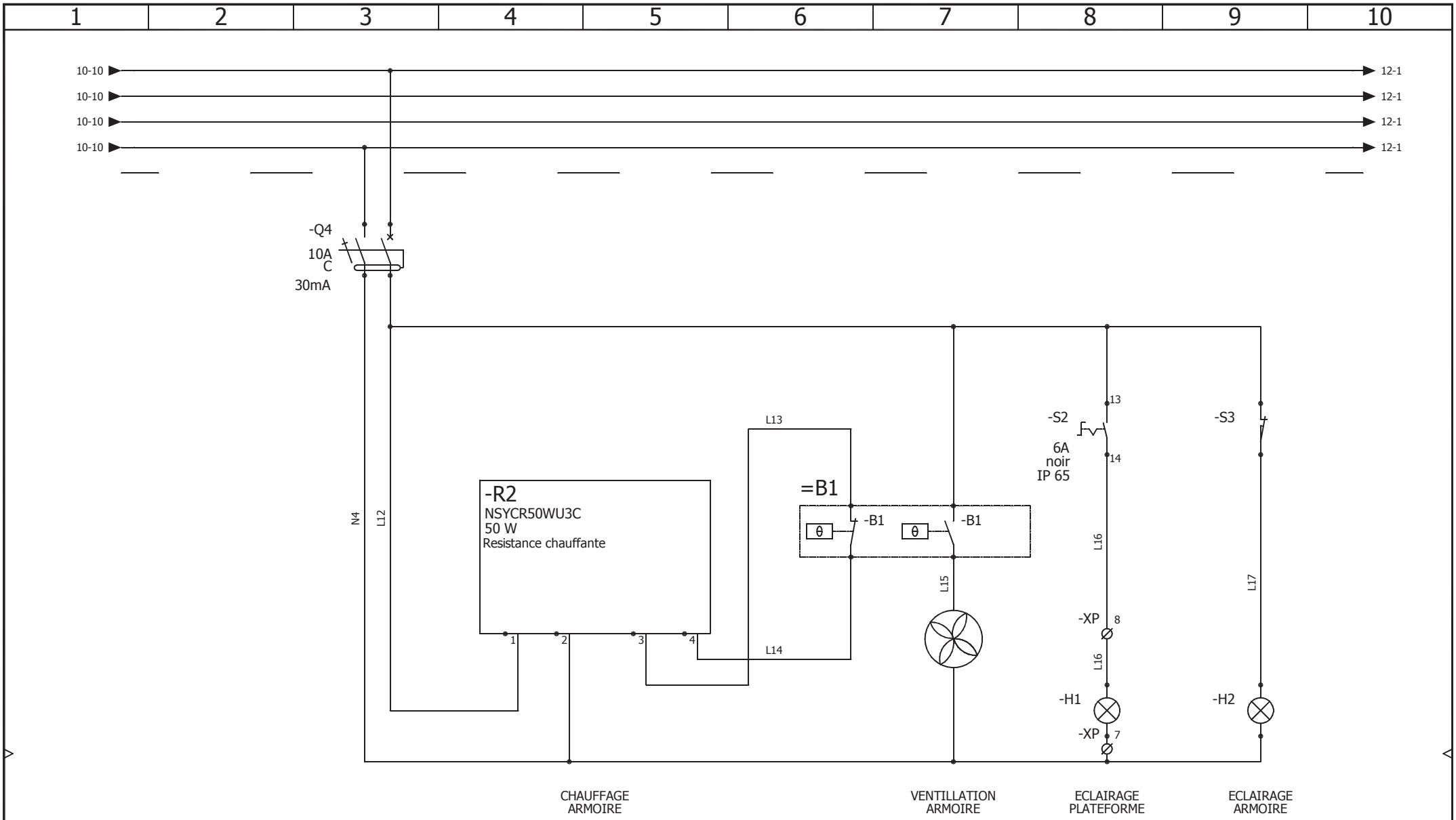

PARISOT ELECTRICITE S.A.S
Groupe COFINELEC
ELECTRICITE GENERALE & INDUSTRIELLE

Route de Jonchery
52000 Chaumont
Tél: 03 25 35 35 00 - Fax: 03 25 03 57 77
parisot.elec@wanadoo.fr

SERVITUDE

IND	DATE	NOM	MODIFICATIONS
1	16/11/2013	Aurélien MEISS	Retour chantier
0	23/08/2013	a.meiss	

INDICE 1

FOLIO 11

N° D'AFFAIRE: E06013/13

LOCALISATION: L1 COFFRET AVAL DROIT GRANDE ECLUSE

Donnée utilisateur 1

Donnée utilisateur 2

SolidWorks Electrical

Document réalisé avec la version: 2013.0.3.17

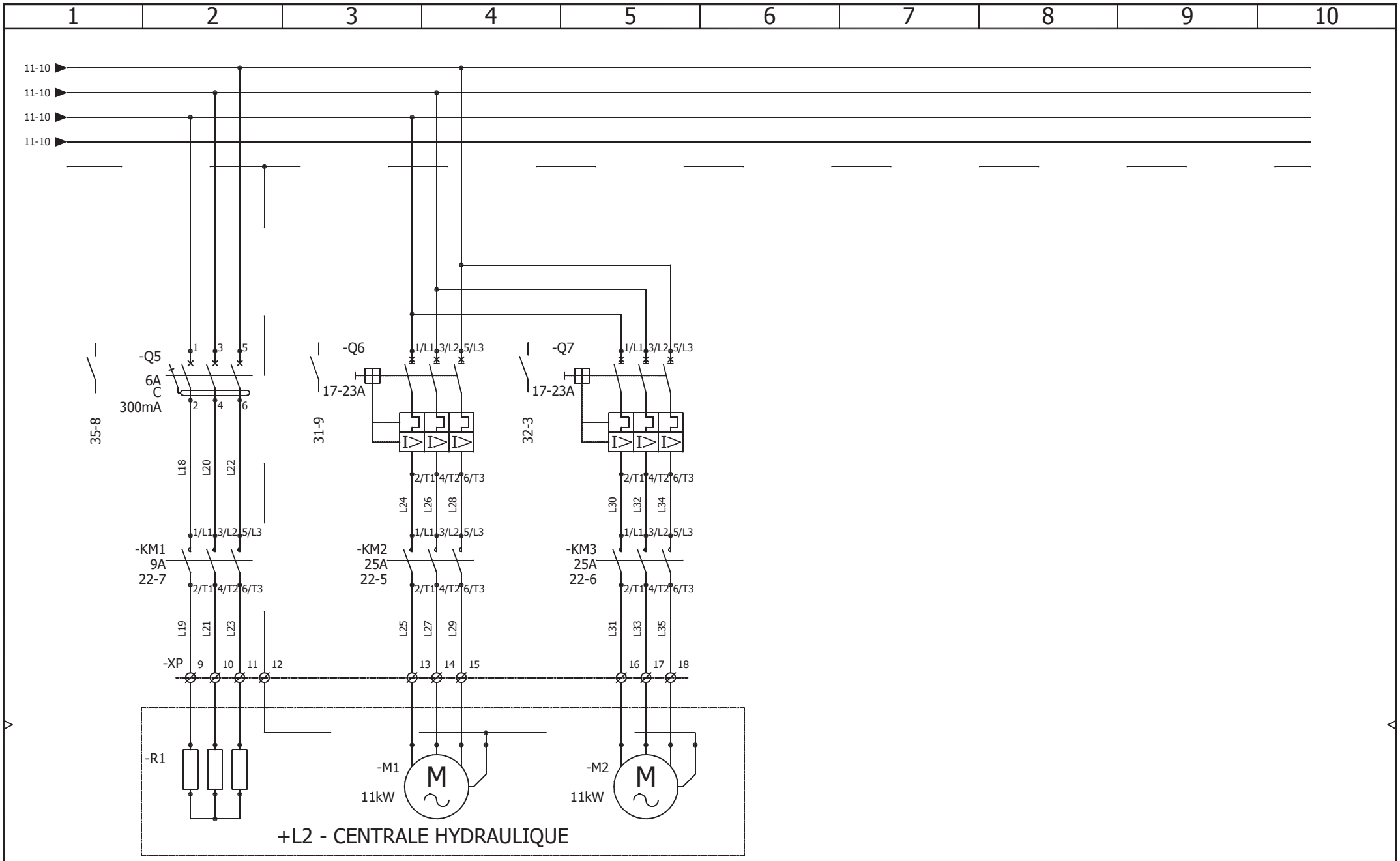

PARISOT ELECTRICITE S.A.S
Groupe COFINELEC
ELECTRICITE GENERALE & INDUSTRIELLE

Route de Jonchery
52000 Chaumont
Tél: 03 25 35 35 00 - Fax: 03 25 03 57 77
parisot.elec@wanadoo.fr

PUISSANCE CENTRALE HYDRAULIQUE

IND	DATE	NOM	MODIFICATIONS
1	16/11/2013	Aurélien MEISS	Retour chantier
0	23/08/2013	a.meiss	

INDICE 1

FOLIO 12

N° D'AFFAIRE: E06013/13

LOCALISATION: L1 COFFRET AVAL DROIT GRANDE ECLUSE

Donnée utilisateur 1

Donnée utilisateur 2

SolidWorks Electrical

Document réalisé avec la version: 2013.0.3.17

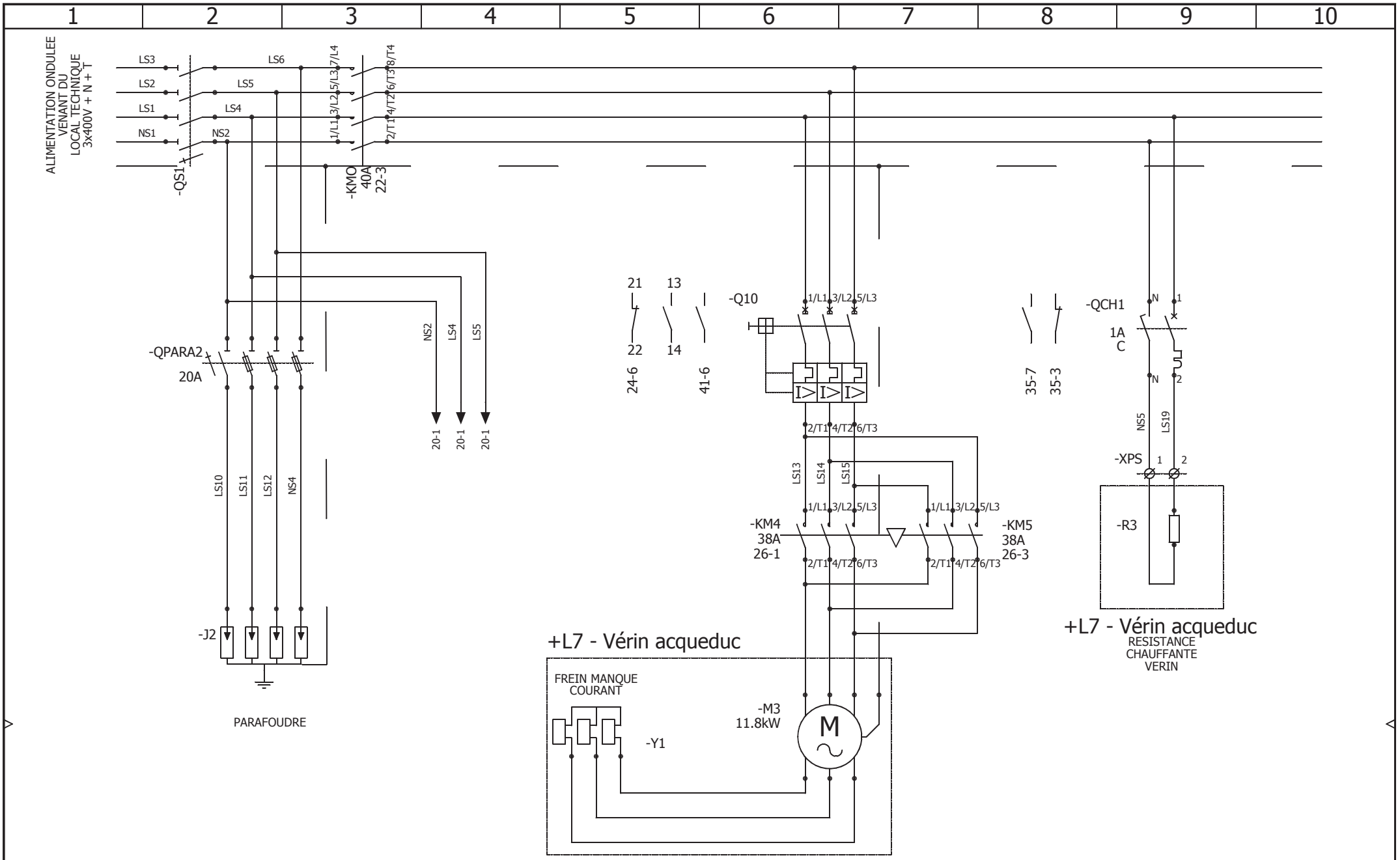

PARISOT ELECTRICITE S.A.S
Groupe COFINELEC
ELECTRICITE GENERALE & INDUSTRIELLE

Route de Jonchery
52000 Chaumont
Tél: 03 25 35 35 00 - Fax: 03 25 03 57 77
parisot.elec@wanadoo.fr

PUISSANCE VERIN AQUEDUC

IND	DATE	NOM	MODIFICATIONS
1	16/11/2013	Aurélien MEISS	Retour chantier
0	23/08/2013	a.meiss	

INDICE 1

FOLIO 13

N° D'AFFAIRE: E06013/13

LOCALISATION: +L1 COFFRET AVAL DROIT GRANDE ECLUSE

Donnée utilisateur 1

Donnée utilisateur 2

SolidWorks Electrical

Document réalisé avec la version: 2014.0.2.11

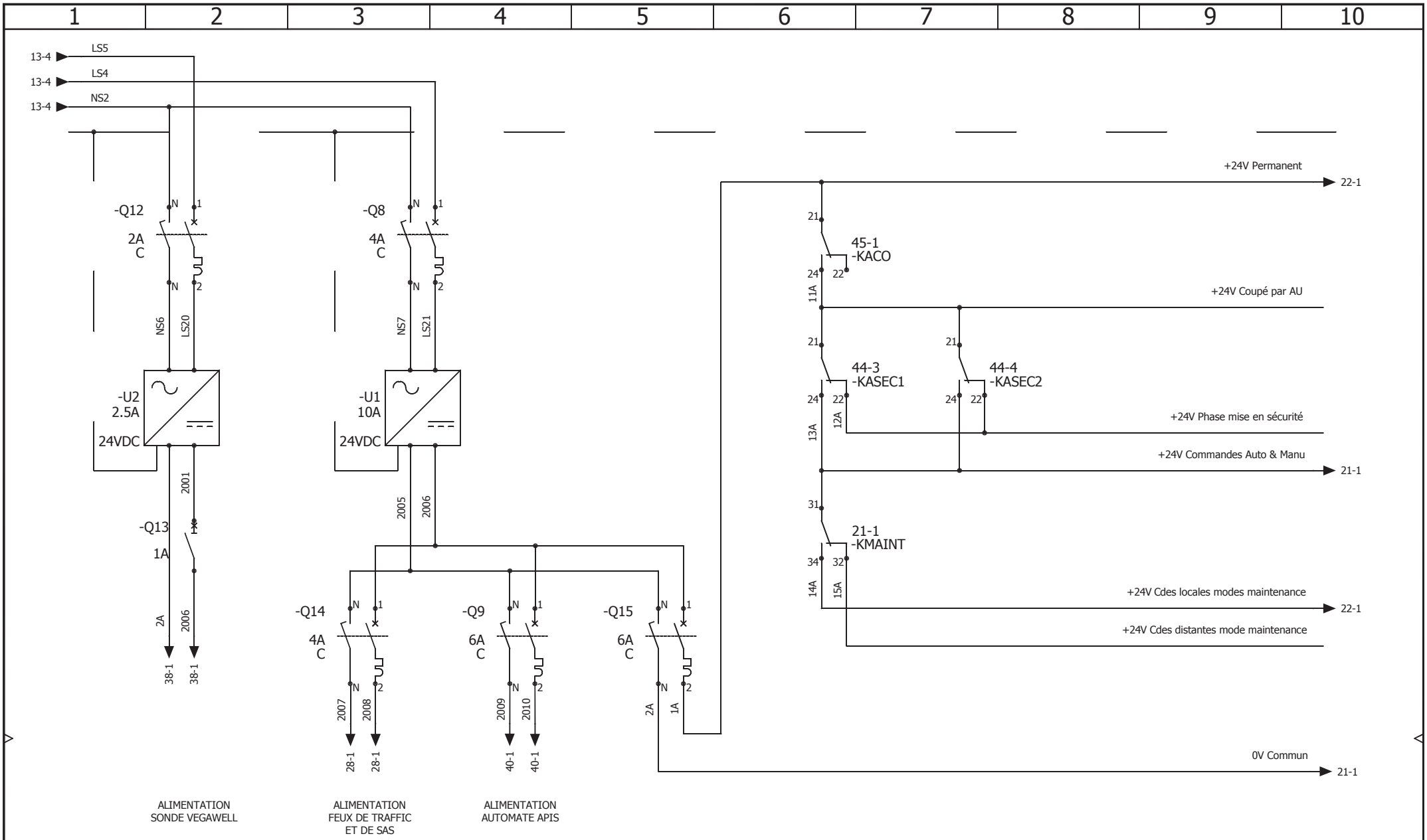

PARISOT ELECTRICITE S.A.S
Groupe COFINELEC
ELECTRICITE GENERALE & INDUSTRIELLE

Route de Jonchery
52000 Chaumont
Tél: 03 25 35 35 00 - Fax: 03 25 03 57 77
parisot.elec@wanadoo.fr

ALIMENTATION 24VDC

IND	DATE	NOM	MODIFICATIONS
1	16/11/2013	Aurélien MEISS	Retour chantier
0	23/08/2013	a.meiss	

Donnée utilisateur 1

Donnée utilisateur 2

INDICE 1

FOLIO 20

N° D'AFFAIRE: E06013/13

LOCALISATION: +L1 COFFRET AVAL DROIT GRANDE ECLUSE

SolidWorks Electrical

Document réalisé avec la version: 2014.0.2.11

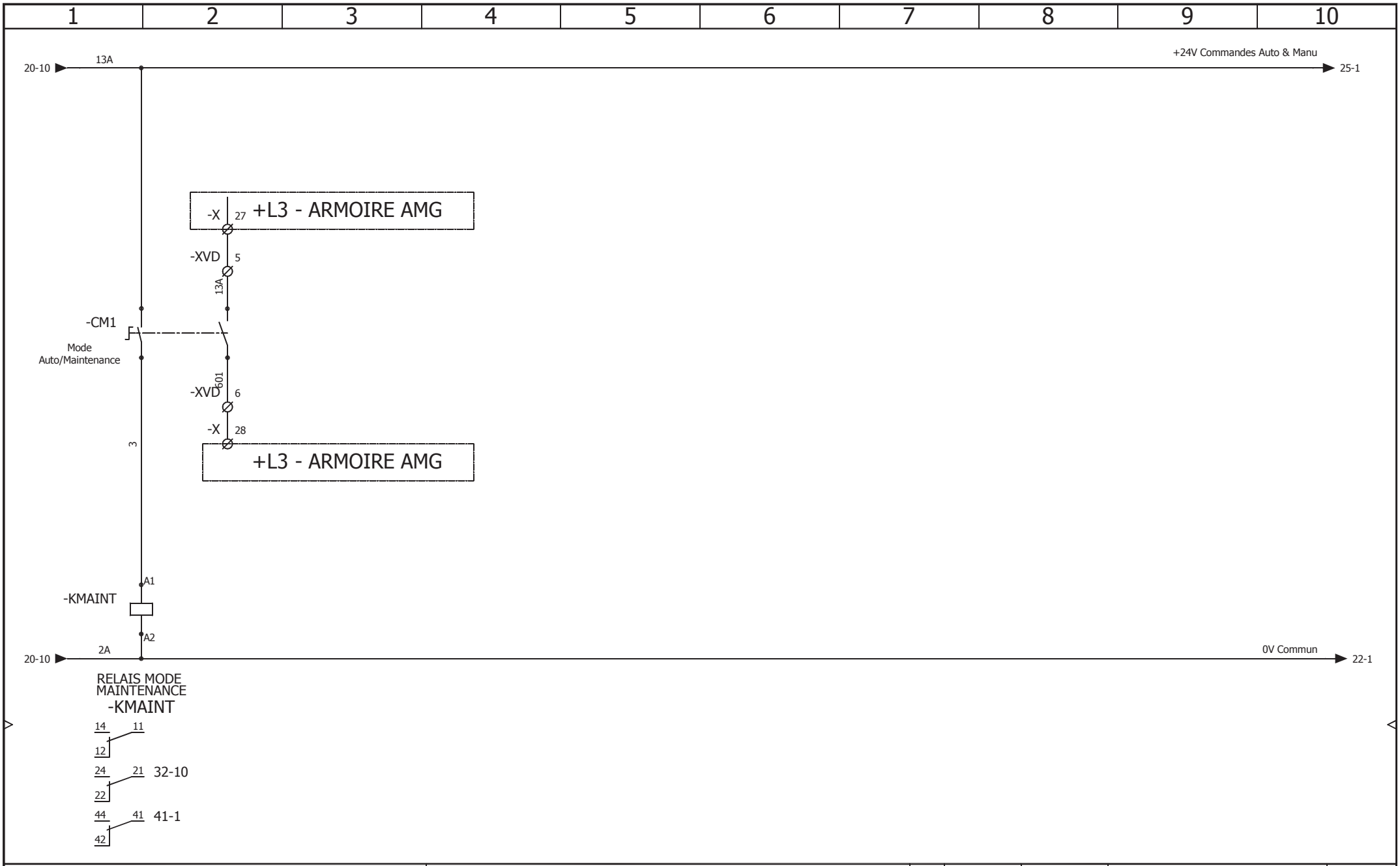

PARISOT ELECTRICITE S.A.S
Groupe COFINELEC
ELECTRICITE GENERALE & INDUSTRIELLE

Route de Jonchery
52000 Chaumont
Tél: 03 25 35 35 00 - Fax: 03 25 03 57 77
parisot.elec@wanadoo.fr

MODE MAINTENANCE

IND	DATE	NOM	MODIFICATIONS
1	16/11/2013	Aurélien MEISS	Retour chantier
0	23/08/2013	a.meiss	

INDICE 1

FOLIO 21

N° D'AFFAIRE: E06013/13

LOCALISATION: +L1 COFFRET AVAL DROIT GRANDE ECLUSE

Donnée utilisateur 1

Donnée utilisateur 2

SolidWorks Electrical

Document réalisé avec la version: 2014.0.2.11

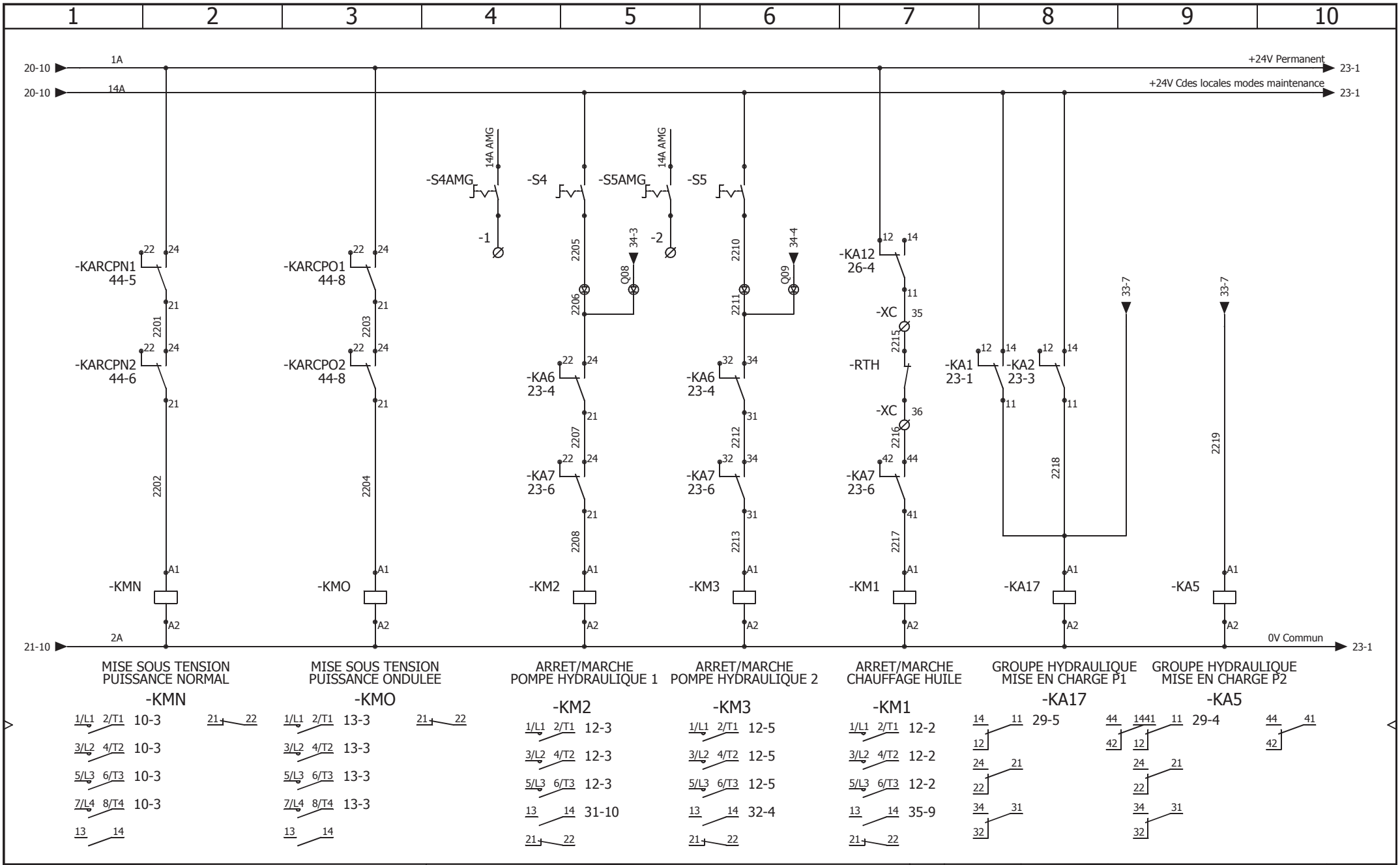

PARISOT ELECTRICITE S.A.S
Groupe COFINELEC
ELECTRICITE GENERALE & INDUSTRIELLE

Route de Jonchery
52000 Chaumont
Tél: 03 25 35 35 00 - Fax: 03 25 03 57 77
parisot.elec@wanadoo.fr

TELECOMMANDE MODE AUTO/MANU

IND	DATE	NOM	MODIFICATIONS
1	16/11/2013	Aurélien MEISS	Retour chantier
0	23/08/2013	a.meiss	

Donnée utilisateur 1

Donnée utilisateur 2

INDICE 1

FOLIO 22

N° D'AFFAIRE: E06013/13

LOCALISATION: +L1 COFFRET AVAL DROIT GRANDE ECLUSE

SolidWorks Electrical

Document réalisé avec la version: 2014.0.2.11

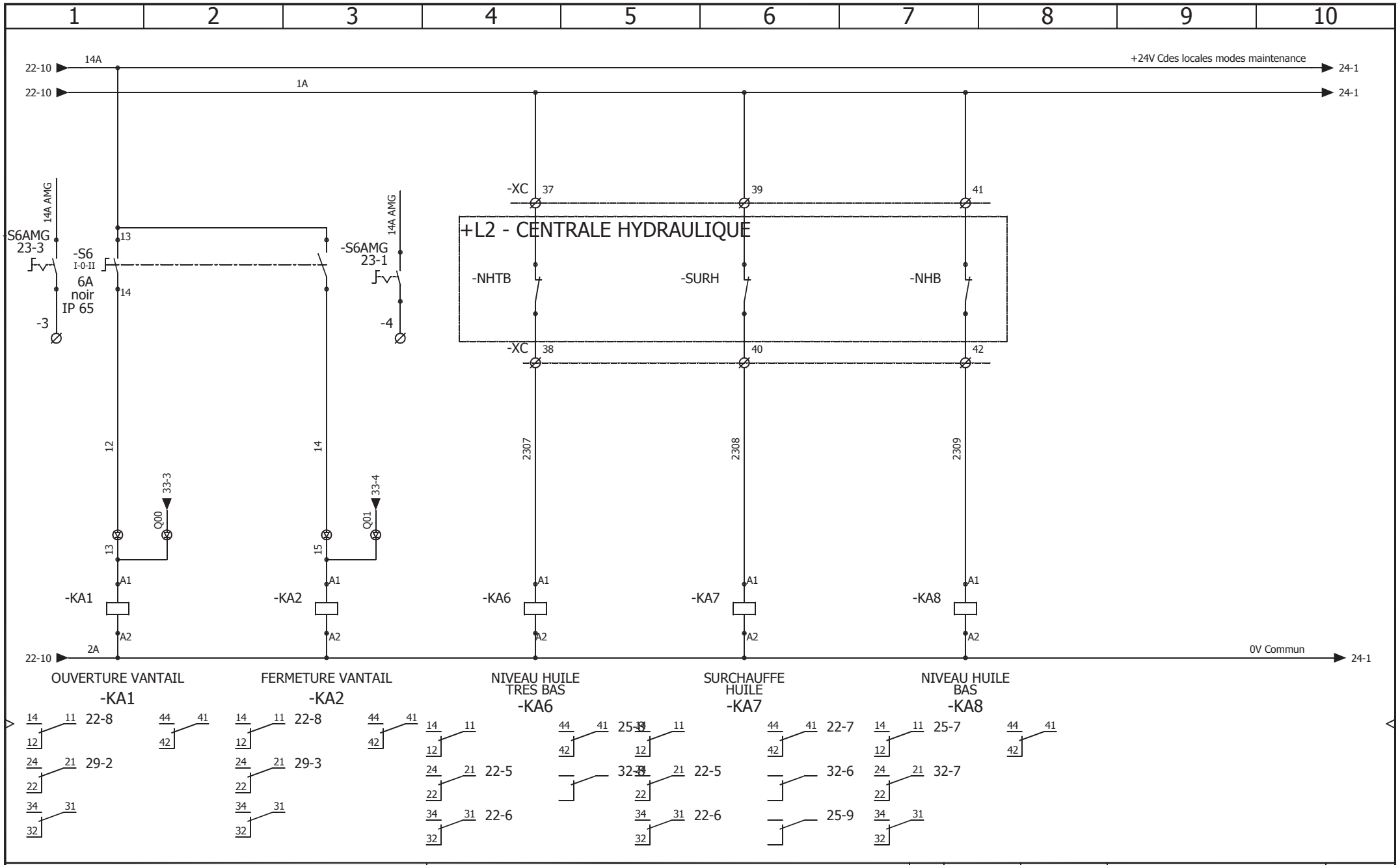

PARISOT ELECTRICITE S.A.S
Groupe COFINELEC
ELECTRICITE GENERALE & INDUSTRIELLE

Route de Jonchery
52000 Chaumont
Tél: 03 25 35 35 00 - Fax: 03 25 03 57 77
parisot.elec@wanadoo.fr

TELECOMMANDE MODE AUTO/MANU

IND	DATE	NOM	MODIFICATIONS
1	16/11/2013	Aurélien MEISS	Retour chantier
0	23/08/2013	a.meiss	

Donnée utilisateur 1

Donnée utilisateur 2

INDICE 1

FOLIO 23

N° D'AFFAIRE: E06013/13

LOCALISATION: +L1 COFFRET AVAL DROIT GRANDE ECLUSE

SolidWorks Electrical

Document réalisé avec la version: 2014.0.2.11

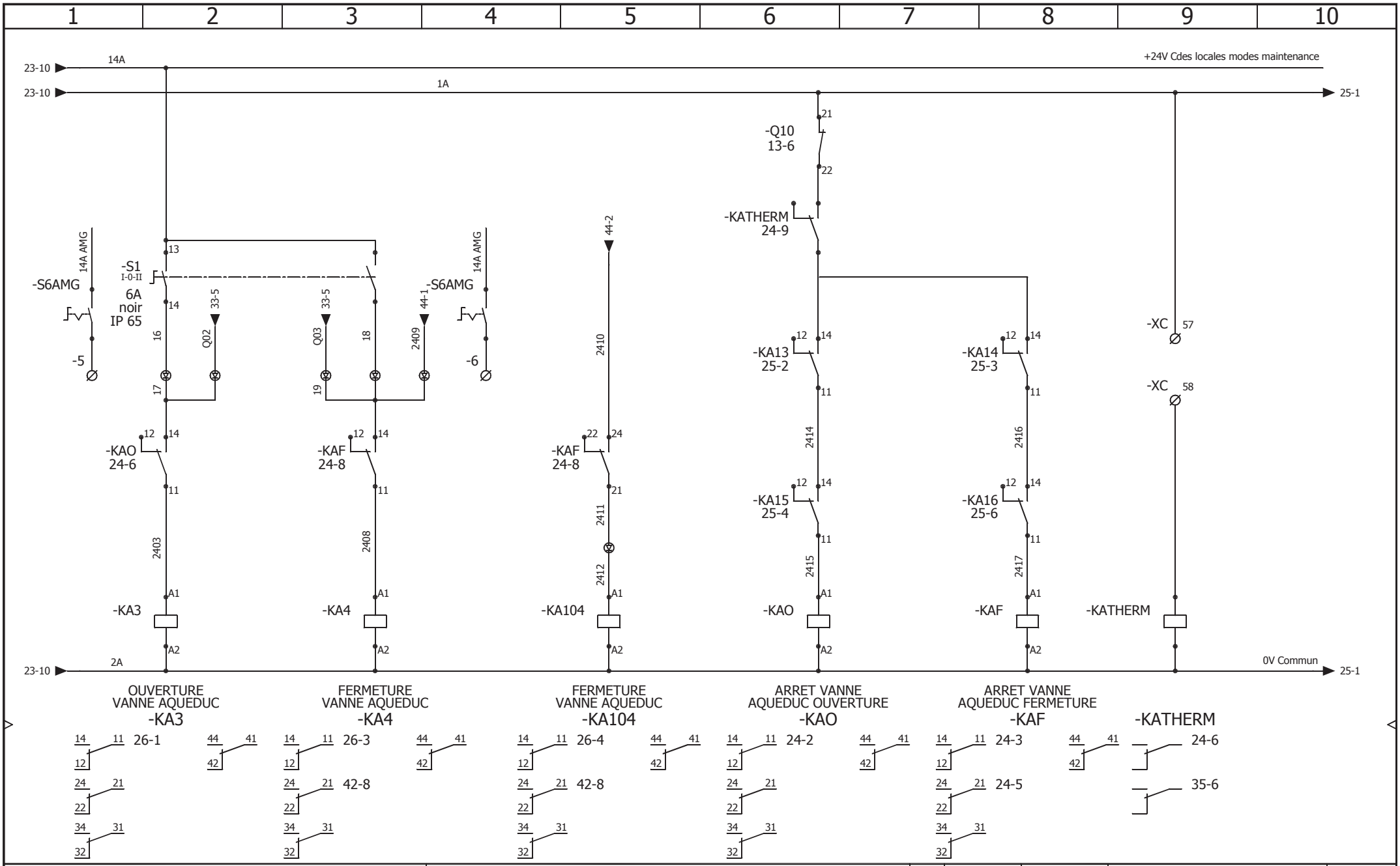

PARISOT ELECTRICITE S.A.S
Groupe COFINELEC
ELECTRICITE GENERALE & INDUSTRIELLE

Route de Jonchery
52000 Chaumont
Tél: 03 25 35 35 00 - Fax: 03 25 03 57 77
parisot.elec@wanadoo.fr

TELECOMMANDE MODE AUTO/MANU

IND	DATE	NOM	MODIFICATIONS
1	16/11/2013	Aurélien MEISS	Retour chantier
0	23/08/2013	a.meiss	

INDICE 1

FOLIO 24

Donnée utilisateur 1

Donnée utilisateur 2

N° D'AFFAIRE: E06013/13

LOCALISATION: +L1 COFFRET AVAL DROIT GRANDE ECLUSE

SolidWorks Electrical

Document réalisé avec la version: 2014.0.2.11

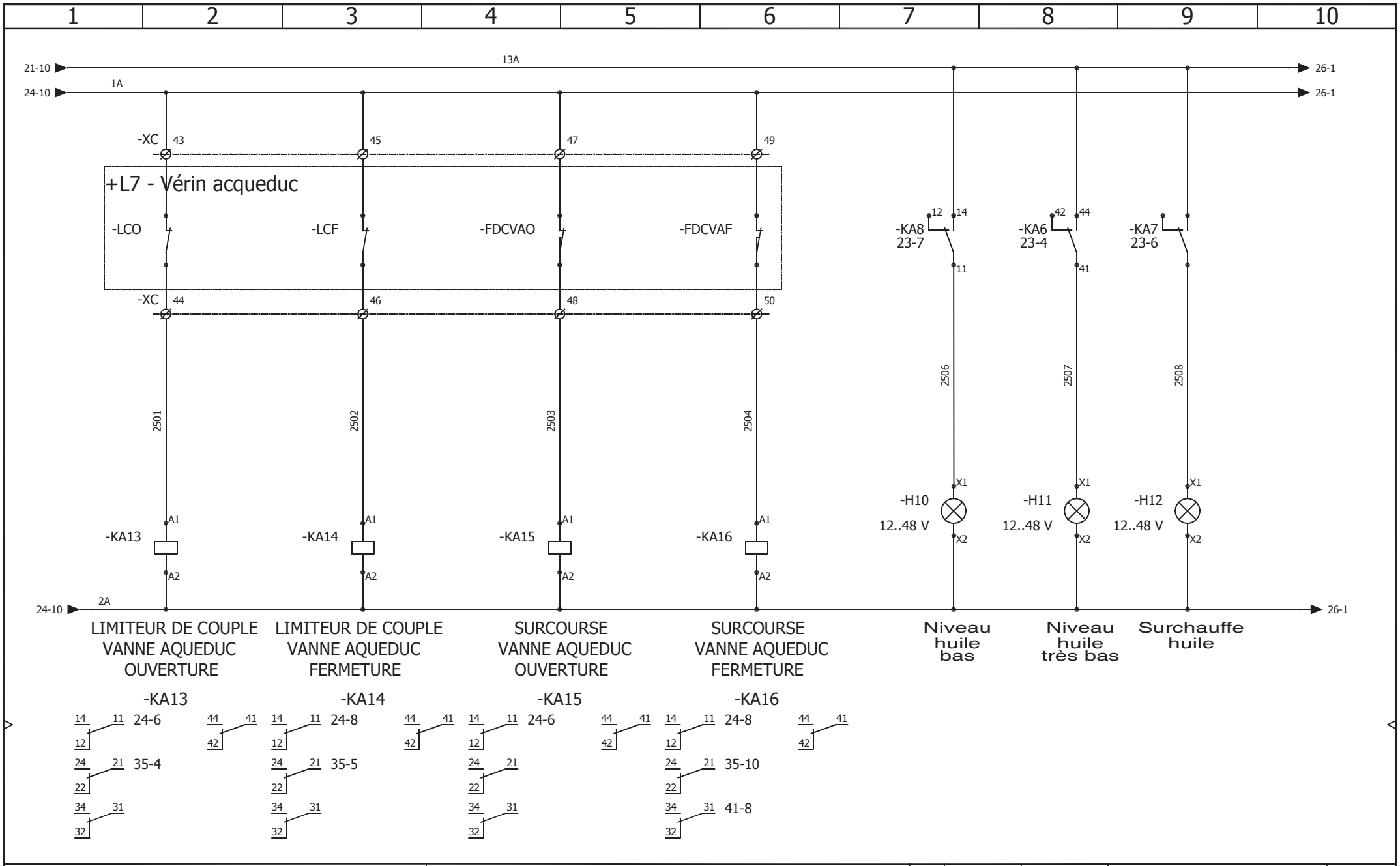

PARISOT ELECTRICITE S.A.S
Groupe COFINELEC
ELECTRICITE GENERALE & INDUSTRIELLE

Route de Jonchery
52000 Chaumont
Tél: 03 25 35 35 00 - Fax: 03 25 03 57 77
parisot.elec@wanadoo.fr

TELECOMMANDE

IND	DATE	NOM	MODIFICATIONS
1	16/11/2013	Aurélien MEISS	Retour chantier
0	23/08/2013	a.meiss	

Donnée utilisateur 1

Donnée utilisateur 2

INDICE 1

FOLIO 25

N° D'AFFAIRE: E06013/13

LOCALISATION: +L1 COFFRET AVAL DROIT GRANDE ECLUSE

SolidWorks Electrical

Document réalisé avec la version: 2014.0.2.11

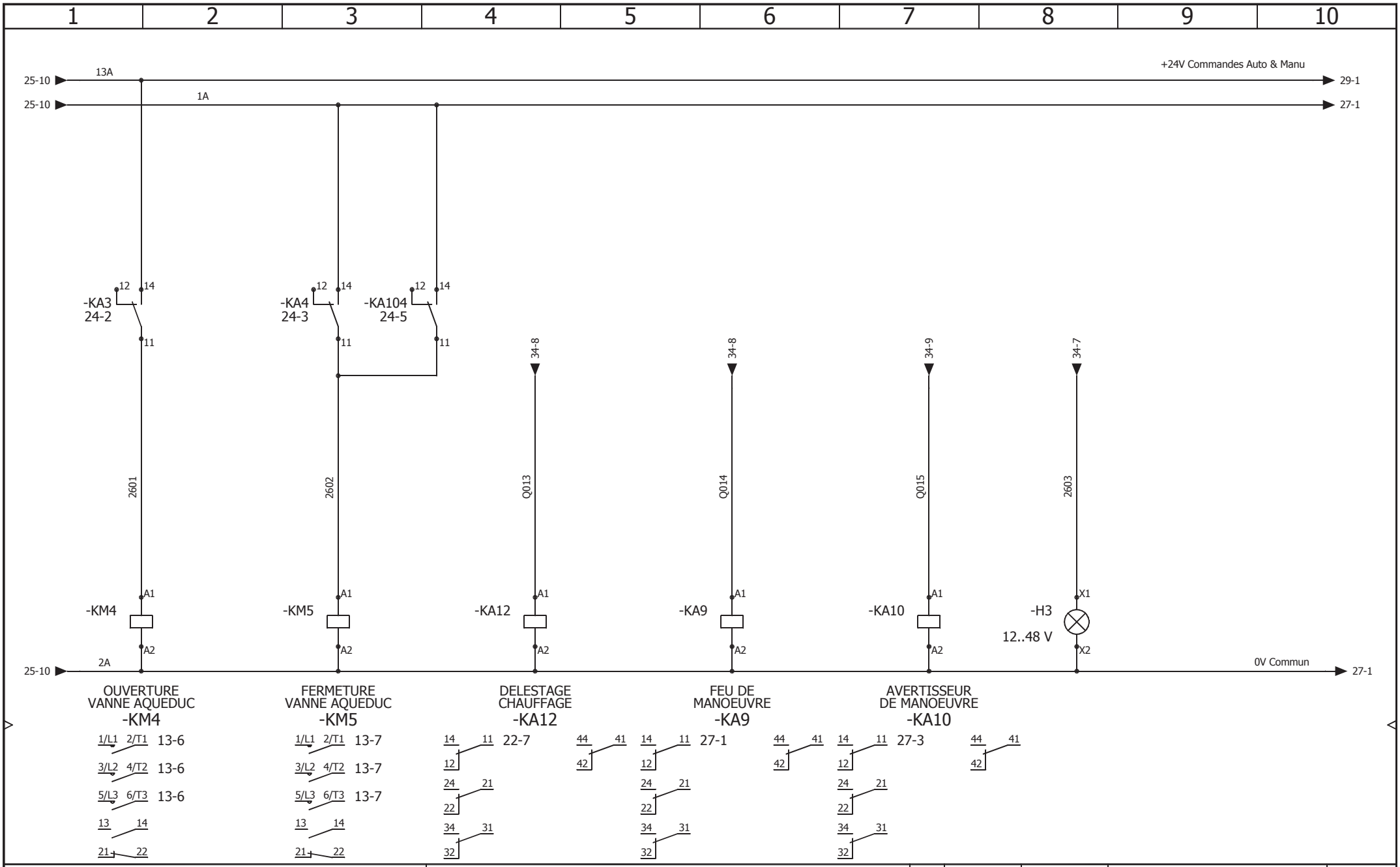

PARISOT ELECTRICITE S.A.S
Groupe COFINELEC
ELECTRICITE GENERALE & INDUSTRIELLE

Route de Jonchery
52000 Chaumont
Tél: 03 25 35 35 00 - Fax: 03 25 03 57 77
parisot.elec@wanadoo.fr

TELECOMMANDE

IND	DATE	NOM	MODIFICATIONS
1	16/11/2013	Aurélien MEISS	Retour chantier
0	23/08/2013	a.meiss	

Donnée utilisateur 1

Donnée utilisateur 2

INDICE 1

FOLIO 26

N° D'AFFAIRE: E06013/13

LOCALISATION: +L1 COFFRET AVAL DROIT GRANDE ECLUSE

SolidWorks Electrical

Document réalisé avec la version: 2014.0.2.11

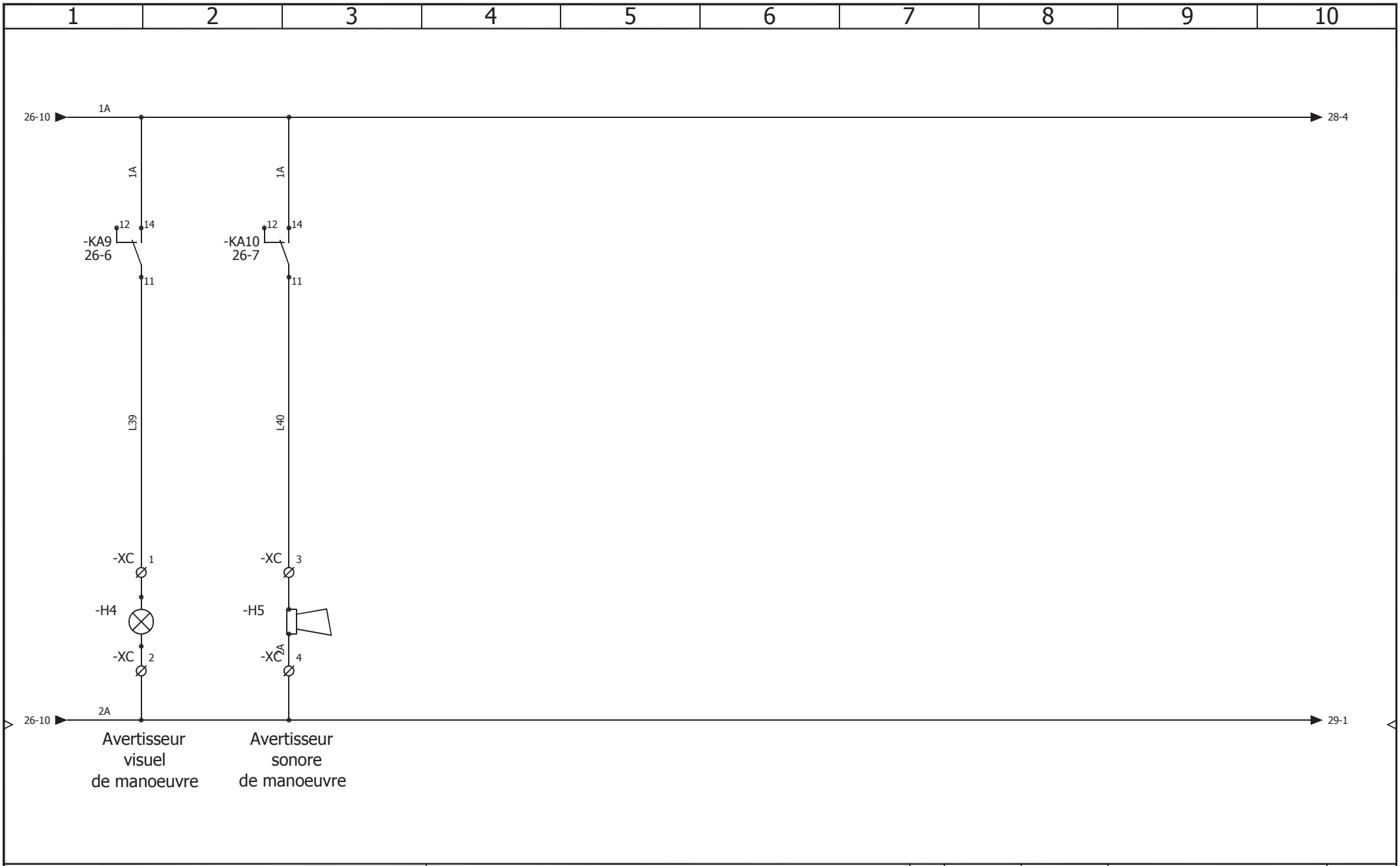

PARISOT ELECTRICITE S.A.S
Groupe COFINELEC
ELECTRICITE GENERALE & INDUSTRIELLE

Route de Jonchery
52000 Chaumont
Tél: 03 25 35 35 00 - Fax: 03 25 03 57 77
parisot.elec@wanadoo.fr

ALIMENTATION FEUX TRICOLORE

IND	DATE	NOM	MODIFICATIONS
1	16/11/2013	Aurélien MEISS	Retour chantier
0	23/08/2013	a.meiss	

INDICE 1

FOLIO 27

N° D'AFFAIRE: E06013/13

LOCALISATION: +L1 COFFRET AVAL DROIT GRANDE ECLUSE

Donnée utilisateur 1

Donnée utilisateur 2

SolidWorks Electrical

Document réalisé avec la version: 2014.0.2.11

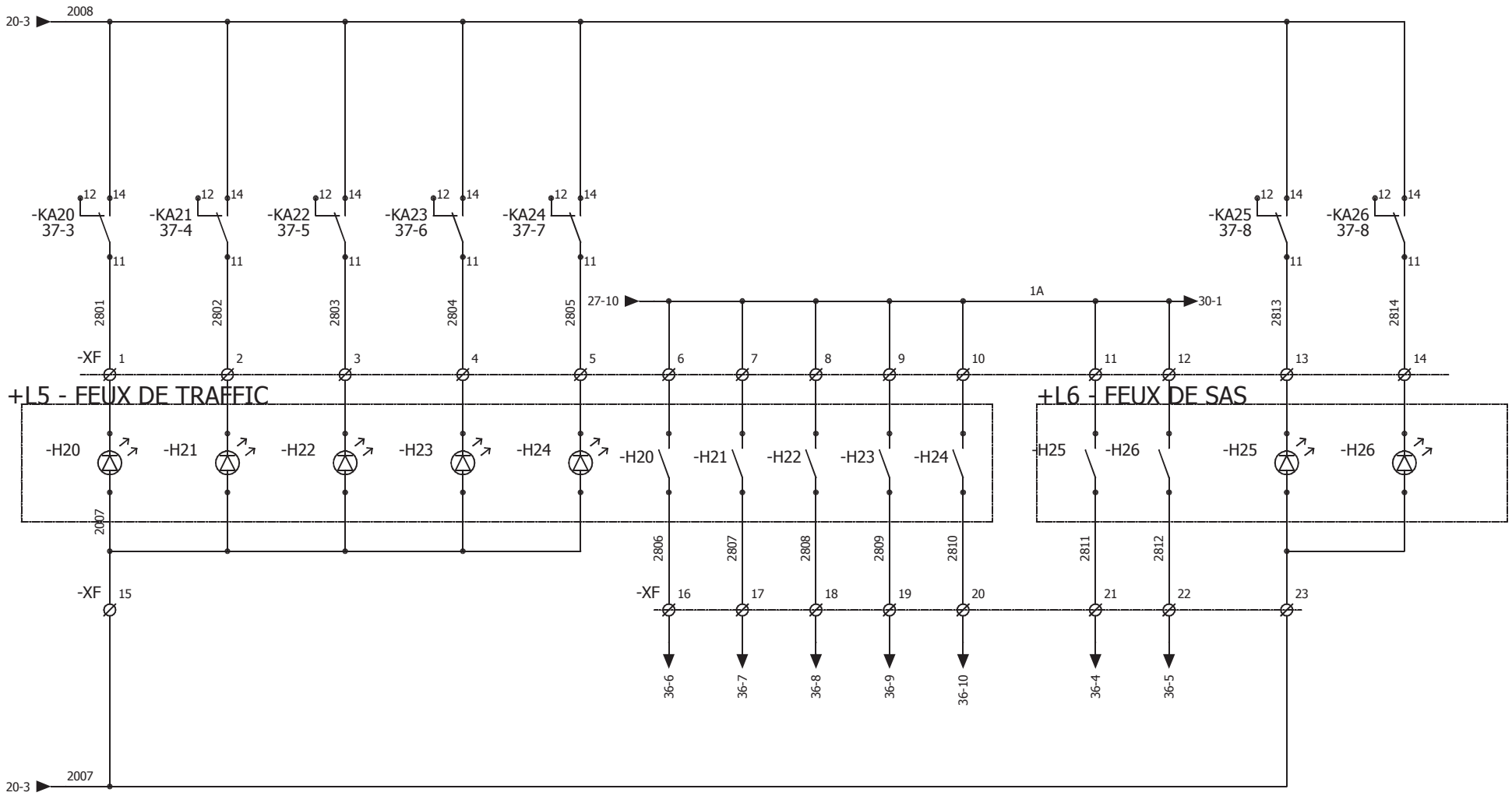

PARISOT ELECTRICITE S.A.S
Groupe COFINELEC
ELECTRICITE GENERALE & INDUSTRIELLE

Route de Jonchery
52000 Chaumont
Tél: 03 25 35 35 00 - Fax: 03 25 03 57 77
parisot.elec@wanadoo.fr

ALIMENTATION FEUX TRICOLORE

IND	DATE	NOM	MODIFICATIONS
1	16/11/2013	Aurélien MEISS	Retour chantier
0	23/08/2013	a.meiss	

INDICE 1

FOLIO 28

N° D'AFFAIRE: E06013/13

LOCALISATION: +L1 COFFRET AVAL DROIT GRANDE ECLUSE

Donnée utilisateur 1

Donnée utilisateur 2

SolidWorks Electrical

Document réalisé avec la version: 2014.0.2.11

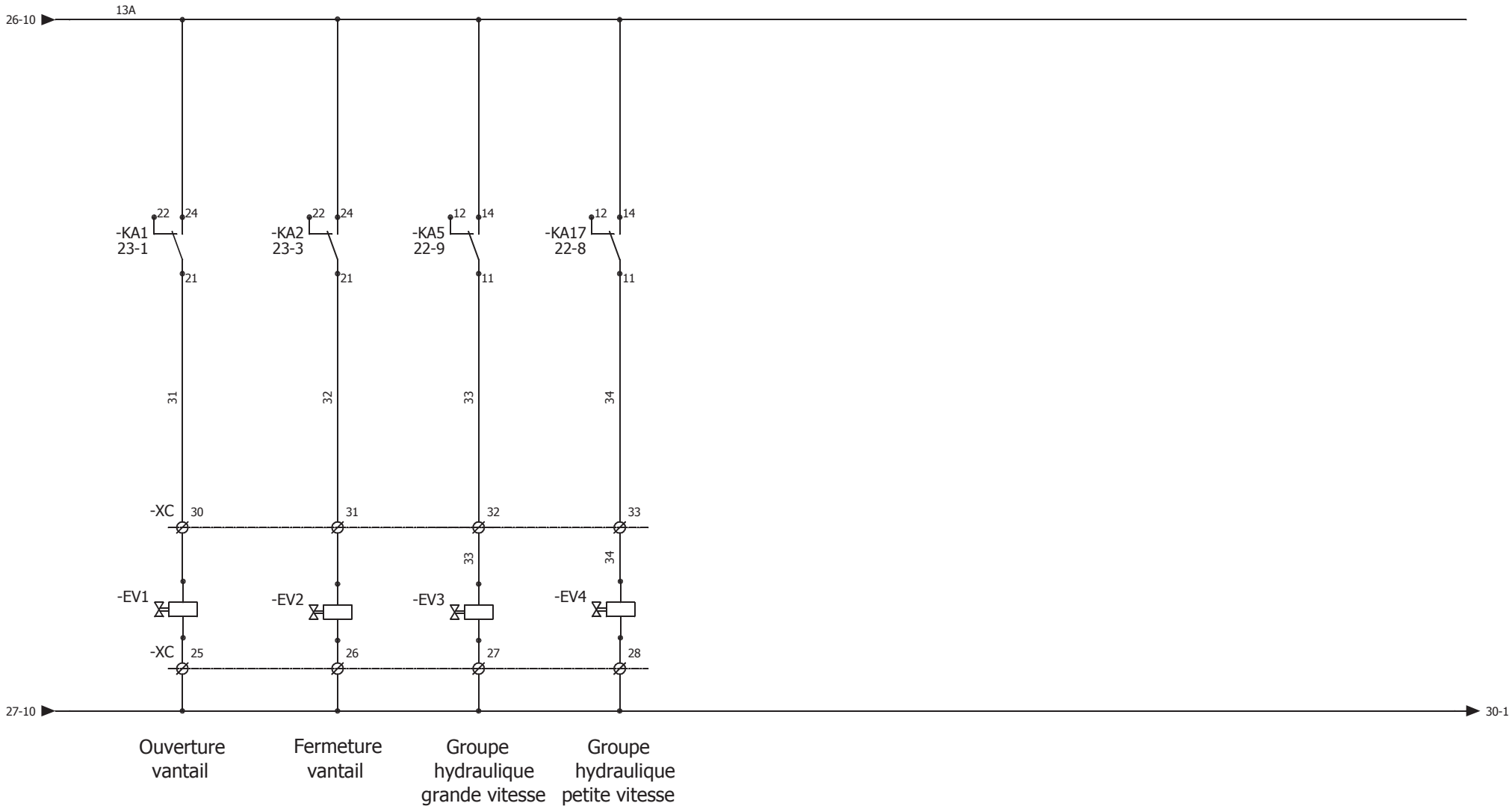

PARISOT ELECTRICITE S.A.S
Groupe COFINELEC
ELECTRICITE GENERALE & INDUSTRIELLE

Route de Jonchery
52000 Chaumont
Tél: 03 25 35 35 00 - Fax: 03 25 03 57 77
parisot.elec@wanadoo.fr

COMMANDE ELECTROVANNES

IND	DATE	NOM	MODIFICATIONS
1	16/11/2013	Aurélien MEISS	Retour chantier
0	23/08/2013	a.meiss	

INDICE 1

FOLIO 29

N° D'AFFAIRE: E06013/13

LOCALISATION: L1 COFFRET AVAL DROIT GRANDE ECLUSE

Donnée utilisateur 1

Donnée utilisateur 2

SolidWorks Electrical

Document réalisé avec la version: 2013.0.3.17

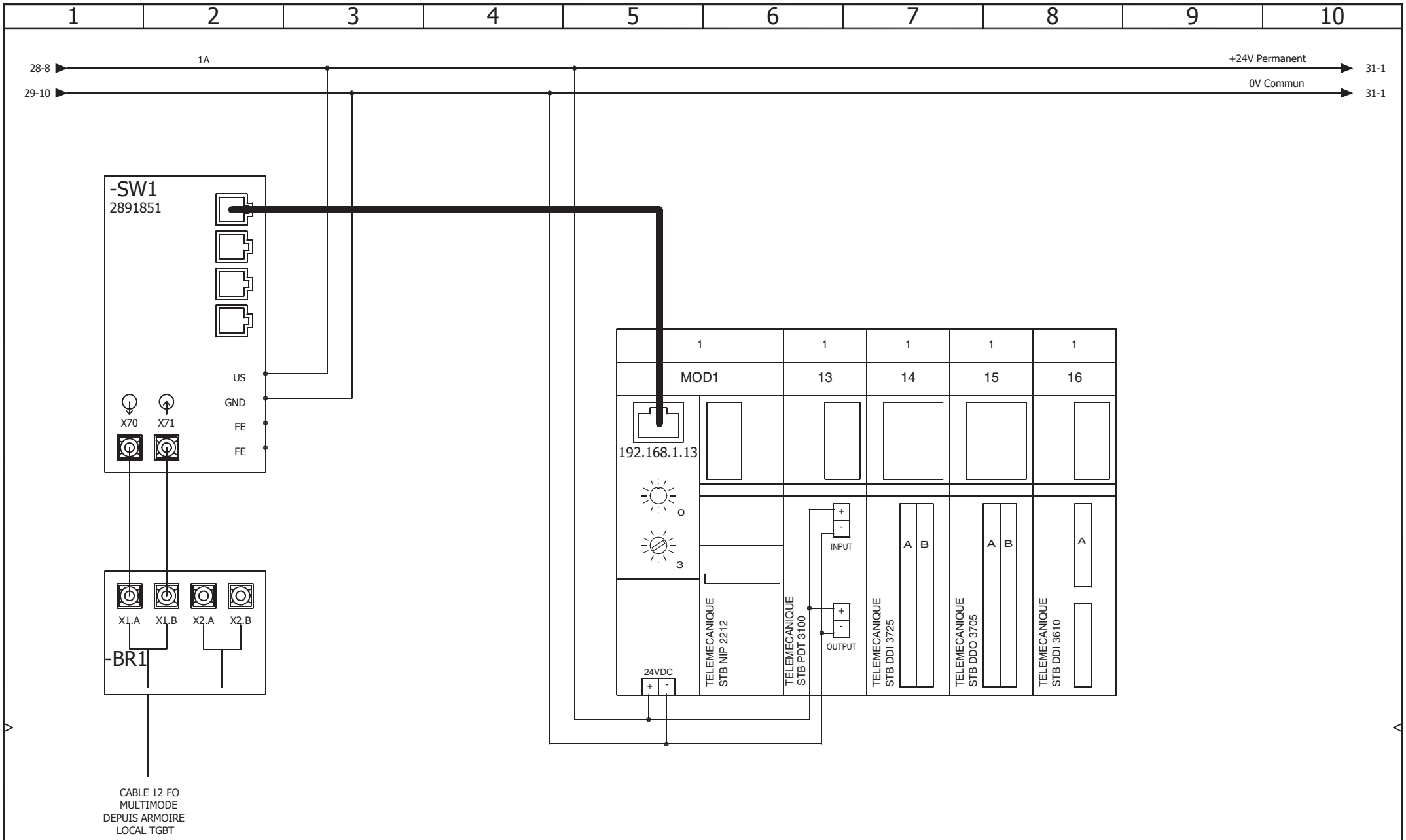

PARISOT ELECTRICITE S.A.S
Groupe COFINELEC
ELECTRICITE GENERALE & INDUSTRIELLE

Route de Jonchery
52000 Chaumont
Tél: 03 25 35 35 00 - Fax: 03 25 03 57 77
parisot.elec@wanadoo.fr

ALIMENTATION STB

IND	DATE	NOM	MODIFICATIONS
1	16/11/2013	Aurélien MEISS	Retour chantier
0	23/08/2013	a.meiss	

Donnée utilisateur 1

Donnée utilisateur 2

INDICE 1

FOLIO 30

N° D'AFFAIRE: E06013/13

LOCALISATION: +L1 COFFRET AVAL DROIT GRANDE ECLUSE

SolidWorks Electrical

Document réalisé avec la version: 2014.0.2.11

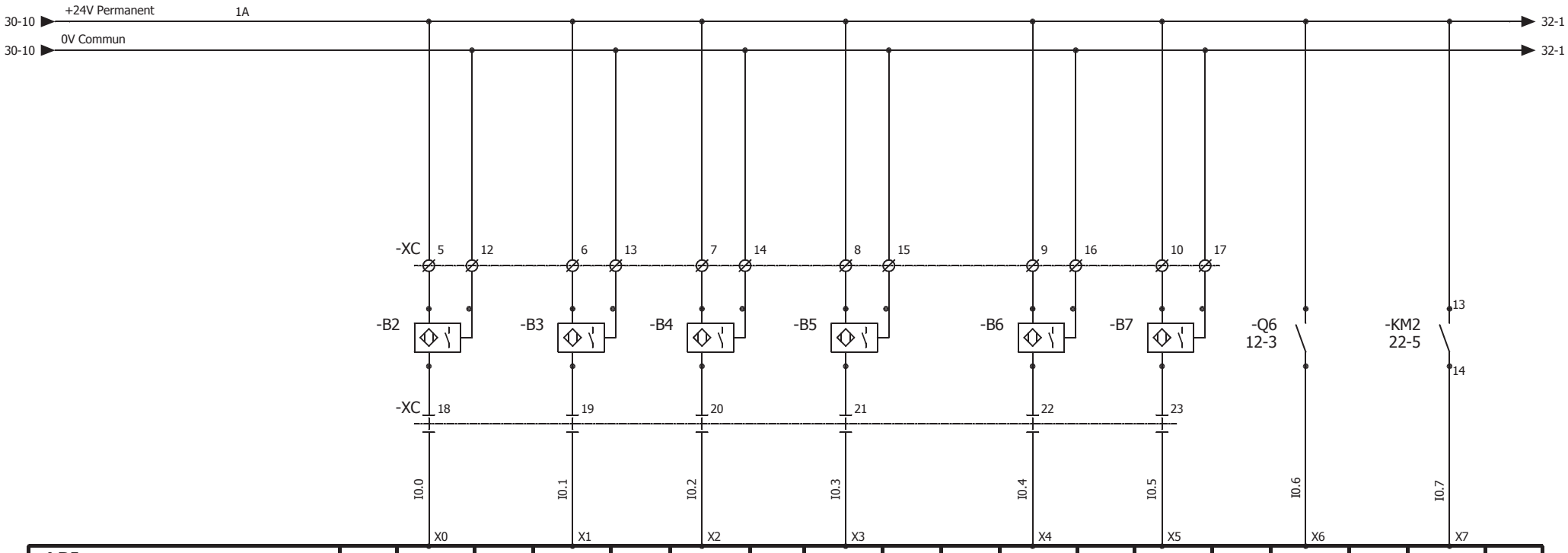

-API %MW1140:		X0		X1		X2		X3			X4		X5		X6		X7	
☐ STBDDI3725	V1+	IN1	V1+	IN2	V1+	IN3	V1+	IN4	V-	V2+	IN5	V2+	IN6	V2+	IN7	V2+	IN8	V-
A	1	2	3	4	5	6	7	8	9	10	11	12	13	14	15	16	17	18
		Vantail ouvert		Vantail presque ouvert		Vantail pre busqué		Vantail fermé			Vanne aqueduc ouverte		Vanne aqueduc fermée		Disjonction pompe 1 hydraulique		Marche pompe 1 hydraulique	

PARISOT ELECTRICITE S.A.S
Groupe COFINELEC
ELECTRICITE GENERALE & INDUSTRIELLE

Route de Jonchery
52000 Chaumont
Tél: 03 25 35 35 00 - Fax: 03 25 03 57 77
parisot.elec@wanadoo.fr

MODULE D'ENTREES STB3/1-A

IND	DATE	NOM	MODIFICATIONS
1	16/11/2013	Aurélien MEISS	Retour chantier
0	23/08/2013	a.meiss	

INDICE 1

FOLIO 31

N° D'AFFAIRE: E06013/13

LOCALISATION: +L1 COFFRET AVAL DROIT GRANDE ECLUSE

Donnée utilisateur 1

Donnée utilisateur 2

SolidWorks Electrical

Document réalisé avec la version: 2014.0.2.11

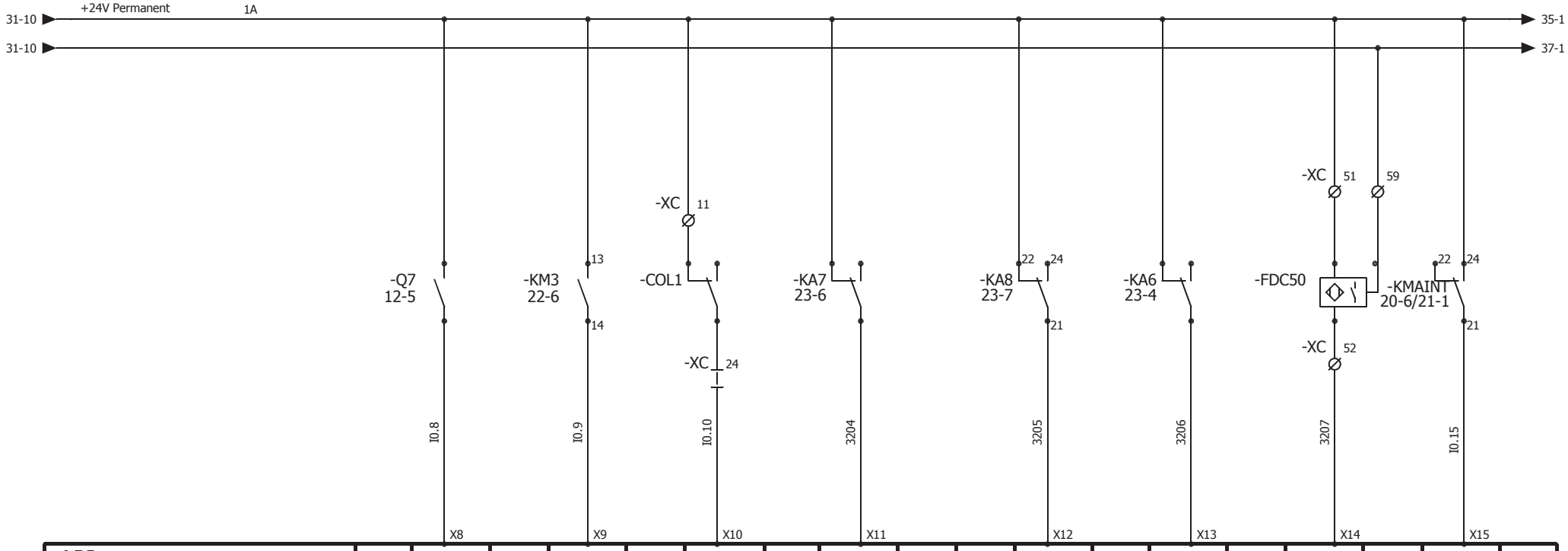

-API %MW1140:		X8		X9		X10		X11			X12		X13		X14		X15	
STBDDI3725	V3+	IN9	V3+	IN10	V3+	IN11	V3+	IN12	V-	V4+	IN13	V4+	IN14	V4+	IN15	V4+	IN16	V-
B	1	2	3	4	5	6	7	8	9	10	11	12	13	14	15	16	17	18

Disjonction pompe 2 hydraulique

Marche pompe 2 hydraulique

Colmatage

Surchauffe huile

Niveau huile bas

Niveau huile très bas

Capteur vanne ouverte 50%

Selection auto/manu

PARISOT ELECTRICITE S.A.S
Groupe COFINELEC
ELECTRICITE GENERALE & INDUSTRIELLE

Route de Jonchery
52000 Chaumont
Tél: 03 25 35 35 00 - Fax: 03 25 03 57 77
parisot.elec@wanadoo.fr

MODULE D'ENTREES STB3/1-B

N° D'AFFAIRE: E06013/13

LOCALISATION: +L1 COFFRET AVAL DROIT GRANDE ECLUSE

IND	DATE	NOM	MODIFICATIONS
1	16/11/2013	Aurélien MEISS	Retour chantier
0	23/08/2013	a.meiss	

Donnée utilisateur 1

Donnée utilisateur 2

INDICE 1

FOLIO 32

SolidWorks Electrical

Document réalisé avec la version: 2014.0.2.11

1	2	3	4	5	6	7	8	9	10

-API A	1	2	3	4	5	6	7	8	9	10	11	12	13	14	15	16	17	18
STBDD03705	OUT1	V-	OUT2	V-	OUT3	V-	OUT4	V-	NC	OUT5	V-	OUT6	V-	OUT7	V-	OUT8	V-	NC
%MW1240:	X0		X1		X2		X3			X4		X5		X6		X7		

	1	2	3	4	5	6	7	8
	Q00	Q01	2404	2405	2218	2219		
	23-2	23-3	24-2	24-3	22-9	22-9		
	Ouverture vantail	Fermeture vantail	Ouverture aqueduc	Fermeture aqueduc	Petite vitesse groupe	Grande vitesse groupe		

PARISOT ELECTRICITE S.A.S
Groupe COFINELEC
ELECTRICITE GENERALE & INDUSTRIELLE

Route de Jonchery
52000 Chaumont
Tél: 03 25 35 35 00 - Fax: 03 25 03 57 77
parisot.elec@wanadoo.fr

MODULE DE SORTIES STB5/3-A

N° D'AFFAIRE: E06013/13

LOCALISATION: L1 COFFRET AVAL DROIT GRANDE ECLUSE

IND	DATE	NOM	MODIFICATIONS
1	16/11/2013	Aurélien MEISS	Retour chantier
0	23/08/2013	a.meiss	

Donnée utilisateur 1

Donnée utilisateur 2

INDICE 1

FOLIO 33

SolidWorks Electrical

Document réalisé avec la version: 2013.0.3.17

1	2	3	4	5	6	7	8	9	10

-API B	1	2	3	4	5	6	7	8	9	10	11	12	13	14	15	16	17	18
STBDD03705	OUT9	V-	OUT10	V-	OUT11	V-	OUT12	V-	NC	OUT13	V-	OUT14	V-	OUT15	V-	OUT16	V-	NC
%MW1240:	X8		X9		X10		X11			X12		X13		X14		X15		

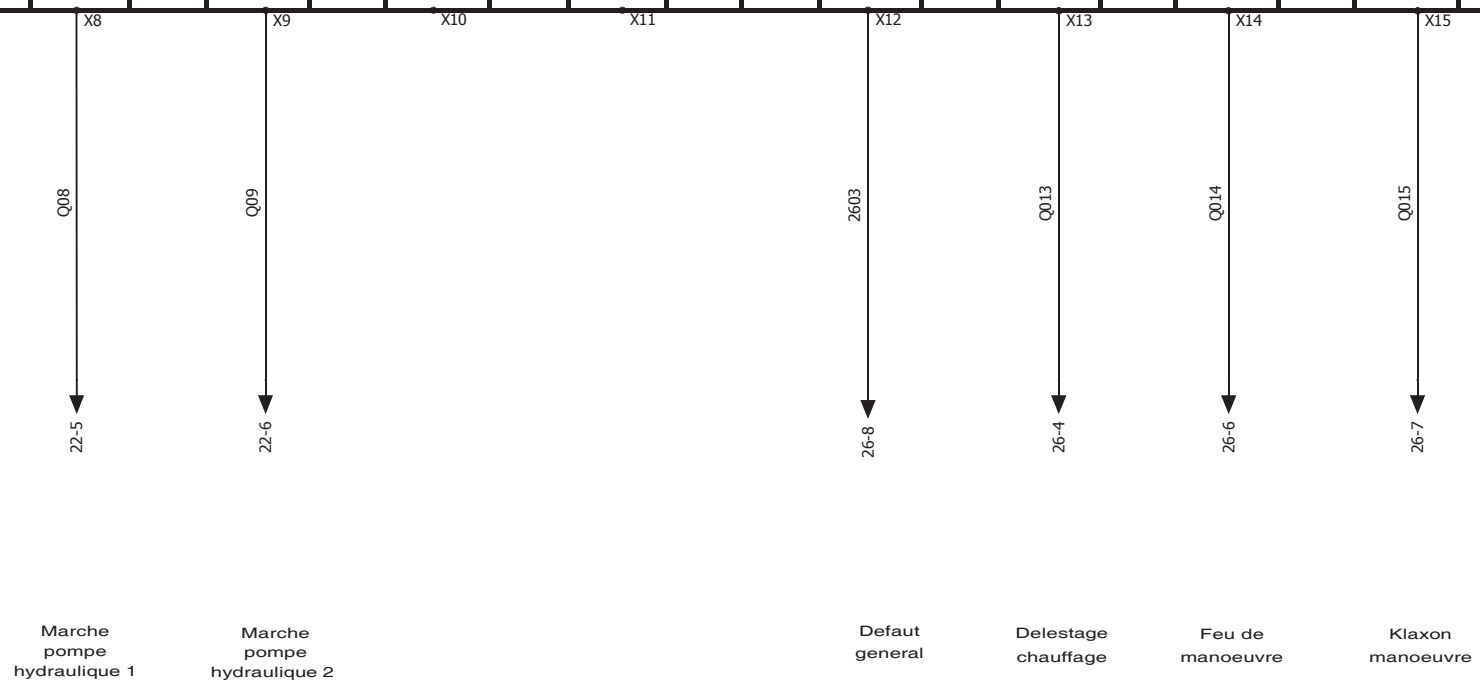

PARISOT ELECTRICITE S.A.S
Groupe COFINELEC
ELECTRICITE GENERALE & INDUSTRIELLE

Route de Jonchery
52000 Chaumont
Tél: 03 25 35 35 00 - Fax: 03 25 03 57 77
parisot.elec@wanadoo.fr

MODULE DE SORTIES STB5/3-B

IND	DATE	NOM	MODIFICATIONS
1	16/11/2013	Aurélien MEISS	Retour chantier
0	23/08/2013	a.meiss	

INDICE 1

FOLIO 34

N° D'AFFAIRE: E06013/13

LOCALISATION: L1 COFFRET AVAL DROIT GRANDE ECLUSE

Donnée utilisateur 1

Donnée utilisateur 2

SolidWorks Electrical

Document réalisé avec la version: 2013.0.3.17

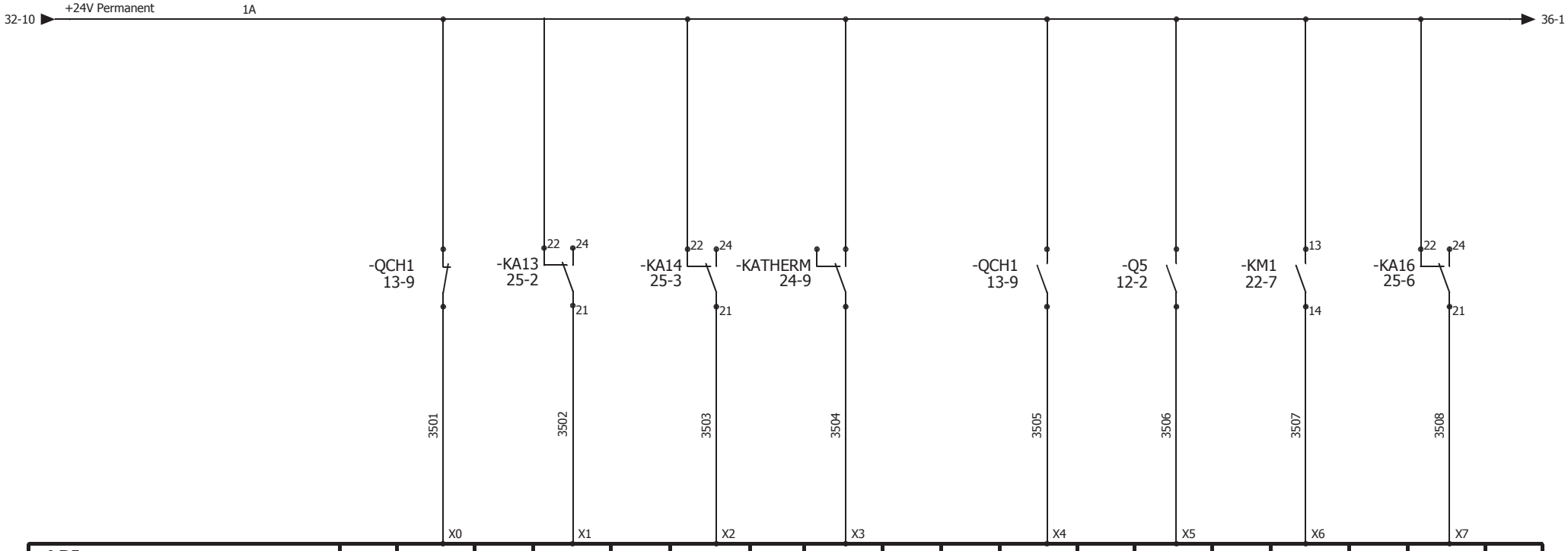

-API %MW1141:		X0		X1		X2		X3			X4		X5		X6		X7	
☐ STBDDI3725	V1+	IN1	V1+	IN2	V1+	IN3	V1+	IN4	V-	V2+	IN5	V2+	IN6	V2+	IN7	V2+	IN8	V-
A	1	2	3	4	5	6	7	8	9	10	11	12	13	14	15	16	17	18
		Disjonction vanne aqueduc		Limiteur de couple vanne aqueduc ouverture		Limiteur de couple vanne aqueduc fermeture					Disjonction chauffage vanne aqueduc		Defaut chauffage hydraulique		RM marche chauffage hydraulique		Surcourse vanne aqueduc ouverture	

PARISOT ELECTRICITE S.A.S
Groupe COFINELEC
ELECTRICITE GENERALE & INDUSTRIELLE

Route de Jonchery
52000 Chaumont
Tél: 03 25 35 35 00 - Fax: 03 25 03 57 77
parisot.elec@wanadoo.fr

MODULE D'ENTREES STB4/2-A

IND	DATE	NOM	MODIFICATIONS
1	16/11/2013	Aurélien MEISS	Retour chantier
0	23/08/2013	a.meiss	

INDICE 1

FOLIO 35

N° D'AFFAIRE: E06013/13

LOCALISATION: +L1 COFFRET AVAL DROIT GRANDE ECLUSE

Donnée utilisateur 1

Donnée utilisateur 2

SolidWorks Electrical

Document réalisé avec la version: 2014.0.2.11

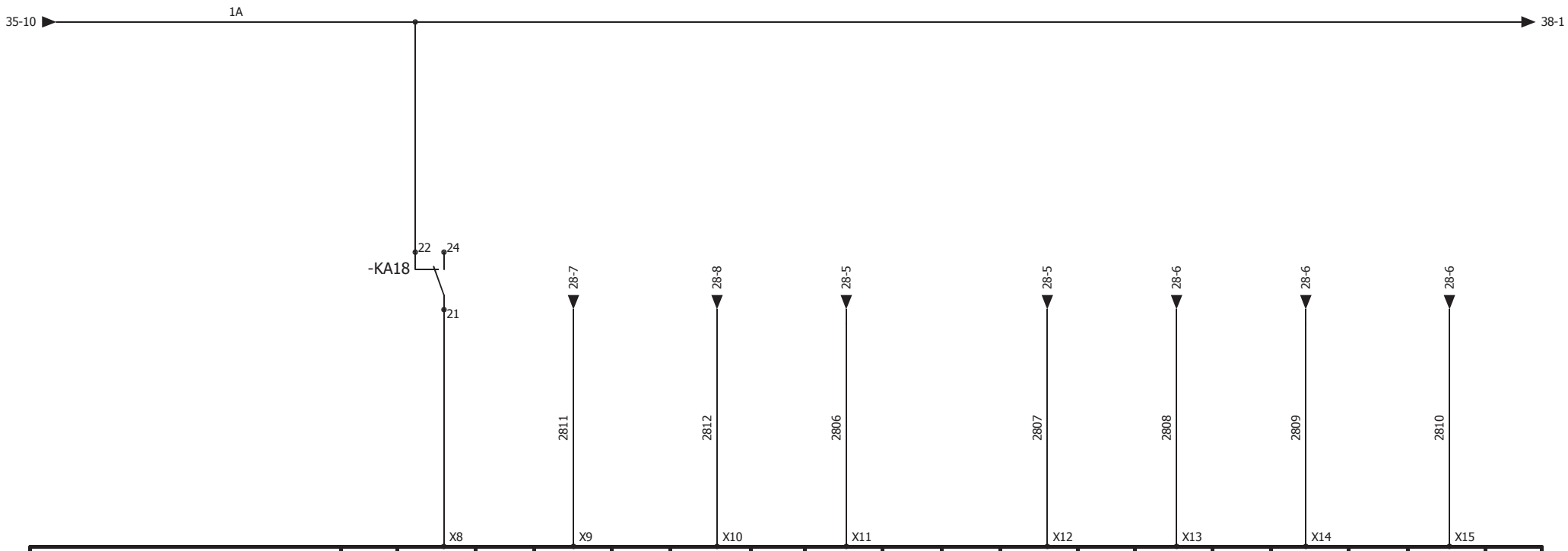

-API %MW1141:		X8		X9		X10		X11			X12		X13		X14		X15	
STBDDI3725	V1+	IN1	V1+	IN2	V1+	IN3	V1+	IN4	V-	V2+	IN5	V2+	IN6	V2+	IN7	V2+	IN8	V-
A	1	2	3	4	5	6	7	8	9	10	11	12	13	14	15	16	17	18
		Surcourse vanne aqueduc fermeture		Defaut feu SAS R1		Defaut feu SAS V1		Defaut feu TRAFFIC R1			Defaut feu TRAFFIC R2		Defaut feu TRAFFIC R3		Defaut feu TRAFFIC V1		Defaut feu TRAFFIC V2	

PARISOT ELECTRICITE S.A.S
Groupe COFINELEC
ELECTRICITE GENERALE & INDUSTRIELLE

Route de Jonchery
52000 Chaumont
Tél: 03 25 35 35 00 - Fax: 03 25 03 57 77
parisot.elec@wanadoo.fr

MODULE D'ENTREES STB4/2-B

IND	DATE	NOM	MODIFICATIONS
1	16/11/2013	Aurélien MEISS	Retour chantier
0	08/09/2013	Aurélien MEISS	

INDICE 1

FOLIO 36

N° D'AFFAIRE: E06013/13

LOCALISATION: +L1 COFFRET AVAL DROIT GRANDE ECLUSE

Donnée utilisateur 1

Donnée utilisateur 2

SolidWorks Electrical

Document réalisé avec la version: 2014.0.2.11

1	2	3	4	5	6	7	8	9	10

-API A	1	2	3	4	5	6	7	8	9	10	11	12	13	14	15	16	17	18
STBDD03705	OUT1	V-	OUT2	V-	OUT3	V-	OUT4	V-	NC	OUT5	V-	OUT6	V-	OUT7	V-	OUT8	V-	NC
%MW1240:	X0		X1		X2		X3			X4		X5		X6		X7		

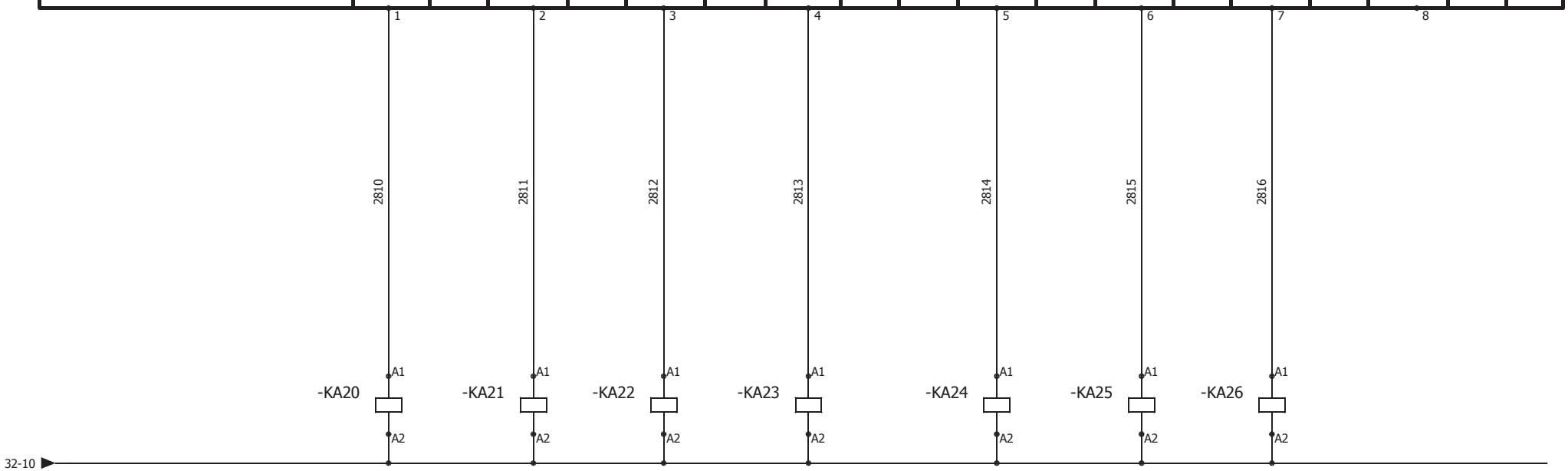

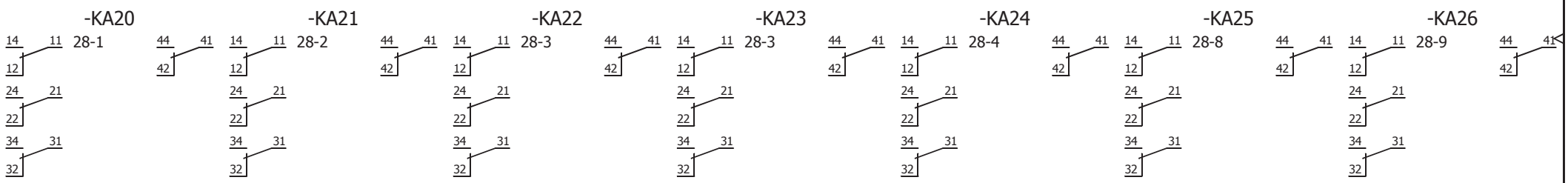

PARISOT ELECTRICITE S.A.S
Groupe COFINELEC
ELECTRICITE GENERALE & INDUSTRIELLE

Route de Jonchery
52000 Chaumont
Tél: 03 25 35 35 00 - Fax: 03 25 03 57 77
parisot.elec@wanadoo.fr

MODULE DE SORTIES STB6/4-A

IND	DATE	NOM	MODIFICATIONS
1	16/11/2013	Aurélien MEISS	Retour chantier
0	16/11/2013	Aurélien MEISS	

INDICE 1

FOLIO 37

N° D'AFFAIRE: E06013/13

LOCALISATION: +L1 COFFRET AVAL DROIT GRANDE ECLUSE

Donnée utilisateur 1

Donnée utilisateur 2

SolidWorks Electrical

Document réalisé avec la version: 2014.0.2.11

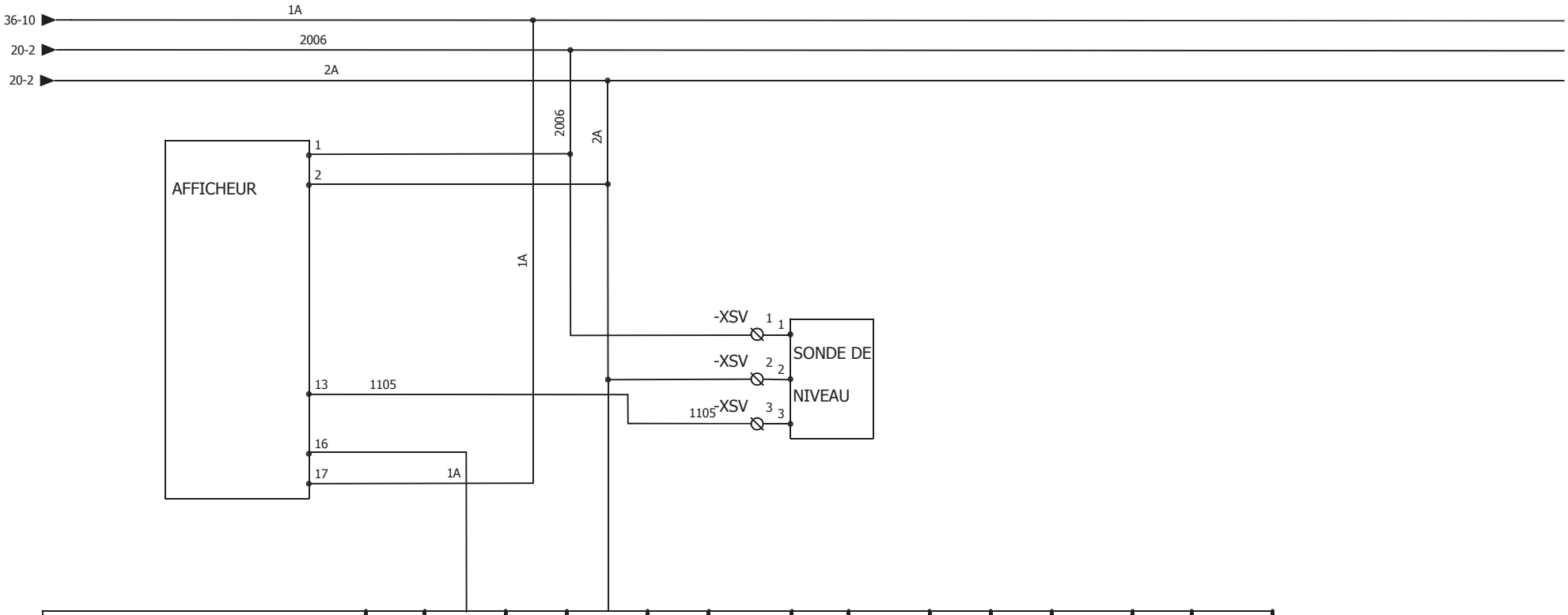

-API %MW1140:	A							B					
☐	PDM V+	IN1+		IN1 -		PDM V-		PDM V+	IN2+		IN2 -		PDM V-
B	1	2	3	4	5	6		1	2	3	4	5	6

PARISOT ELECTRICITE S.A.S
Groupe COFINELEC
ELECTRICITE GENERALE & INDUSTRIELLE
Route de Jonchery
52000 Chaumont
Tél: 03 25 35 35 00 - Fax: 03 25 03 57 77
parisot.elec@wanadoo.fr

MODULE D'ENTREES ANALOGIQUE

IND	DATE	NOM	MODIFICATIONS
1	16/11/2013	Aurélien MEISS	Retour chantier
0	23/08/2013	a.meiss	

INDICE 1

FOLIO 38

N° D'AFFAIRE: E06013/13

LOCALISATION: +L1 COFFRET AVAL DROIT GRANDE ECLUSE

Donnée utilisateur 1

Donnée utilisateur 2

SolidWorks Electrical

Document réalisé avec la version: 2014.0.2.11

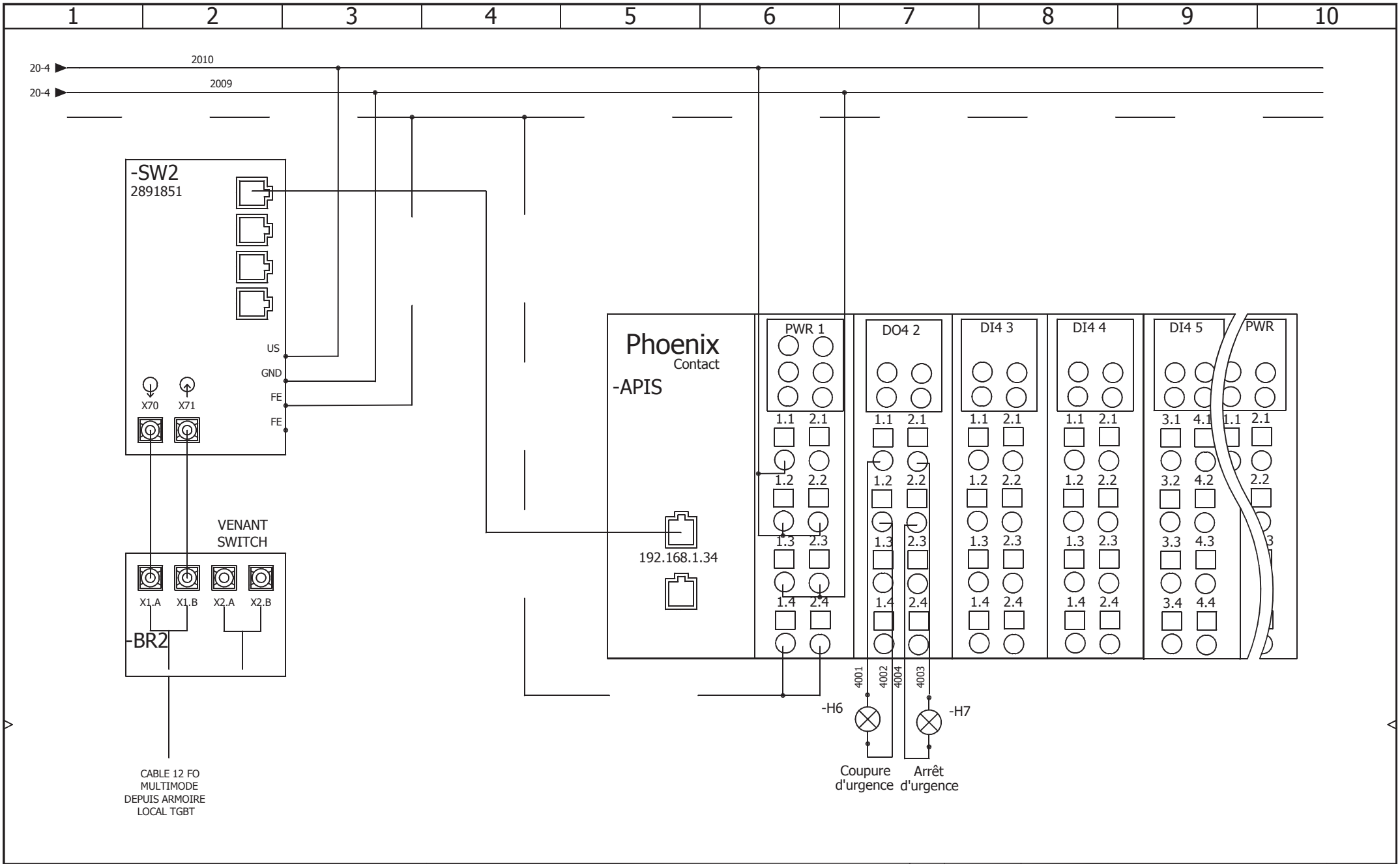

PARISOT ELECTRICITE S.A.S
Groupe COFINELEC
ELECTRICITE GENERALE
& INDUSTRIELLE

Route de Jonchery
52000 Chaumont
Tél: 03 25 35 35 00 - Fax: 03 25 03 57 77
parisot.elec@wanadoo.fr

ALIMENTATION PHOENIX

IND	DATE	NOM	MODIFICATIONS
1	16/11/2013	Aurélien MEISS	Retour chantier
0	23/08/2013	a.meiss	

INDICE 1

FOLIO 40

N° D'AFFAIRE: E06013/13

LOCALISATION: L1 COFFRET AVAL DROIT GRANDE ECLUSE

Donnée utilisateur 1

Donnée utilisateur 2

SolidWorks Electrical

Document réalisé avec la version: 2013.0.3.17

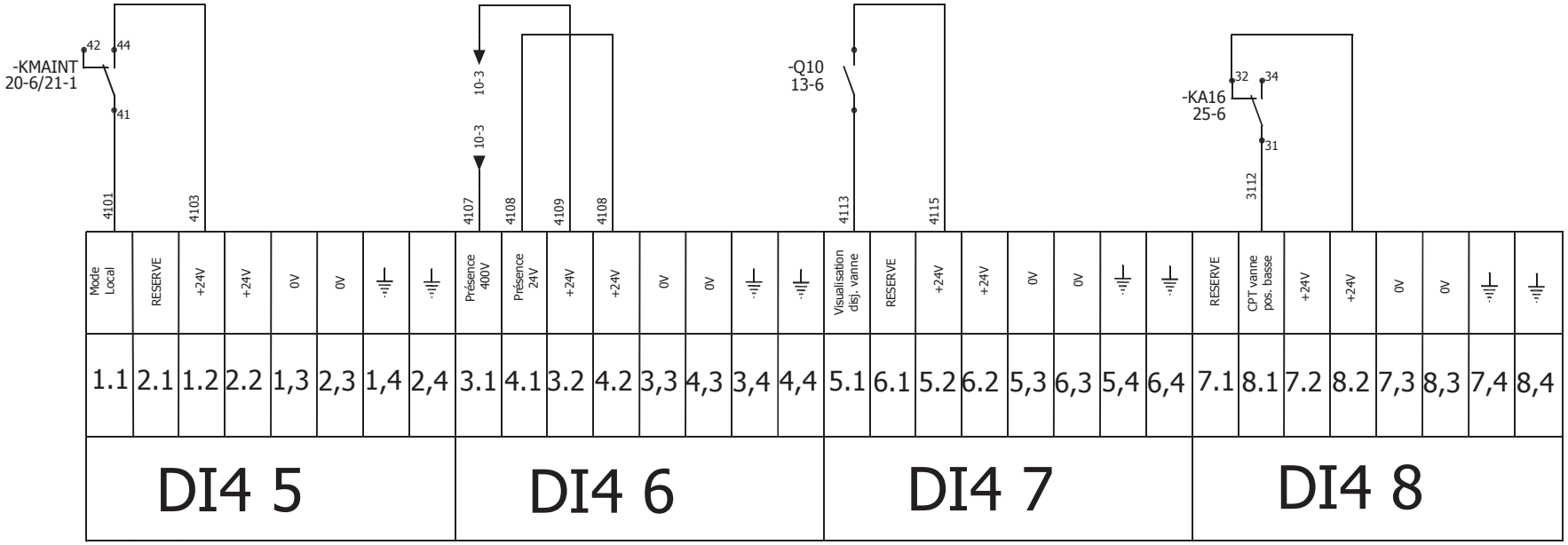

PARISOT ELECTRICITE S.A.S
Groupe COFINELEC
ELECTRICITE GENERALE & INDUSTRIELLE

Route de Jonchery
52000 Chaumont
Tél: 03 25 35 35 00 - Fax: 03 25 03 57 77
parisot.elec@wanadoo.fr

MODULE D'ENTREES SECURISE PSDI8

IND	DATE	NOM	MODIFICATIONS
1	16/11/2013	Aurélien MEISS	Retour chantier
0	23/08/2013	a.meiss	

Donnée utilisateur 1

Donnée utilisateur 2

INDICE 1

FOLIO 41

N° D'AFFAIRE: E06013/13

LOCALISATION: +L1 COFFRET AVAL DROIT GRANDE ECLUSE

Document réalisé avec la version: 2014.0.2.11

SolidWorks Electrical

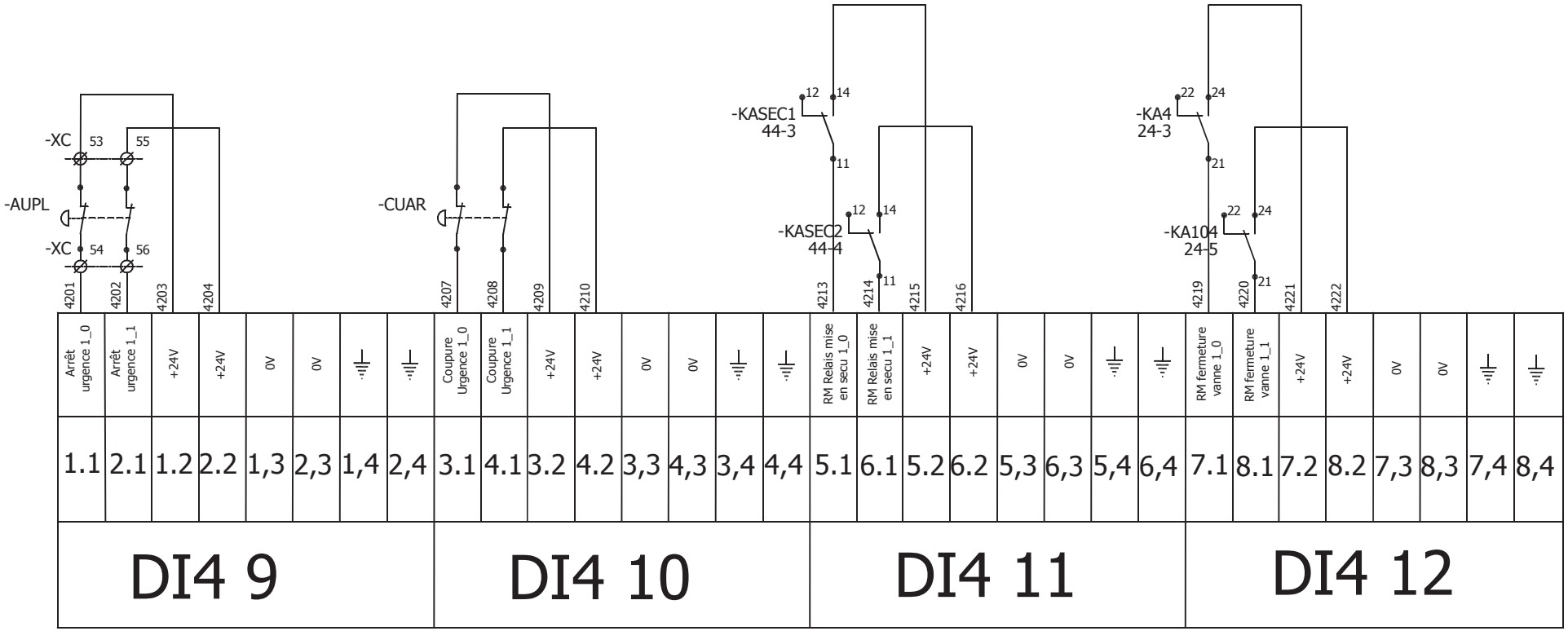

PARISOT ELECTRICITE S.A.S
Groupe COFINELEC
ELECTRICITE GENERALE & INDUSTRIELLE

Route de Jonchery
52000 Chaumont
Tél: 03 25 35 35 00 - Fax: 03 25 03 57 77
parisot.elec@wanadoo.fr

MODULE D'ENTREES SECURISE PSDI8

IND	DATE	NOM	MODIFICATIONS
1	16/11/2013	Aurélien MEISS	Retour chantier
0	23/08/2013	a.meiss	

INDICE 1

FOLIO 42

N° D'AFFAIRE: E06013/13

LOCALISATION: L1 COFFRET AVAL DROIT GRANDE ECLUSE

Donnée utilisateur 1

Donnée utilisateur 2

SolidWorks Electrical

Document réalisé avec la version: 2013.0.3.17

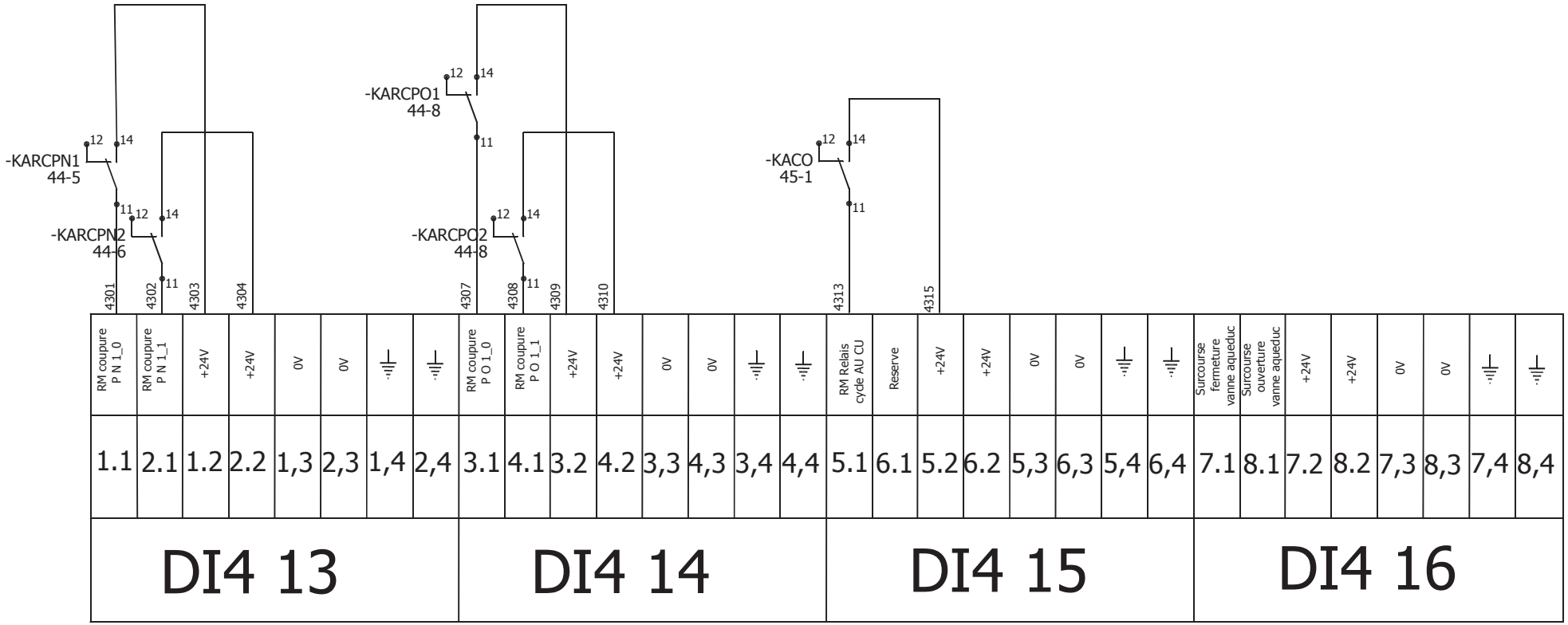

PARISOT ELECTRICITE S.A.S
Groupe COFINELEC
ELECTRICITE GENERALE & INDUSTRIELLE

Route de Jonchery
52000 Chaumont
Tél: 03 25 35 35 00 - Fax: 03 25 03 57 77
parisot.elec@wanadoo.fr

MODULE D'ENTREES SECURISE PSDI8

IND	DATE	NOM	MODIFICATIONS
1	16/11/2013	Aurélien MEISS	Retour chantier
0	23/08/2013	a.meiss	

INDICE 1

FOLIO 43

N° D'AFFAIRE: E06013/13

LOCALISATION: +L1 COFFRET AVAL DROIT GRANDE ECLUSE

Donnée utilisateur 1

Donnée utilisateur 2

SolidWorks Electrical

Document réalisé avec la version: 2014.0.2.11

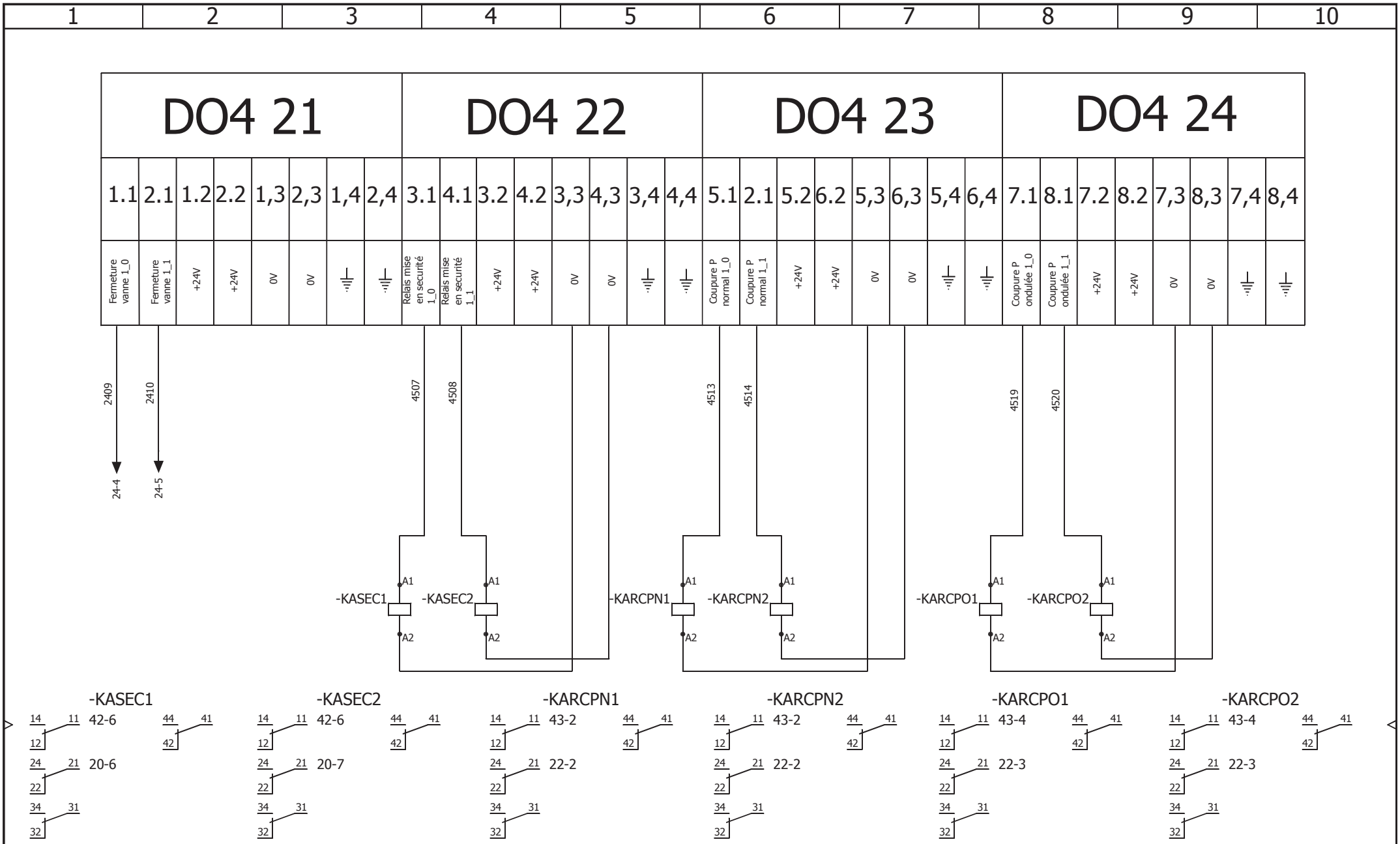

PARISOT ELECTRICITE S.A.S
Groupe COFINELEC
ELECTRICITE GENERALE & INDUSTRIELLE

Route de Jonchery
52000 Chaumont
Tél: 03 25 35 35 00 - Fax: 03 25 03 57 77
parisot.elec@wanadoo.fr

MODULE SORTIES SECURISE PSDO8

IND	DATE	NOM	MODIFICATIONS
1	16/11/2013	Aurélien MEISS	Retour chantier
0	23/08/2013	a.meiss	

INDICE 1

FOLIO 44

N° D'AFFAIRE: E06013/13

LOCALISATION: +L1 COFFRET AVAL DROIT GRANDE ECLUSE

Donnée utilisateur 1

Donnée utilisateur 2

SolidWorks Electrical

Document réalisé avec la version: 2014.0.2.11

1	2	3	4	5	6	7	8	9	10

DO4 25								DO4 26								DO4 27								DO4 28							
1.1	2.1	1.2	2.2	1,3	2,3	1,4	2,4	3.1	4.1	3.2	4.2	3,3	4,3	3,4	4,4	5.1	2.1	5.2	6.2	5,3	6,3	5,4	6,4	7.1	8.1	7.2	8.2	7,3	8,3	7,4	8,4
Relais cycle AU CU	Reserve	+24V	+24V	0V	0V	⏚	⏚	Reserve	Reserve	+24V	+24V	0V	0V	⏚	⏚	Reserve	Reserve	+24V	+24V	0V	0V	⏚	⏚	Reserve	Reserve	+24V	+24V	0V	0V	⏚	⏚

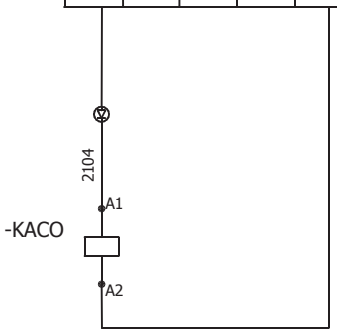

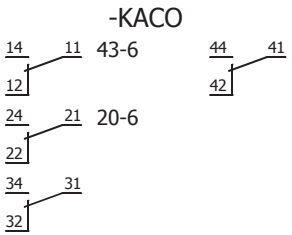

PARISOT ELECTRICITE S.A.S
Groupe COFINELEC
ELECTRICITE GENERALE & INDUSTRIELLE

Route de Jonchery
52000 Chaumont
Tél: 03 25 35 35 00 - Fax: 03 25 03 57 77
parisot.elec@wanadoo.fr

MODULE SORTIES SECURISE PSDO8

IND	DATE	NOM	MODIFICATIONS
1	16/11/2013	Aurélien MEISS	Retour chantier
0	23/08/2013	a.meiss	

INDICE 1

FOLIO 45

N° D'AFFAIRE: E06013/13

LOCALISATION: +L1 COFFRET AVAL DROIT GRANDE ECLUSE

Donnée utilisateur 1

Donnée utilisateur 2

SolidWorks Electrical

Document réalisé avec la version: 2014.0.2.11

1	2	3	4	5	6	7	8	9	10

+L1
=B1+L1-XC

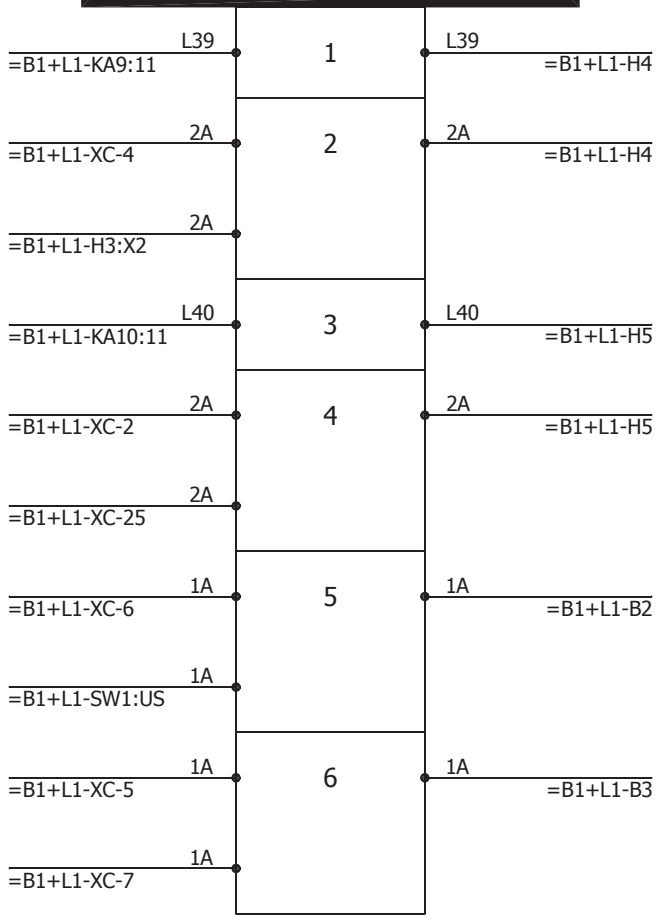

PARISOT ELECTRICITE S.A.S
Groupe COFINELEC
ELECTRICITE GENERALE & INDUSTRIELLE

Route de Jonchery
52000 Chaumont
Tél: 03 25 35 35 00 - Fax: 03 25 03 57 77
parisot.elec@wanadoo.fr

-XC - (1/9)

IND	DATE	NOM	MODIFICATIONS
1	16/11/2013	Aurélien MEISS	Retour chantier
0	23/08/2013	a.meiss	

INDICE 1

FOLIO 80

N° D'AFFAIRE: E06013/13

LOCALISATION: L1 COFFRET AVAL DROIT GRANDE ECLUSE

Donnée utilisateur 1

Donnée utilisateur 2

SolidWorks Electrical

Document réalisé avec la version: 2013.0.3.17

1	2	3	4	5	6	7	8	9	10

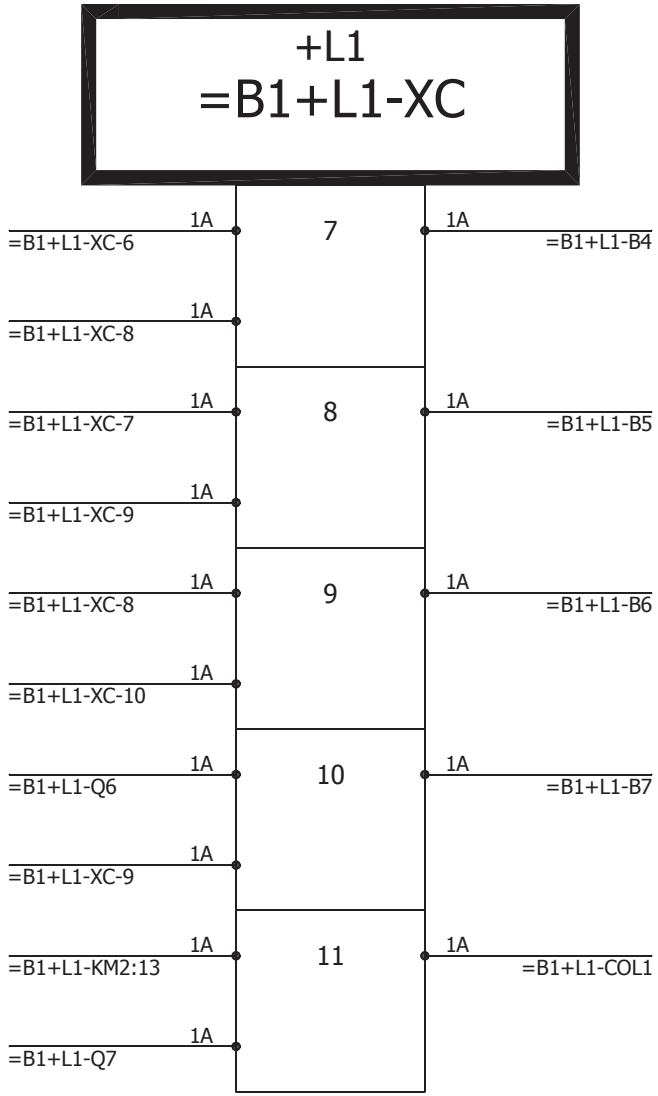

PARISOT ELECTRICITE S.A.S
Groupe COFINELEC
ELECTRICITE GENERALE & INDUSTRIELLE

Route de Jonchery
52000 Chaumont
Tél: 03 25 35 35 00 - Fax: 03 25 03 57 77
parisot.elec@wanadoo.fr

-XC - (2/9)

IND	DATE	NOM	MODIFICATIONS
1	16/11/2013	Aurélien MEISS	Retour chantier
0	23/08/2013	a.meiss	

INDICE 1

FOLIO 81

N° D'AFFAIRE: E06013/13

LOCALISATION: L1 COFFRET AVAL DROIT GRANDE ECLUSE

Donnée utilisateur 1

Donnée utilisateur 2

SolidWorks Electrical

Document réalisé avec la version: 2013.0.3.17

1	2	3	4	5	6	7	8	9	10

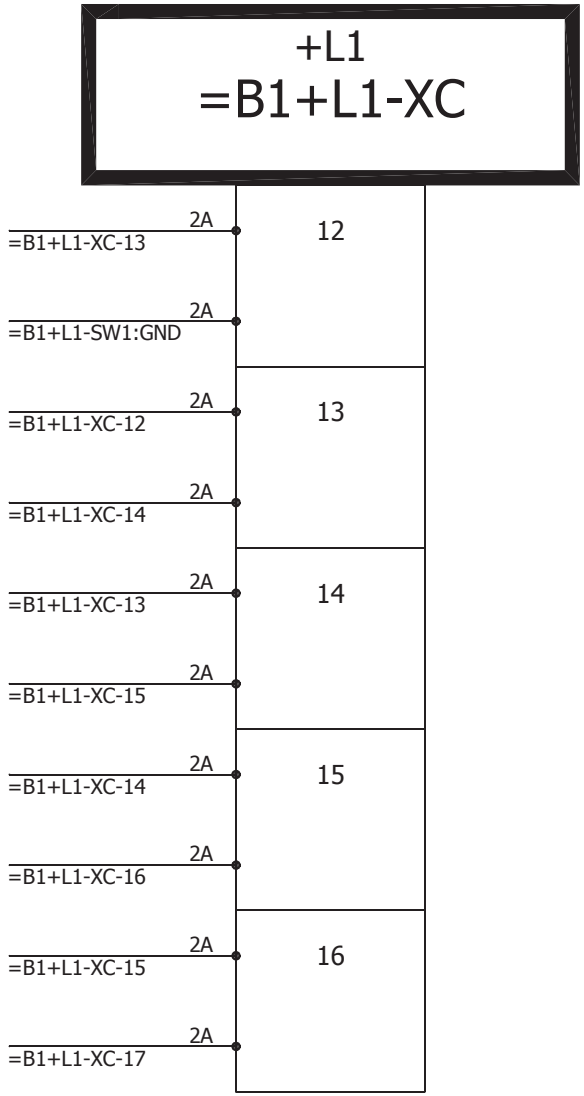

PARISOT ELECTRICITE S.A.S
Groupe COFINELEC
ELECTRICITE GENERALE & INDUSTRIELLE

Route de Jonchery
52000 Chaumont
Tél: 03 25 35 35 00 - Fax: 03 25 03 57 77
parisot.elec@wanadoo.fr

-XC - (3/9)

IND	DATE	NOM	MODIFICATIONS
1	16/11/2013	Aurélien MEISS	Retour chantier
0	23/08/2013	a.meiss	

INDICE 1

FOLIO 82

N° D'AFFAIRE: E06013/13

LOCALISATION: L1 COFFRET AVAL DROIT GRANDE ECLUSE

Donnée utilisateur 1

Donnée utilisateur 2

SolidWorks Electrical

Document réalisé avec la version: 2013.0.3.17

1	2	3	4	5	6	7	8	9	10

+L1
=B1+L1-XC

2A =B1+L1-XC-16	17		
2A =B1+L1-XC-59			
I0.0 =B1+L1-API:X0	18	3101	=B1+L1-B2
I0.1 =B1+L1-API:X1	19	3103	=B1+L1-B3
I0.2 =B1+L1-API:X2	20	3105	=B1+L1-B4
I0.3 =B1+L1-API:X3	21	3107	=B1+L1-B5
I0.4 =B1+L1-API:X4	22	3109	=B1+L1-B6
I0.5 =B1+L1-API:X5	23	3111	=B1+L1-B7
I0.10 =B1+L1-API:X10	24	3203	=B1+L1-COL1
2A =B1+L1-XC-26	25		=B1+L1-EV1
2A =B1+L1-XC-4			

PARISOT ELECTRICITE S.A.S
Groupe COFINELEC
ELECTRICITE GENERALE & INDUSTRIELLE

Route de Jonchery
52000 Chaumont
Tél: 03 25 35 35 00 - Fax: 03 25 03 57 77
parisot.elec@wanadoo.fr

-XC - (4/9)

IND	DATE	NOM	MODIFICATIONS
1	16/11/2013	Aurélien MEISS	Retour chantier
0	23/08/2013	a.meiss	

INDICE 1

FOLIO 83

N° D'AFFAIRE: E06013/13

LOCALISATION: L1 COFFRET AVAL DROIT GRANDE ECLUSE

Donnée utilisateur 1

Donnée utilisateur 2

SolidWorks Electrical

Document réalisé avec la version: 2013.0.3.17

1	2	3	4	5	6	7	8	9	10

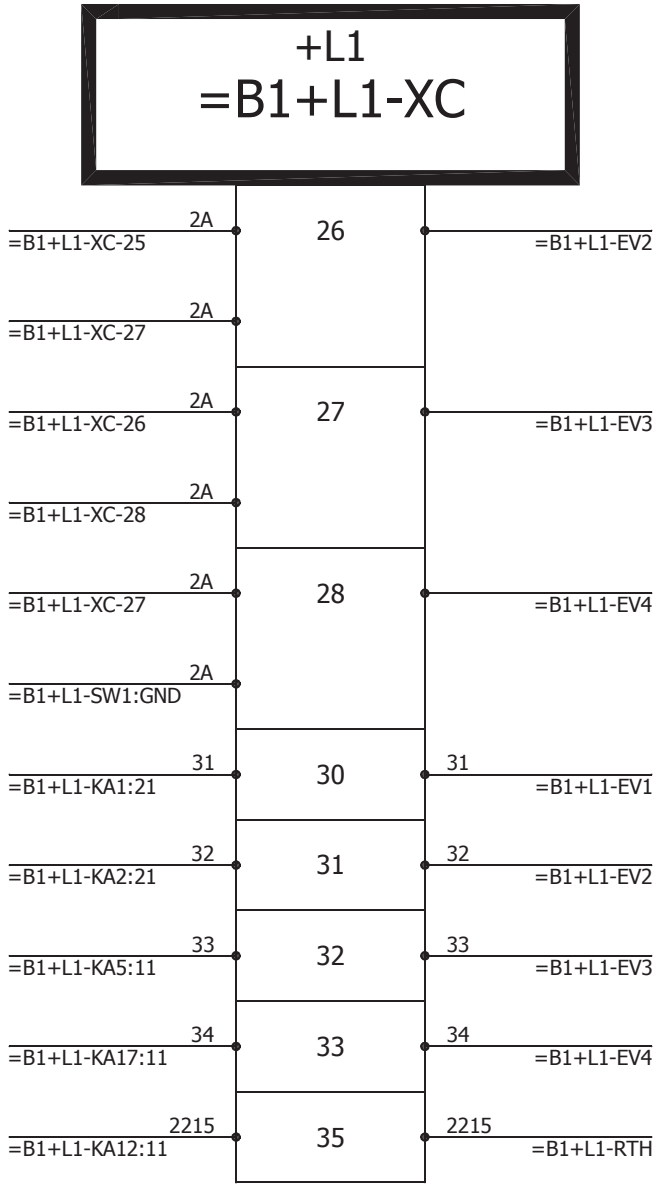

PARISOT ELECTRICITE S.A.S
Groupe COFINELEC
ELECTRICITE GENERALE & INDUSTRIELLE

Route de Jonchery
52000 Chaumont
Tél: 03 25 35 35 00 - Fax: 03 25 03 57 77
parisot.elec@wanadoo.fr

-XC - (5/9)

IND	DATE	NOM	MODIFICATIONS
1	16/11/2013	Aurélien MEISS	Retour chantier
0	23/08/2013	a.meiss	

INDICE 1

FOLIO 84

N° D'AFFAIRE: E06013/13

LOCALISATION: L1 COFFRET AVAL DROIT GRANDE ECLUSE

Donnée utilisateur 1

Donnée utilisateur 2

SolidWorks Electrical

Document réalisé avec la version: 2013.0.3.17

1	2	3	4	5	6	7	8	9	10

+L1
=B1+L1-XC

2216 =B1+L1-KA7:44	36	2216	=B1+L1-RTH
1A =B1+L1-XC-39	37	1A	=B1+L2-NHTB
1A =B1+L1-KARCPO1:24			
2307 =B1+L1-KA6:A1	38	2307	=B1+L2-NHTB
1A =B1+L1-XC-37	39	1A	=B1+L2-SURH
1A =B1+L1-XC-41			
2308 =B1+L1-KA7:A1	40	2308	=B1+L2-SURH
1A =B1+L1-XC-39	41	1A	=B1+L2-NHB
1A =B1+L1-Q10:21			
2309 =B1+L1-KA8:A1	42	2309	=B1+L2-NHB

PARISOT ELECTRICITE S.A.S
Groupe COFINELEC
ELECTRICITE GENERALE & INDUSTRIELLE

Route de Jonchery
52000 Chaumont
Tél: 03 25 35 35 00 - Fax: 03 25 03 57 77
parisot.elec@wanadoo.fr

-XC - (6/9)

IND	DATE	NOM	MODIFICATIONS
1	16/11/2013	Aurélien MEISS	Retour chantier
0	23/08/2013	a.meiss	

INDICE 1

FOLIO 85

N° D'AFFAIRE: E06013/13

LOCALISATION: L1 COFFRET AVAL DROIT GRANDE ECLUSE

Donnée utilisateur 1

Donnée utilisateur 2

SolidWorks Electrical

Document réalisé avec la version: 2013.0.3.17

1	2	3	4	5	6	7	8	9	10

+L1
=B1+L1-XC

1A =B1+L1-XC-45	43	1A =B1+L7-LCO	
1A =B1+L1-XC-57			
2501 =B1+L1-KA13:A1	44	2501 =B1+L7-LCO	
1A =B1+L1-XC-43	45	1A =B1+L7-LCF	
1A =B1+L1-XC-47			
2502 =B1+L1-KA14:A1	46	2502 =B1+L7-LCF	
1A =B1+L1-XC-45	47	1A =B1+L7-FDCVAO	
1A =B1+L1-XC-49			
2503 =B1+L1-KA15:A1	48	2503 =B1+L7-FDCVAO	
1A =B1+L1-XC-47	49	1A =B1+L7-FDCVAF	
1A =B1+L1-KA4:14			

PARISOT ELECTRICITE S.A.S
Groupe COFINELEC
ELECTRICITE GENERALE & INDUSTRIELLE

Route de Jonchery
52000 Chaumont
Tél: 03 25 35 35 00 - Fax: 03 25 03 57 77
parisot.elec@wanadoo.fr

-XC - (7/9)

IND	DATE	NOM	MODIFICATIONS
1	16/11/2013	Aurélien MEISS	Retour chantier
0	23/08/2013	a.meiss	

INDICE 1

FOLIO 86

N° D'AFFAIRE: E06013/13

LOCALISATION: L1 COFFRET AVAL DROIT GRANDE ECLUSE

Donnée utilisateur 1

Donnée utilisateur 2

SolidWorks Electrical

Document réalisé avec la version: 2013.0.3.17

1	2	3	4	5	6	7	8	9	10

+L1
=B1+L1-XC

2504 =B1+L1-KA16:A1	50	2504 =B1+L7-FDCVAF
1A =B1+L1-KM2:13	51	1A =B1+L1-FDC50
3207 =B1+L1-API:X14	52	3207 =B1+L1-FDC50
	53	
	54	4201 =B1+L1-AUPL
	55	4204 =B1+L1-AUPL
	56	4202 =B1+L1-AUPL
1A =B1+L1-Q10:21	57	
1A =B1+L1-XC-43		
=B1+L1-KATHERM	58	

PARISOT ELECTRICITE S.A.S
Groupe COFINELEC
ELECTRICITE GENERALE & INDUSTRIELLE

Route de Jonchery
52000 Chaumont
Tél: 03 25 35 35 00 - Fax: 03 25 03 57 77
parisot.elec@wanadoo.fr

-XC - (8/9)

IND	DATE	NOM	MODIFICATIONS
1	16/11/2013	Aurélien MEISS	Retour chantier
0	23/08/2013	a.meiss	

INDICE 1

FOLIO 87

N° D'AFFAIRE: E06013/13

LOCALISATION: L1 COFFRET AVAL DROIT GRANDE ECLUSE

Donnée utilisateur 1

Donnée utilisateur 2

SolidWorks Electrical

Document réalisé avec la version: 2013.0.3.17

1	2	3	4	5	6	7	8	9	10

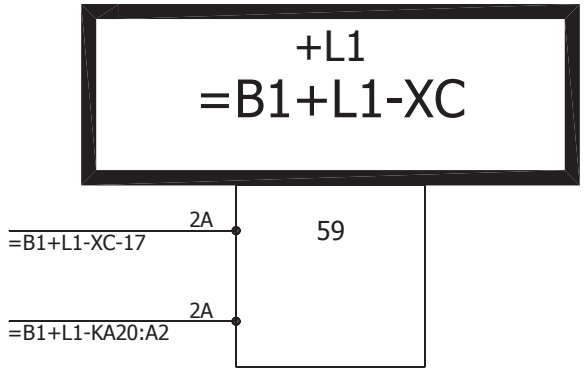

PARISOT ELECTRICITE S.A.S
Groupe COFINELEC
ELECTRICITE GENERALE & INDUSTRIELLE

Route de Jonchery
52000 Chaumont
Tél: 03 25 35 35 00 - Fax: 03 25 03 57 77
parisot.elec@wanadoo.fr

-XC - (9/9)

IND	DATE	NOM	MODIFICATIONS
1	16/11/2013	Aurélien MEISS	Retour chantier
0	16/11/2013	Aurélien MEISS	

INDICE 1

FOLIO 88

N° D'AFFAIRE: E06013/13

LOCALISATION: L1 COFFRET AVAL DROIT GRANDE ECLUSE

Donnée utilisateur 1

Donnée utilisateur 2

SolidWorks Electrical

Document réalisé avec la version: 2013.0.3.17

1	2	3	4	5	6	7	8	9	10

+L1
=B1+L1-XF

2801 =B1+L1-KA20:11	1	2801	=B1+L5-H20
2802 =B1+L1-KA21:11	2	2802	=B1+L5-H21
2803 =B1+L1-KA22:11	3	2803	=B1+L5-H22
2804 =B1+L1-KA23:11	4	2804	=B1+L5-H23
2805 =B1+L1-KA24:11	5	2805	=B1+L5-H24
1A =B1+L1-XF-7	6	1A	=B1+L5-H20
1A =B1+L1-KA10:14			
1A =B1+L1-XF-6	7	1A	=B1+L5-H21
1A =B1+L1-XF-8			
1A =B1+L1-XF-7	8	1A	=B1+L5-H22
1A =B1+L1-XF-9			

PARISOT ELECTRICITE S.A.S
Groupe COFINELEC
ELECTRICITE GENERALE & INDUSTRIELLE
Route de Jonchery
52000 Chaumont
Tél: 03 25 35 35 00 - Fax: 03 25 03 57 77
parisot.elec@wanadoo.fr

-XF - (1/3)

IND	DATE	NOM	MODIFICATIONS
1	16/11/2013	Aurélien MEISS	Retour chantier
0	23/08/2013	a.meiss	

INDICE 1

FOLIO 89

N° D'AFFAIRE: E06013/13

LOCALISATION: L1 COFFRET AVAL DROIT GRANDE ECLUSE

Donnée utilisateur 1

Donnée utilisateur 2

SolidWorks Electrical

Document réalisé avec la version: 2013.0.3.17

1	2	3	4	5	6	7	8	9	10

+L1
=B1+L1-XF

1A =B1+L1-XF-8	9	1A =B1+L5-H23
1A =B1+L1-XF-10		
1A =B1+L1-XF-11	10	
1A =B1+L1-XF-9		
1A =B1+L1-XF-10	11	1A =B1+L6-H25
1A =B1+L1-SW1:US		
1A =B1+L1-XF-12		
1A =B1+L1-XF-11	12	1A =B1+L6-H26
2813 =B1+L1-KA25:11	13	2813 =B1+L6-H25
2814 =B1+L1-KA26:11	14	2814 =B1+L6-H26
2007 =B1+L1-XF-23	15	2007 =B1+L5-H24

PARISOT ELECTRICITE S.A.S
Groupe COFINELEC
ELECTRICITE GENERALE & INDUSTRIELLE

Route de Jonchery
52000 Chaumont
Tél: 03 25 35 35 00 - Fax: 03 25 03 57 77
parisot.elec@wanadoo.fr

-XF - (2/3)

IND	DATE	NOM	MODIFICATIONS
1	16/11/2013	Aurélien MEISS	Retour chantier
0	23/08/2013	a.meiss	

INDICE 1

FOLIO 90

N° D'AFFAIRE: E06013/13

LOCALISATION: L1 COFFRET AVAL DROIT GRANDE ECLUSE

Donnée utilisateur 1

Donnée utilisateur 2

SolidWorks Electrical

Document réalisé avec la version: 2013.0.3.17

1	2	3	4	5	6	7	8	9	10

+L1
=B1+L1-XF

2806 =B1+L5-H20	16	2806 =B1+L1-API:X11
2807 =B1+L5-H21	17	2807 =B1+L1-API:X12
2808 =B1+L5-H22	18	2808 =B1+L1-API:X13
2809 =B1+L5-H23	19	2809 =B1+L1-API:X14
2810 =B1+L5-H24	20	2810 =B1+L1-API:X15
2811 =B1+L6-H25	21	2811 =B1+L1-API:X9
2007 =B1+L1-XF-15	23	2007 =B1+L6-H26
2812 =B1+L6-H26	22	2812 =B1+L1-API:X10

PARISOT ELECTRICITE S.A.S
Groupe COFINELEC
ELECTRICITE GENERALE & INDUSTRIELLE

Route de Jonchery
52000 Chaumont
Tél: 03 25 35 35 00 - Fax: 03 25 03 57 77
parisot.elec@wanadoo.fr

-XF - (3/3)

IND	DATE	NOM	MODIFICATIONS
1	16/11/2013	Aurélien MEISS	Retour chantier
0	08/09/2013	Aurélien MEISS	

INDICE 1

FOLIO 91

N° D'AFFAIRE: E06013/13

LOCALISATION: L1 COFFRET AVAL DROIT GRANDE ECLUSE

Donnée utilisateur 1

Donnée utilisateur 2

SolidWorks Electrical

Document réalisé avec la version: 2013.0.3.17

1	2	3	4	5	6	7	8	9	10

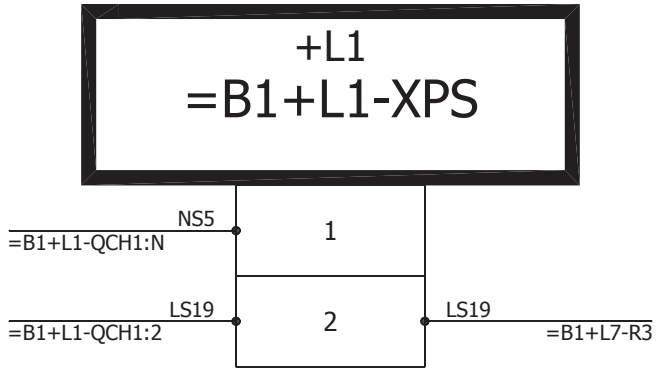

PARISOT ELECTRICITE S.A.S
Groupe COFINELEC
ELECTRICITE GENERALE & INDUSTRIELLE

Route de Jonchery
52000 Chaumont
Tél: 03 25 35 35 00 - Fax: 03 25 03 57 77
parisot.elec@wanadoo.fr

-XPS - (1/1)

IND	DATE	NOM	MODIFICATIONS
1	16/11/2013	Aurélien MEISS	Retour chantier
0	24/08/2013	a.meiss	

INDICE 1

FOLIO 92

N° D'AFFAIRE: E06013/13

LOCALISATION: +L1 COFFRET AVAL DROIT GRANDE ECLUSE

Donnée utilisateur 1

Donnée utilisateur 2

SolidWorks Electrical

Document réalisé avec la version: 2014.0.2.11

1	2	3	4	5	6	7	8	9	10

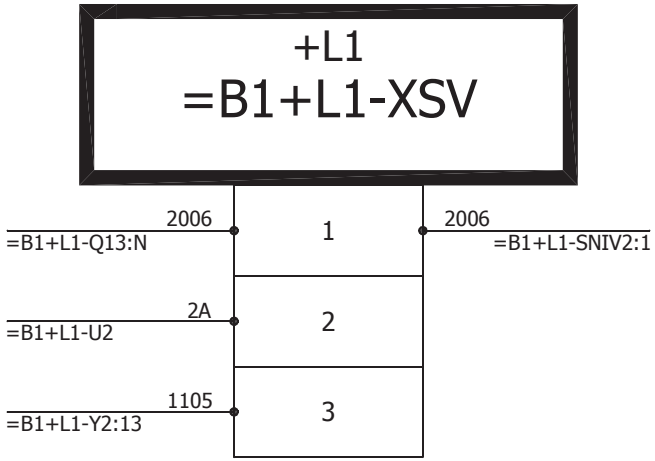

PARISOT ELECTRICITE S.A.S
Groupe COFINELEC
ELECTRICITE GENERALE & INDUSTRIELLE

Route de Jonchery
52000 Chaumont
Tél: 03 25 35 35 00 - Fax: 03 25 03 57 77
parisot.elec@wanadoo.fr

-XSV

IND	DATE	NOM	MODIFICATIONS
1	16/11/2013	Aurélien MEISS	Retour chantier
0	23/08/2013	a.meiss	

INDICE 1

FOLIO 93

N° D'AFFAIRE: E06013/13

LOCALISATION: +L1 COFFRET AVAL DROIT GRANDE ECLUSE

Donnée utilisateur 1

Donnée utilisateur 2

SolidWorks Electrical

Document réalisé avec la version: 2014.0.2.11

1	2	3	4	5	6	7	8	9	10

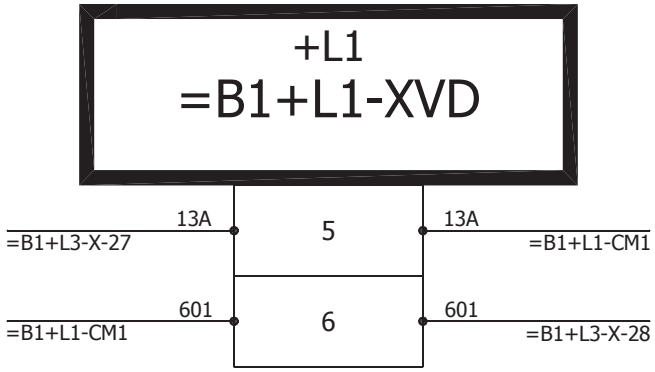

PARISOT ELECTRICITE S.A.S
Groupe COFINELEC
ELECTRICITE GENERALE & INDUSTRIELLE

Route de Jonchery
52000 Chaumont
Tél: 03 25 35 35 00 - Fax: 03 25 03 57 77
parisot.elec@wanadoo.fr

-XVD - (1/1)

IND	DATE	NOM	MODIFICATIONS
1	16/11/2013	Aurélien MEISS	Retour chantier
0	23/08/2013	a.meiss	

INDICE 1

FOLIO 94

N° D'AFFAIRE: E06013/13

LOCALISATION: +L1 COFFRET AVAL DROIT GRANDE ECLUSE

Donnée utilisateur 1

Donnée utilisateur 2

SolidWorks Electrical

Document réalisé avec la version: 2014.0.2.11

1	2	3	4	5	6	7	8	9	10

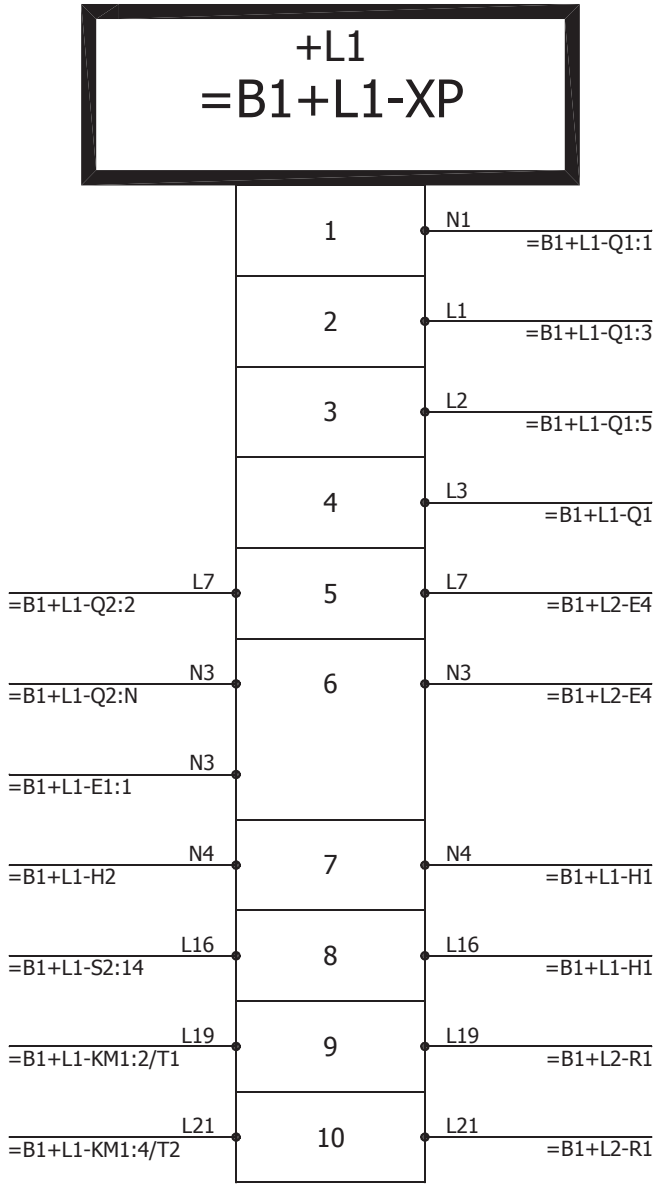

PARISOT ELECTRICITE S.A.S
Groupe COFINELEC
ELECTRICITE GENERALE & INDUSTRIELLE

Route de Jonchery
52000 Chaumont
Tél: 03 25 35 35 00 - Fax: 03 25 03 57 77
parisot.elec@wanadoo.fr

-XP - (1/2)

IND	DATE	NOM	MODIFICATIONS
1	16/11/2013	Aurélien MEISS	Retour chantier
0	24/08/2013	a.meiss	

INDICE 1

FOLIO 95

N° D'AFFAIRE: E06013/13

LOCALISATION: L1 COFFRET AVAL DROIT GRANDE ECLUSE

Donnée utilisateur 1

Donnée utilisateur 2

SolidWorks Electrical

Document réalisé avec la version: 2013.0.3.17

1	2	3	4	5	6	7	8	9	10

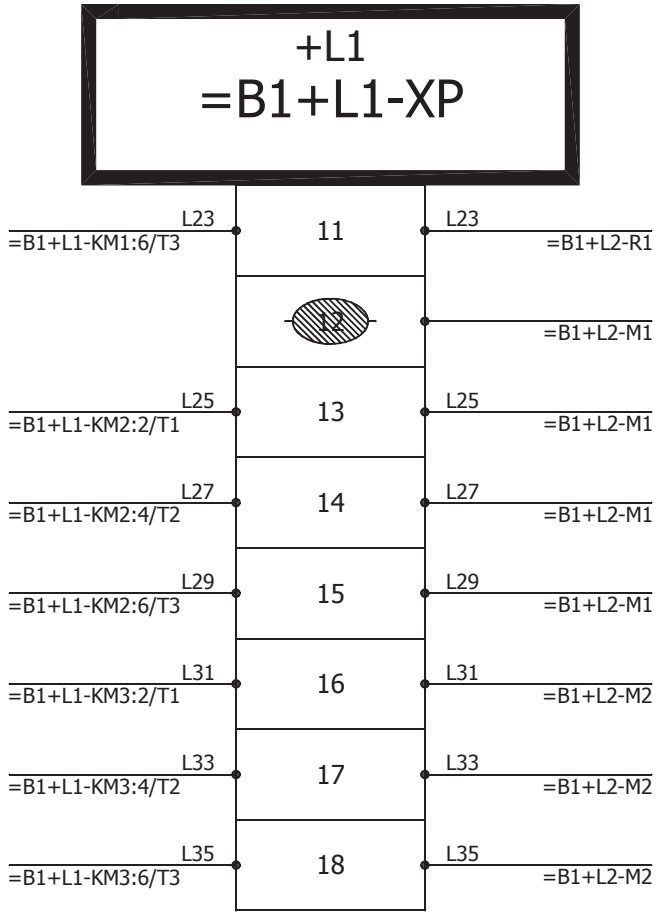

PARISOT ELECTRICITE S.A.S
Groupe COFINELEC
ELECTRICITE GENERALE & INDUSTRIELLE

Route de Jonchery
52000 Chaumont
Tél: 03 25 35 35 00 - Fax: 03 25 03 57 77
parisot.elec@wanadoo.fr

-XP - (2/2)

IND	DATE	NOM	MODIFICATIONS
1	16/11/2013	Aurélien MEISS	Retour chantier
0	24/08/2013	a.meiss	

INDICE 1

FOLIO 96

N° D'AFFAIRE: E06013/13

LOCALISATION: L1 COFFRET AVAL DROIT GRANDE ECLUSE

Donnée utilisateur 1

Donnée utilisateur 2

SolidWorks Electrical

Document réalisé avec la version: 2013.0.3.17

Legrand

Référence	Etiquette	Description	Quantité	Fabricant
053903	E1	Socle de tableau 2P+T 16A 250V	1	Legrand

Phoenix Contact

Référence	Etiquette	Description	Quantité	Fabricant
2891851	SW1 , SW2	Switch Fibre Optique RJ45	2	Phoenix Contact
IB IL 24 PSDI 8-PAC	APIS	Module d'entrées TOR de sécurité Savety Bridge. 4 entrées de sécurité sur 2 voies ou 8 sur mono voies.	4	Phoenix Contact
IB IL 24 PSDO 8-PAC	APIS	Module de sortie TOR de sécurité Savety Bridge. 4 sorties TOR de sécurité sur 2 voies ou 8 sur mono voies.	2	Phoenix Contact
IB IL 24 PWR IN/R/L-0.8-PAC	APIS	Module de réalimentation pour la tension logique de 0.8A.	1	Phoenix Contact
IL PN BK DI8 DO4 2TX-PAC	APIS	Module profinet avec 8 entrées et 4 sorties TOR	1	Phoenix Contact
TRIO-PS/1AC/24 VDC/10	U1	Alimention 24VDC 10A	1	Phoenix Contact
TRIO-PS/1AC/24 VDC/2.5	U2	Alimention 24VDC 2.5A	1	Phoenix Contact

Schneider Electric

Référence	Etiquette	Description	Quantité	Fabricant
04045	REP 1	Distribloc 125	1	Schneider Electric
18823	QPARA1 , QPARA2	Disjoncteur modulaire Multi 9 - NG125L - distribution - 4 pôles - calibre 20 A - déclencheur magnéto-thermique courbe C - sans différentiel	2	Schneider Electric

PARISOT ELECTRICITE S.A.S
Groupe COFINELEC
ELECTRICITE GENERALE & INDUSTRIELLE
Route de Jonchery
52000 Chaumont
Tél: 03 25 35 35 00 - Fax: 03 25 03 57 77
parisot.elec@wanadoo.fr

Nomenclature du matériel

IND	DATE	NOM	MODIFICATIONS
1	16/11/2013	Aurélien MEISS	Retour chantier
0	23/08/2013	a.meiss	

INDICE 1

FOLIO 100

N° D'AFFAIRE: E06013/13

LOCALISATION: L1 COFFRET AVAL DROIT GRANDE ECLUSE

Donnée utilisateur 1

Donnée utilisateur 2

SolidWorks Electrical

Document réalisé avec la version: 2013.0.3.17

1	2	3	4	5	6	7	8	9	10

Schneider Electric

Référence	Etiquette	Description	Quantité	Fabricant
21444	Q2	Disjoncteur modulaire Multi 9 - DT40 Vigi - distribution - 1 pôle + N - calibre 16 A - déclencheur magnéto-thermique courbe C - avec différentiel - sensibilité 30 mA - classe AC	1	Schneider Electric
81282	E3	Prise de courant 3P+T	1	Schneider Electric
A9F77350	Q3		1	Schneider Electric
A9N21019	Q13 , QCH1	Prodis, DT40 1P+N 1A Courbe C	2	Schneider Electric
A9N21020	Q12	Prodis, DT40 1P+N 2A Courbe C	1	Schneider Electric
A9N21022	Q14 , Q8	Prodis, DT40 1P+N 4A Courbe C	2	Schneider Electric
A9N21023	Q15 , Q9	Prodis, DT40 1P+N 6A Courbe C	2	Schneider Electric
A9N21043	Q5	Prodis, DT40 disjoncteur 3P 6 A courbe C 6kA	1	Schneider Electric
A9N21442	Q11 , Q4	Prodis, DT40 Vigi disjoncteur différentiel 1P+N 6kA 10A 30 mA courbe C type AC	2	Schneider Electric
A9N21461	Q5	Prodis, Vigi DT40 bloc différentiel 3P 25A 300mA instantané type AC 230-415V	1	Schneider Electric
A9N26929	QCH1 , Q5	Contact auxiliaire OF +SD/OF	2	Schneider Electric
A9V14363	Q3		1	Schneider Electric
GV2ME21	Q6 , Q7	Disjoncteur moteur TeSys standard GV2-ME - commande par boutons-poussoirs - calibre 17..23 A - 3 pôles - pôles protégés 3d - déclencheur magnéto-thermique - raccordement avec bornes à vis-étriers	2	Schneider Electric

PARISOT ELECTRICITE S.A.S
Groupe COFINELEC
ELECTRICITE GENERALE & INDUSTRIELLE

Route de Jonchery
52000 Chaumont
Tél: 03 25 35 35 00 - Fax: 03 25 03 57 77
parisot.elec@wanadoo.fr

Nomenclature du matériel

IND	DATE	NOM	MODIFICATIONS
1	16/11/2013	Aurélien MEISS	Retour chantier
0	23/08/2013	a.meiss	

INDICE 1

FOLIO 101

N° D'AFFAIRE: E06013/13

LOCALISATION: L1 COFFRET AVAL DROIT GRANDE ECLUSE

Donnée utilisateur 1

Donnée utilisateur 2

SolidWorks Electrical

Document réalisé avec la version: 2013.0.3.17

1	2	3	4	5	6	7	8	9	10

Schneider Electric

Référence	Etiquette	Description	Quantité	Fabricant
GV2ME32	Q10	Disjoncteur moteur TeSys standard GV2-ME - commande par boutons-poussoirs - calibre 24..32 A - 3 pôles - pôles protégés 3d - déclencheur magnéto-thermique - raccordement avec bornes à vis-étriers	1	Schneider Electric
GVAE11	Q10	Contact auxiliaire - 1 O + 1 F - 230..240 V - 2,5 A	1	Schneider Electric
GVAN11	Q10 , Q6	Bloc de contact latéral gauche 1NF+1NO	2	Schneider Electric
LC1D09BD	KM1	Contacteur TeSys LC1-D - bobine courant continu - 3 pôles - courant d emploi 9 A en AC-3 440V - tension de commande 24 VCC - 2 contacts auxiliaires intégrés 1 NO + 1 NC - raccordement avec bornes à vis-étriers	1	Schneider Electric
LC1D25BD	KM2 , KM3	Contacteur TeSys LC1-D - bobine courant continu - 3 pôles - courant d emploi 25 A en AC-3 440V - tension de commande 24 VCC - 2 contacts auxiliaires intégrés 1 NO + 1 NC - raccordement avec bornes à vis-étriers	2	Schneider Electric
LC1D38BD	KM4 , KM5	Contacteur TeSys LC1-D - bobine courant continu - 3 pôles - courant d emploi 38 A en AC-3 440V - tension de commande 24 VCC - 2 contacts auxiliaires intégrés 1 NO + 1 NC - raccordement avec bornes à vis-étriers	2	Schneider Electric
LC1DT40BD	KMO	Contacteur TeSys LC1-D - bobine silencieuse - 4 pôles - courant d emploi 40 A en AC-1 440V - tension de commande 24 V CC - avec 2 contacts auxiliaires 1 F 1 O - raccordement avec bornes à vis-étriers	1	Schneider Electric
LC1DT60BD	KMN	Contacteur TeSys LC1D 4P AC1 440V 60A bobine 24 V	1	Schneider Electric
NSYCCOTHD	B1	Thermostat double	1	Schneider Electric
NSYCR50WU3C	R2		1	Schneider Electric
NSYINLCRN	S3	interrupteur de porte	1	Schneider Electric
PKF16F723	E2	Prise de courant CE	1	Schneider Electric
RM17TG00	KA400V	Relais phase ordre et absence 208..480VAC	1	Schneider Electric

PARISOT ELECTRICITE S.A.S
Groupe COFINELEC
ELECTRICITE GENERALE & INDUSTRIELLE

Route de Jonchery
52000 Chaumont
Tél: 03 25 35 35 00 - Fax: 03 25 03 57 77
parisot.elec@wanadoo.fr

Nomenclature du matériel

IND	DATE	NOM	MODIFICATIONS
1	16/11/2013	Aurélien MEISS	Retour chantier
0	23/08/2013	a.meiss	

INDICE 1

FOLIO 102

N° D'AFFAIRE: E06013/13

LOCALISATION: L1 COFFRET AVAL DROIT GRANDE ECLUSE

Donnée utilisateur 1

Donnée utilisateur 2

SolidWorks Electrical

Document réalisé avec la version: 2013.0.3.17

1	2	3	4	5	6	7	8	9	10

Schneider Electric

Référence	Etiquette	Description	Quantité	Fabricant
RXM4AB2BD	KA1 , KA10 , KA104 , KA12 , KA13 , KA14 , KA15 , KA16 , KA17 , KA18 , KA2 , KA20 , KA21 , KA22 , KA23 , KA24 , KA25 , KA26 , KA3 , KA4 , KA5 , KA6 , KA7 , KA8 , KA9 , KACO , KAF , KAO , KARCPN1 , KARCPN2 , KARCPO1 , KARCPO2 , KASEC1 , KASEC2 , KMAINT	Relais miniature 4 CO avec LED 24 V DC	35	Schneider Electric
RXZE2M114M	KA1 , KA10 , KA104 , KA12 , KA13 , KA14 , KA15 , KA16 , KA17 , KA18 , KA2 , KA20 , KA21 , KA22 , KA23 , KA24 , KA25 , KA26 , KA3 , KA4 , KA5 , KA6 , KA7 , KA8 , KA9 , KACO , KAF , KAO , KARCPN1 , KARCPO1 , KARCPO2 , KASEC1 , KASEC2 , KMAINT , KARCPN2	Embase simple raccordements mixes 4 CO à cage	35	Schneider Electric

PARISOT ELECTRICITE S.A.S
Groupe COFINELEC
ELECTRICITE GENERALE & INDUSTRIELLE

Route de Jonchery
52000 Chaumont
Tél: 03 25 35 35 00 - Fax: 03 25 03 57 77
parisot.elec@wanadoo.fr

Nomenclature du matériel

IND	DATE	NOM	MODIFICATIONS
1	16/11/2013	Aurélien MEISS	Retour chantier
0	23/08/2013	a.meiss	

INDICE 1

FOLIO 103

N° D'AFFAIRE: E06013/13

LOCALISATION: L1 COFFRET AVAL DROIT GRANDE ECLUSE

Donnée utilisateur 1

Donnée utilisateur 2

SolidWorks Electrical

Document réalisé avec la version: 2013.0.3.17

PARISOT ELECTRICITE S.A.S
Groupe COFINELEC

Route de Jonchery
52000 Chaumont
Tél: 03 25 35 35 00 - Fax: 03 25 03 57 77
parisot.elec@wanadoo.fr

N° D'AFFAIRE:

LOCALISATION:

IND	DATE	NOM	MODIFICATIONS

INDICE

FOLIO

Document réalisé avec la version: